# Istruzioni di montaggio

## GOYA · 150×190

Letto Matrimoniale rivestito in Similpelle · con rete

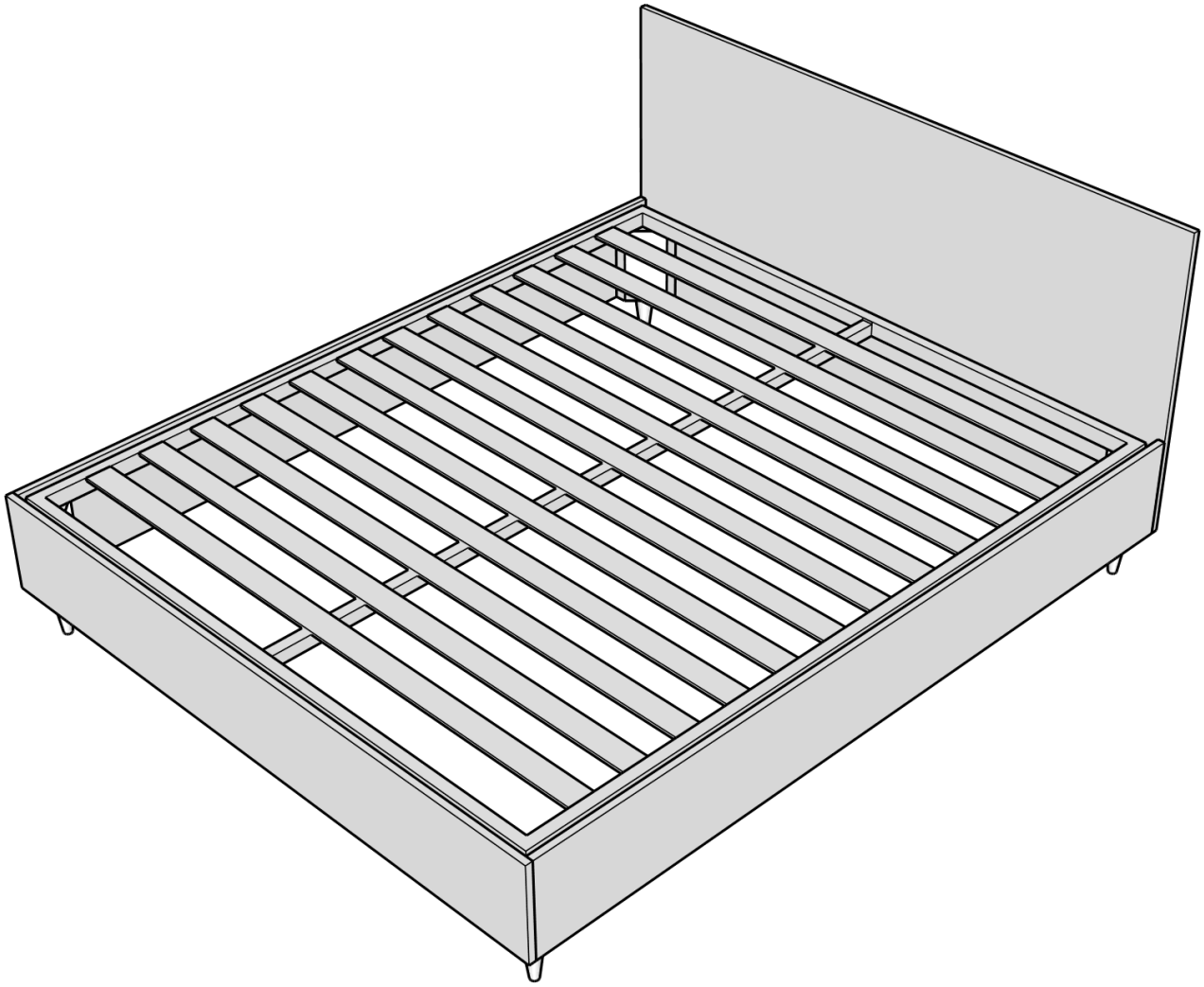

| Ingombro | Rete da terra |
| --- | --- |
| 165 × 210 × 122 cm | 39 cm |

Prodotto da

ityhome

ityhome srl · Via Bagutta 13, 20121 Milano · Made in Italy

6 passi · consigliate 2 persone · tieni questo libretto: ti servirà se sposti il letto.

Guida al montaggio a cura di Kery

# Prima di iniziare

**Un pezzo è rotto o manca?**
Non montare il letto. Scrivi a **aiuto@kery.it** con il numero d'ordine e una foto.

## Cosa ti arriva: 5 colli

| Collo | Misure (cm) | Peso |
|---|---|---|
| **1** | 179 × 119 × 13 | **27 kg** |
| **2** | 172 × 36,5 × 6 | **7,5 kg** |
| **3** | 207 × 36,5 × 11 | **16 kg** |
| **4** | 32 × 22 × 18 | **2,1 kg** |
| **5** | 214 × 154 × 6,5 | **24 kg** |

Apri tutti i colli prima di iniziare e controlla i pezzi con la pagina 3.

## Cosa ti serve

- Cacciavite a croce
- Avvitatore (facoltativo): usa la forza più bassa
- Due persone: il collo più pesante è 27 kg
- Un tappeto o il cartone dei colli, per non graffiare

## Come è diviso il montaggio

| | |
|---|---|
| 1 – 4 | Il giroletto |
| 5 | La rete |
| 6 | Fatto: il letto è pronto |

**Per montare in sicurezza**
Monta il letto solo da adulti. Lavora su un pavimento piano e libero, su un tappeto. Usa guanti e occhiali da lavoro. Le guide unte possono macchiare. Stringi le viti senza forzare. Tieni viti e sacchetti lontano dai bambini.

# Controlla la ferramenta

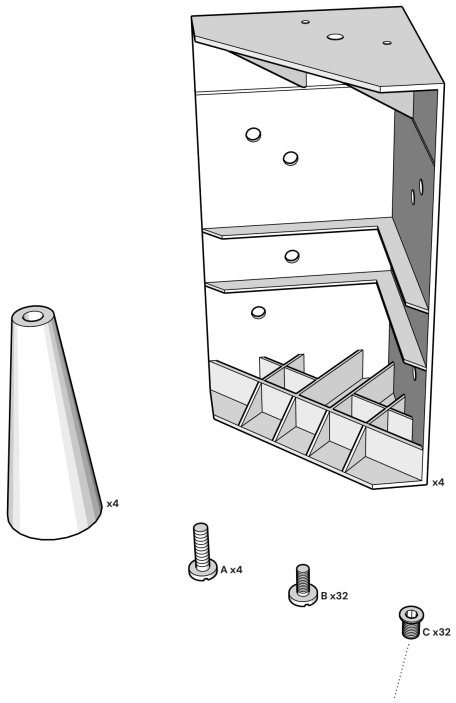


| Pezzo | Quanti | A cosa serve |
|---|---|---|
| Piedino a cono | **4** | Sotto gli angoli |
| Angolare grande | **4** | Unisce i pannelli agli angoli |
| **A** Vite lunga | **4** | Fissa i piedini agli angolari |
| **B** Vite | **32** | Fissa gli angolari ai pannelli |
| **C** Bussola | **32** | Solo letti in finitura legno (busta a parte) |

A parte trovi: la rete.

Il giroletto

# 1 Riconosci i pannelli

- [ ] Apri i colli e appoggia i pannelli sul tappeto, con la stoffa verso il basso.
- [ ] **T** è la testata: la parte alta, dietro i cuscini.
- [ ] **F** sono i due fianchi: i pannelli più lunghi.
- [ ] **P** è la pediera: il pannello ai piedi del letto.

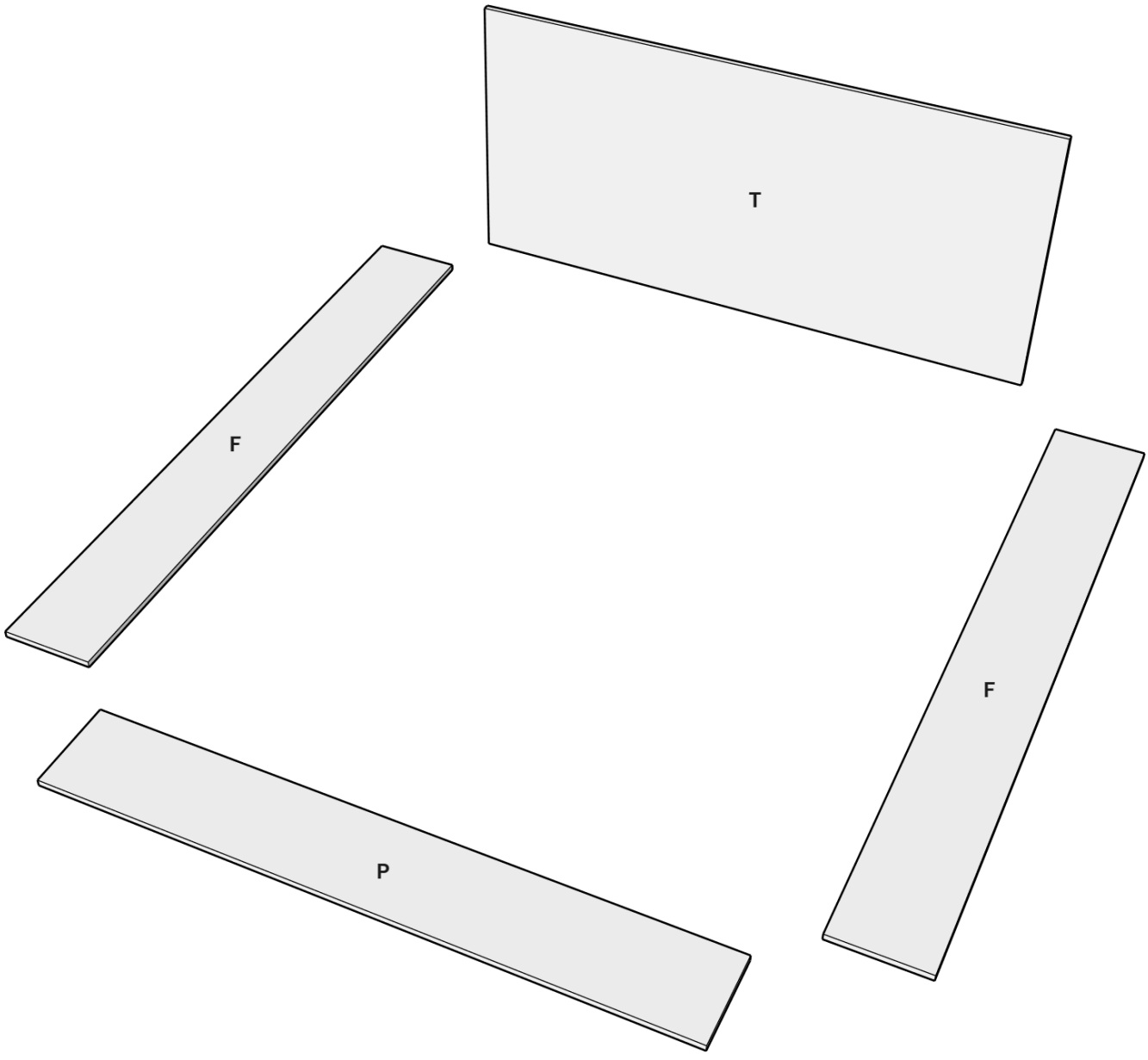

Il giroletto

# 2 Prepara i fianchi

Ti serve 4 angolari · 4 piedini · A ×4 · B ×32

- [ ] Solo letto in finitura legno: metti prima le bussole C nei fori.
- [ ] Su ogni fianco F, avvita un angolare a ogni estremità: **4 viti** B per angolare.
- [ ] Avvita un piedino sotto ogni angolare con **1 vite** A.

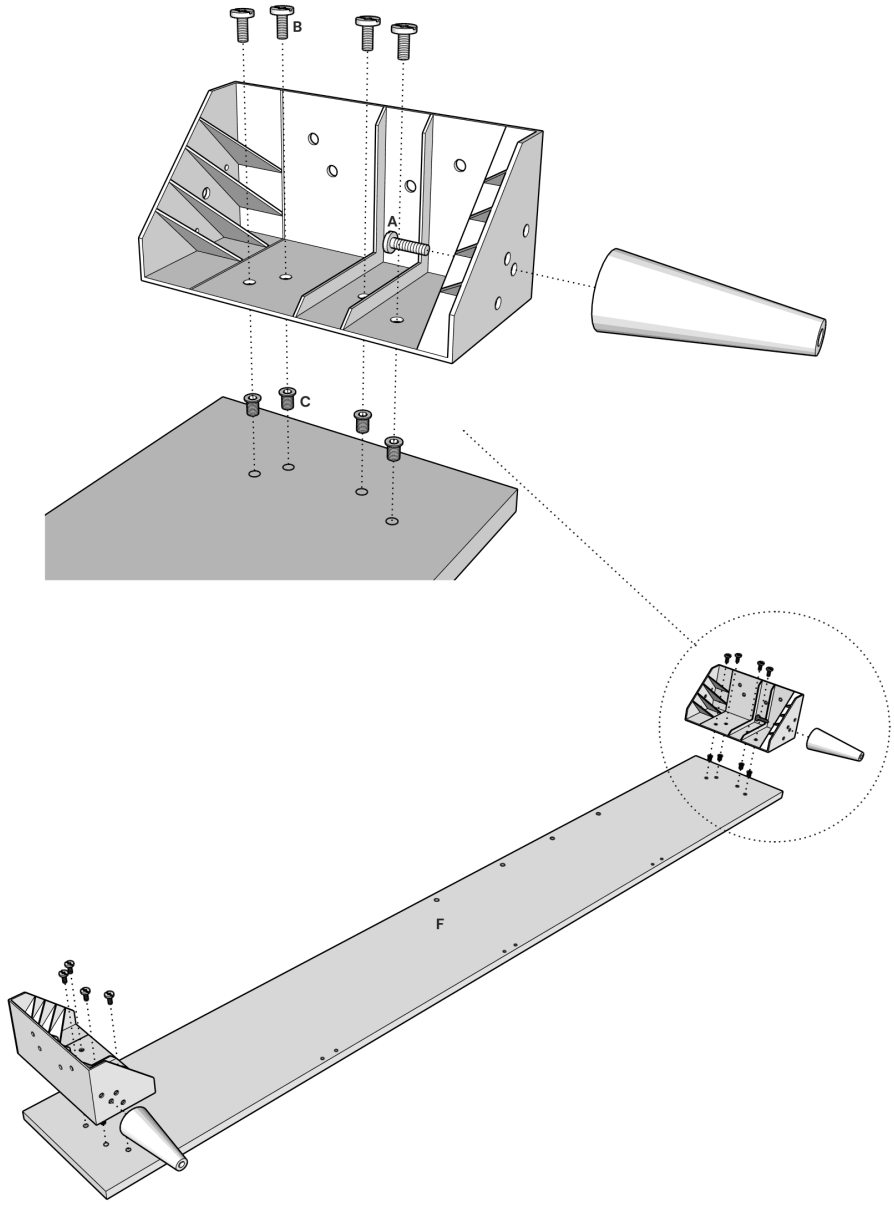

Il giroletto

# 3 Unisci la pediera

- [ ] Metti in piedi i due fianchi **F**, sui piedini.
- [ ] Accosta la pediera **P** agli angolari, come nel disegno.
- [ ] Avvita dall'interno dell'angolare verso la pediera: **4 viti B per angolo**.

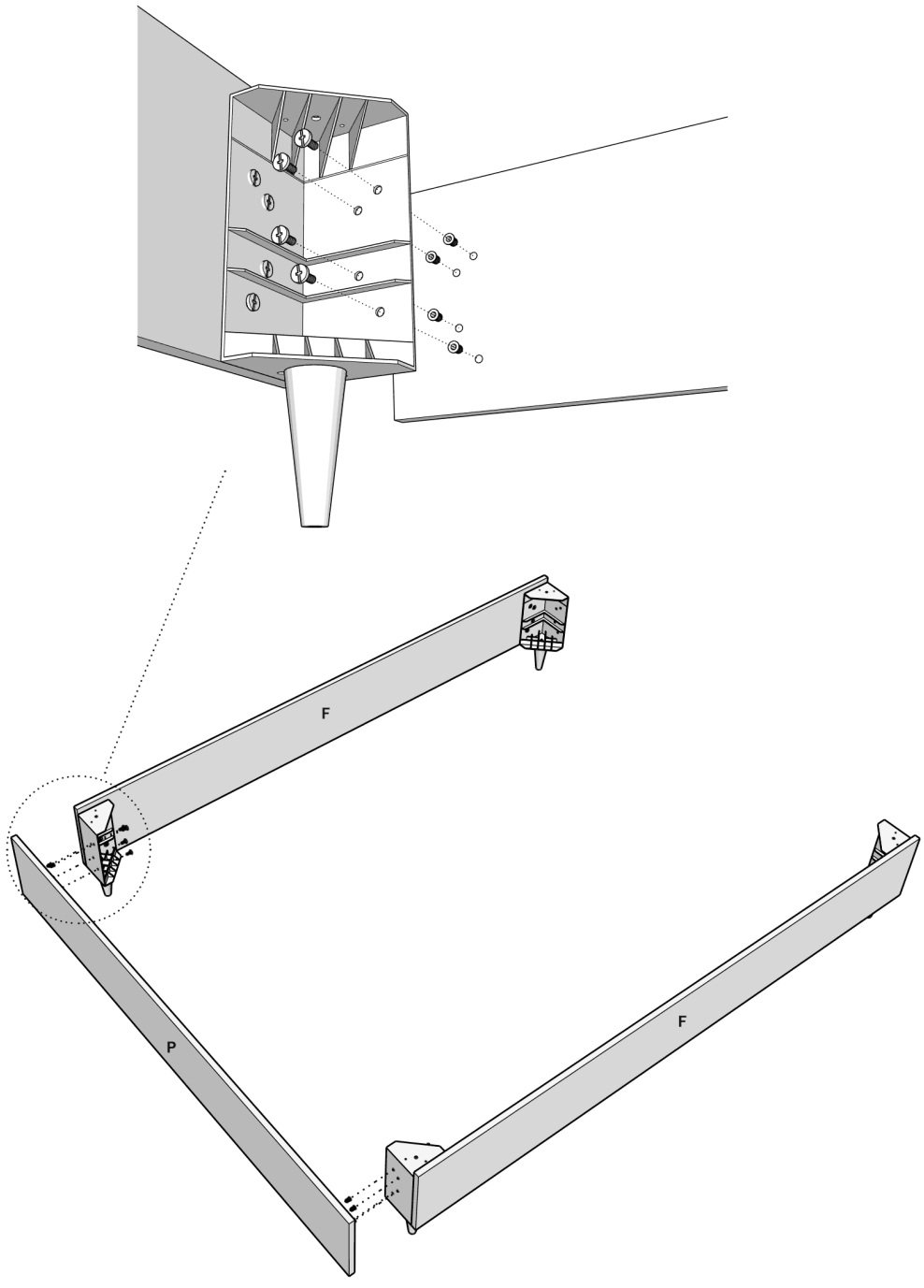

Il giroletto

# 4 Unisci la testata

- [ ] Accosta la testata **T** all'altra estremità dei fianchi.
- [ ] Avvita come al passo prima: **4 viti B per angolo**, dall'interno.
- [ ] Ora il giroletto è un rettangolo chiuso, in piedi.

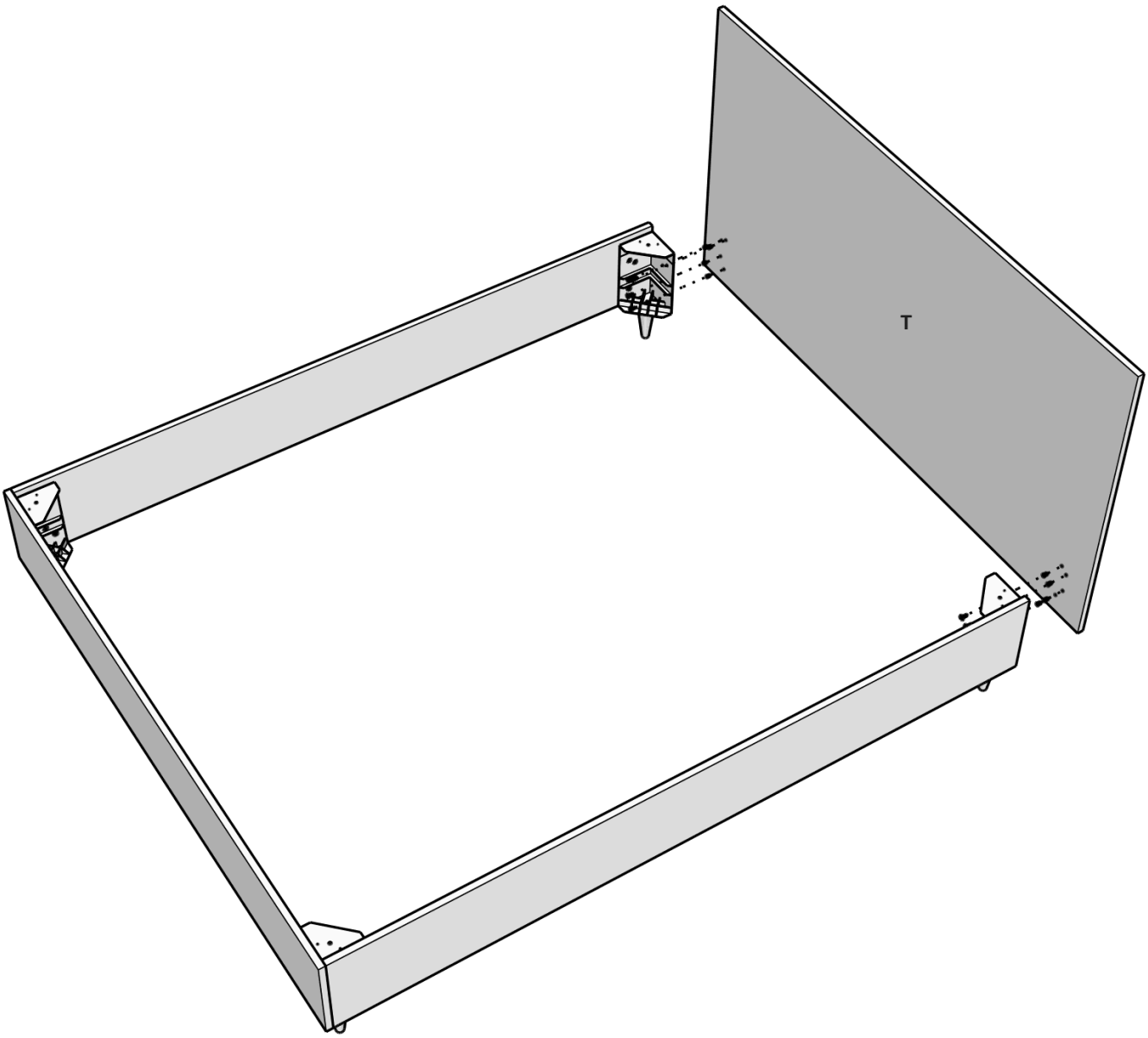

La rete

# 5 Appoggia la rete

- [ ] In due, appoggiate la rete dentro il giroletto, sui 4 angolari.
- [ ] Controlla che appoggi bene su tutti e 4 gli angoli.
- [ ] Poi metti il materasso.

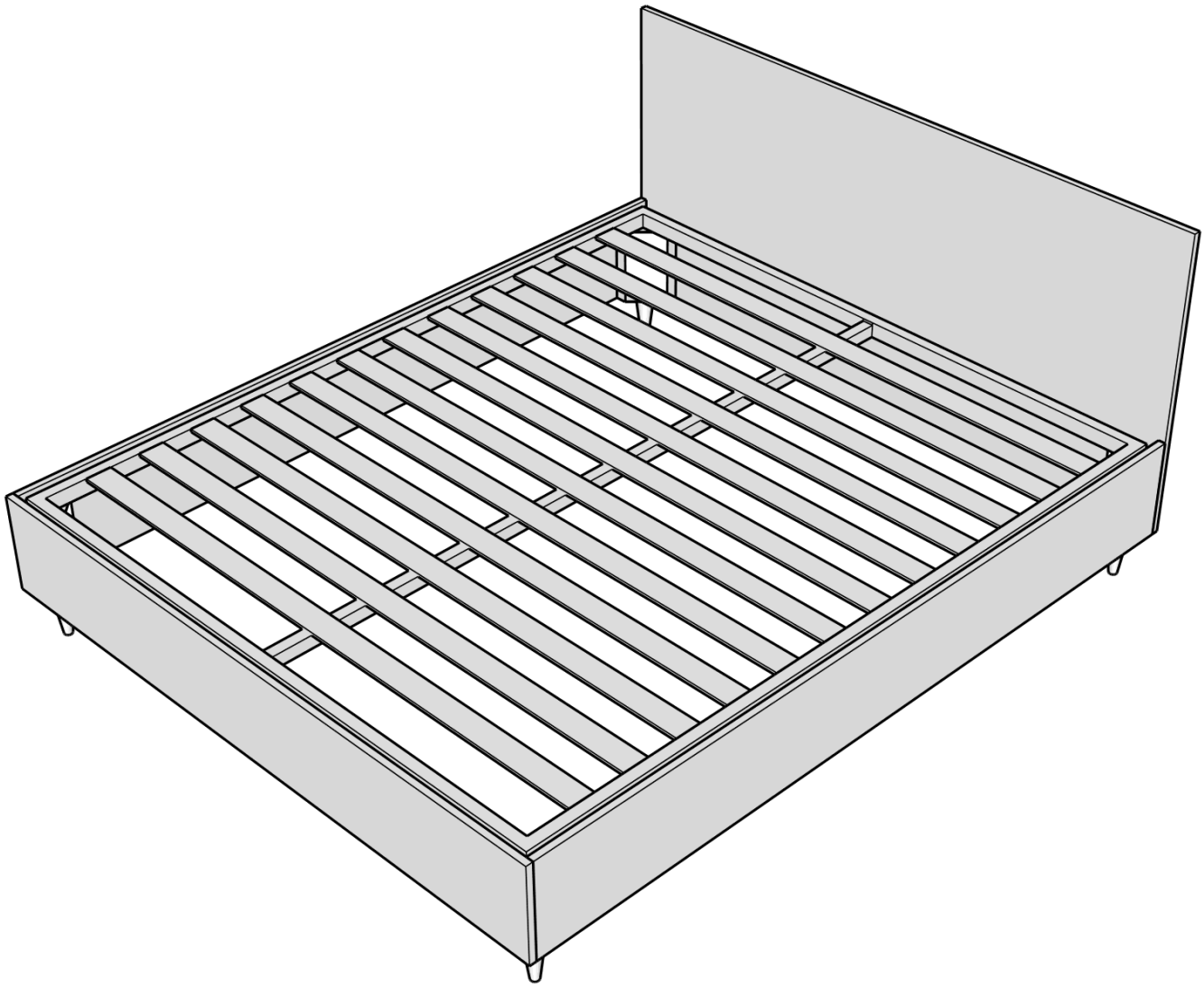

# 6 Fatto: il tuo letto è pronto

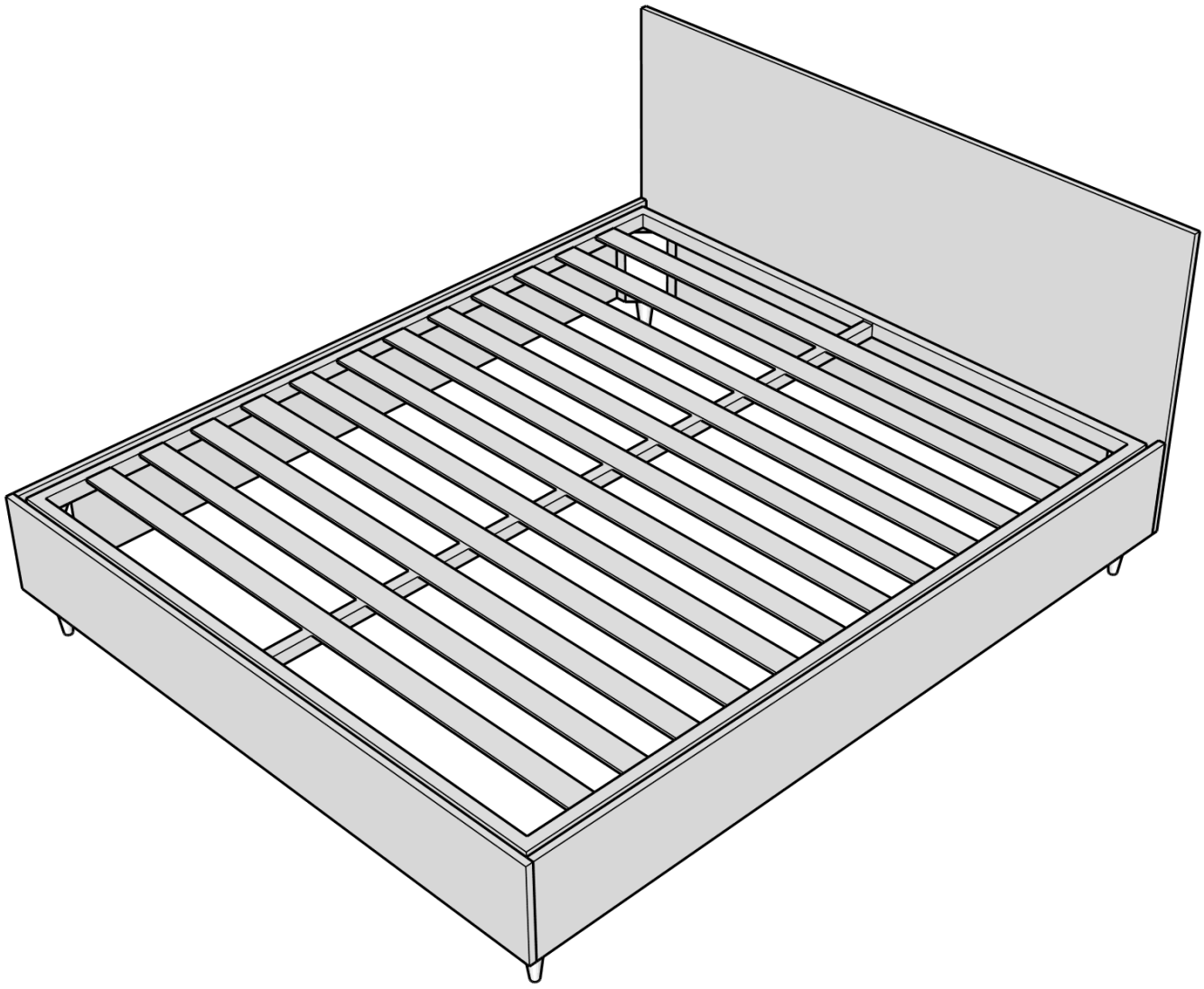

# Avvertenze, cura e garanzia

## Avvertenze del produttore

- Il letto va montato solo da adulti, dopo aver letto queste istruzioni.
- Se non segui le istruzioni puoi farti male o rovinare il letto. Il produttore non risponde di danni da montaggio o fissaggio sbagliati.
- Prima di iniziare controlla che ci sia tutta la ferramenta e che niente sia rotto.
- Uso solo in casa, per dormire. Non modificare il letto: il produttore non risponde delle modifiche.
- Usato come previsto, il prodotto non è tossico per persone e ambiente.

## Per farlo durare

- Pulisci con un panno morbido e un detergente delicato. Non servono cere.
- Niente solventi né prodotti abrasivi. Asciuga subito acqua o liquidi.
- Tienilo lontano da calore e sole diretto: il colore può sbiadire.
- Ogni tanto controlla che le viti siano strette.

## Garanzia

Garanzia legale di conformità di **24 mesi** dalla consegna (Codice del Consumo, D.Lgs. 206/2005).

Non copre: montaggio con pezzi mancanti o rotti, usura normale, danni da sole, acqua, calore o uso sbagliato, modifiche al prodotto.

Conserva l'imballo finché il letto non è montato: serve in caso di reso o danno da trasporto.

**Hai bisogno di aiuto?**
Scrivi a aiuto@kery.it con il numero d'ordine.

**Produttore**
ityhome
**ityhome srl**
Via Bagutta 13, 20121 Milano · P.IVA 11262260968 · REA MI 2590467
www.ityhome.com · info@ityhome.com · Made in Italy

**Venduto da**
Kery
kery.it · aiuto@kery.it