Istruzioni di montaggio

APPIA · 160×190

Letto Matrimoniale rivestito in Similpelle · con rete

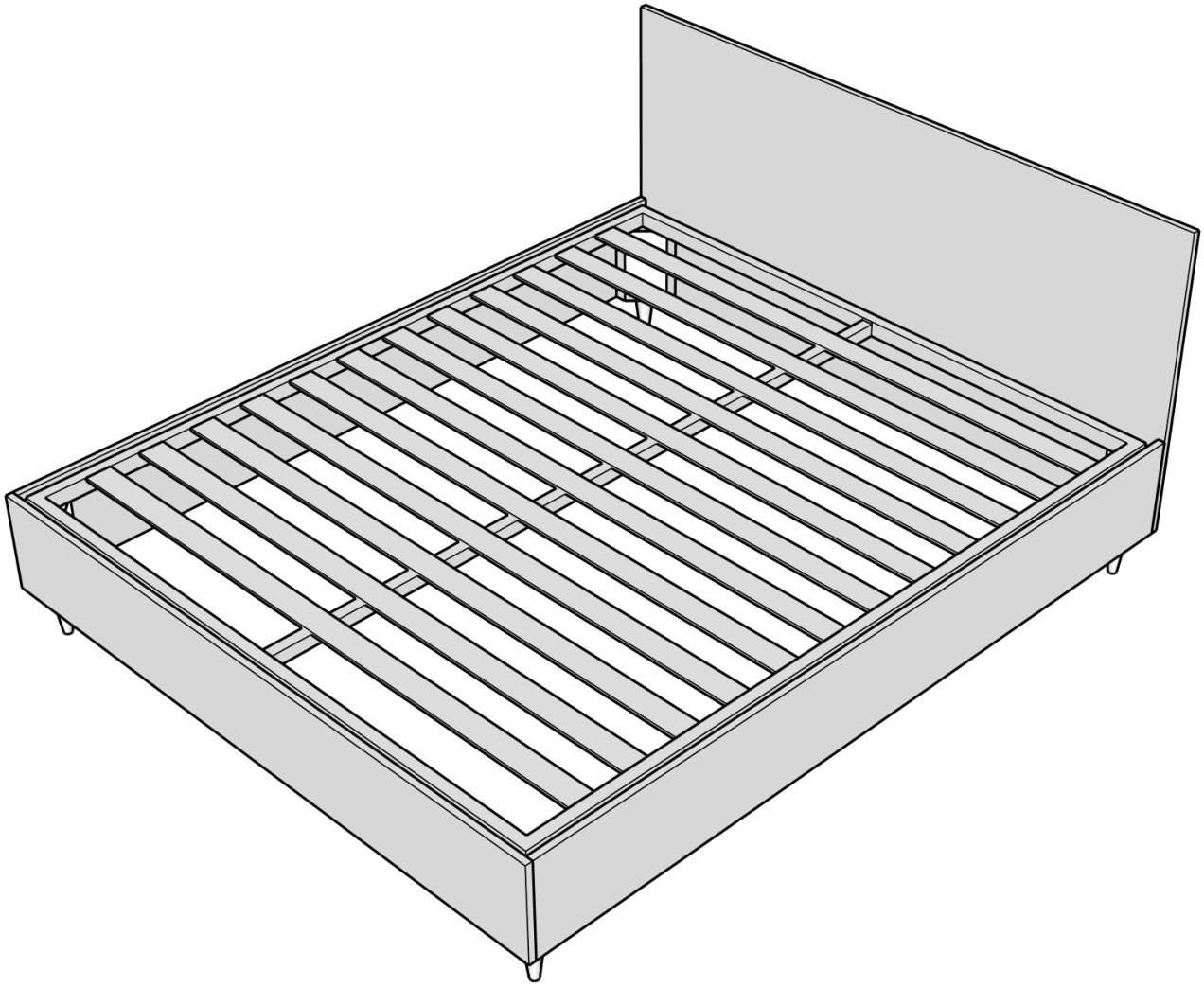

Ingombro	Rete da terra
175 × 202 × 110 cm	39 cm

Prodotto da

ityhome

ityhome srl · Via Bagutta 13, 20121 Milano · Made in Italy

8 passi · consigliate 2 persone · tieni questo libretto: ti servirà se sposti il letto.

Guida al montaggio a cura di Kery

Prima di iniziare

Un pezzo è rotto o manca?

Non montare il letto. Scrivi a **aiuto@kery.it** con il numero d'ordine e una foto.

Cosa ti arriva: 7 colli

Collo	Misure (cm)	Peso
1	188 × 106 × 6	**26 kg**
2	182 × 36,5 × 6	**8 kg**
3	207 × 36,5 × 11	**16 kg**
4	32 × 22 × 18	**2,1 kg**
5	92 × 68 × 16	**2,5 kg**
6	92 × 68 × 16	**2,5 kg**
7	218 × 28,5 × 11,5	**23 kg**

Apri tutti i colli prima di iniziare e controlla i pezzi con la pagina 3.

Cosa ti serve

- Cacciavite a croce
- Avvitatore (facoltativo): usa la forza più bassa
- Due persone: il collo più pesante è 26 kg
- Un tappeto o il cartone dei colli, per non graffiare

Come è diviso il montaggio

1 – 4	Il giroletto
5 – 7	La rete
8	Fatto: il letto è pronto

Per montare in sicurezza

Monta il letto solo da adulti. Lavora su un pavimento piano e libero, su un tappeto. Usa guanti e occhiali da lavoro. Le guide unte possono macchiare. Stringi le viti senza forzare. Tieni viti e sacchetti lontano dai bambini.

Controlla la ferramenta

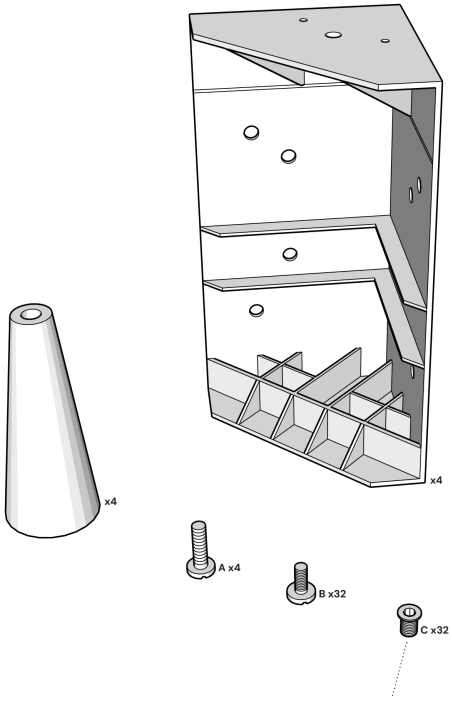

Pezzo	Quanti	A cosa serve
Piedino a cono	**4**	Sotto gli angoli
Angolare grande	**4**	Unisce i pannelli agli angoli
A Vite lunga	**4**	Fissa i piedini agli angolari
B Vite	**32**	Fissa gli angolari ai pannelli
C Bussola	**32**	Solo letti in finitura legno (busta a parte)

A parte trovi: il kit della rete (telaio, doghe, viti e dadi).

Il giroletto

1 Riconosci i pannelli

- [ ] Apri i colli e appoggia i pannelli sul tappeto, con la stoffa verso il basso.
- [ ] **T** è la testata: la parte alta, dietro i cuscini.
- [ ] **F** sono i due fianchi: i pannelli più lunghi.
- [ ] **P** è la pediera: il pannello ai piedi del letto.

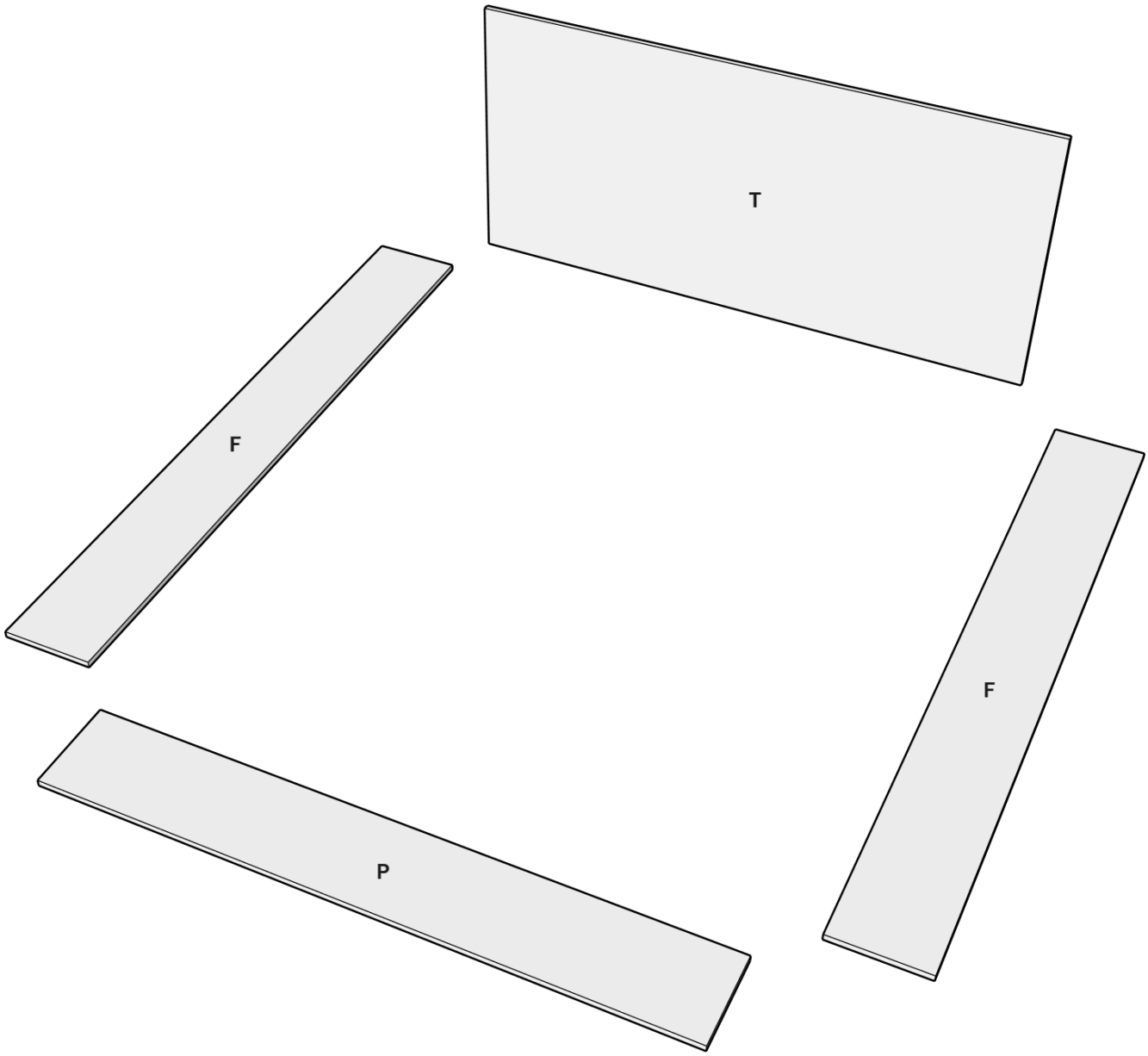

Il giroletto

2 Prepara i fianchi

Ti serve 4 angolari 4 piedini A ×4 B ×32

- [ ] Solo letto in finitura legno: metti prima le bussole C nei fori.
- [ ] Su ogni fianco F, avvita un angolare a ogni estremità: **4 viti** B per angolare.
- [ ] Avvita un piedino sotto ogni angolare con **1 vite** A.

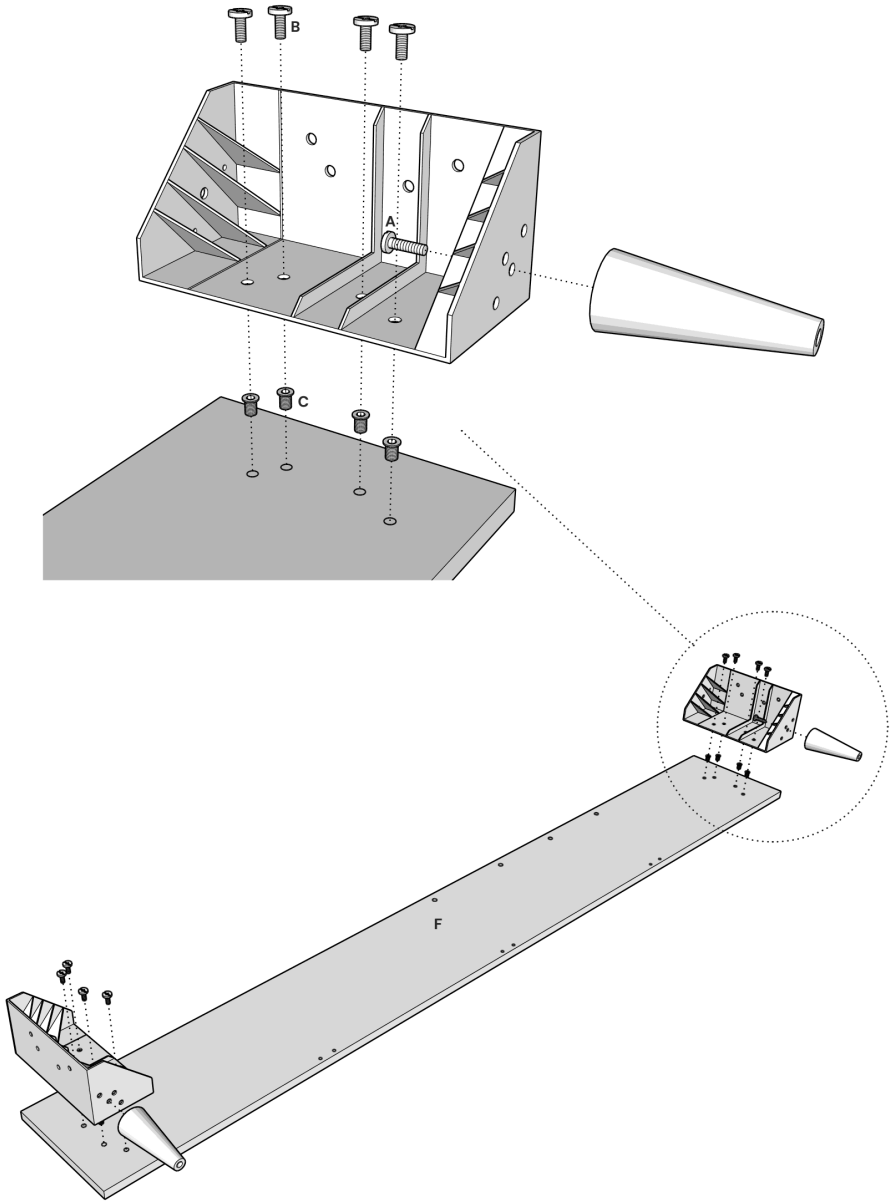

Il giroletto

3 Unisci la pediera

- [ ] Metti in piedi i due fianchi **F**, sui piedini.
- [ ] Accosta la pediera **P** agli angolari, come nel disegno.
- [ ] Avvita dall'interno dell'angolare verso la pediera: **4 viti B per angolo**.

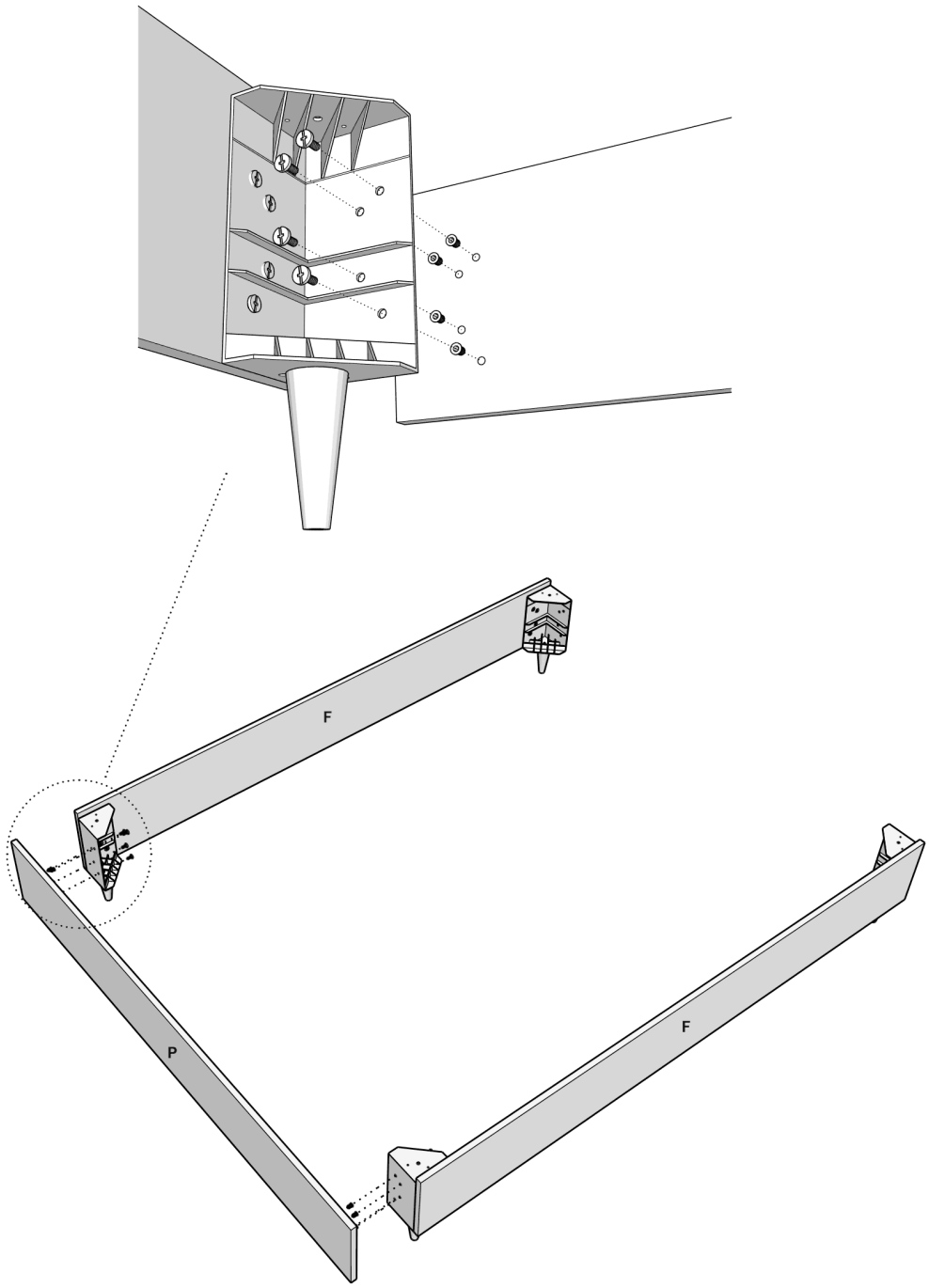

Il giroletto

4 Unisci la testata

- [ ] Accosta la testata **T** all'altra estremità dei fianchi.
- [ ] Avvita come al passo prima: **4 viti B per angolo**, dall'interno.
- [ ] Ora il giroletto è un rettangolo chiuso, in piedi.

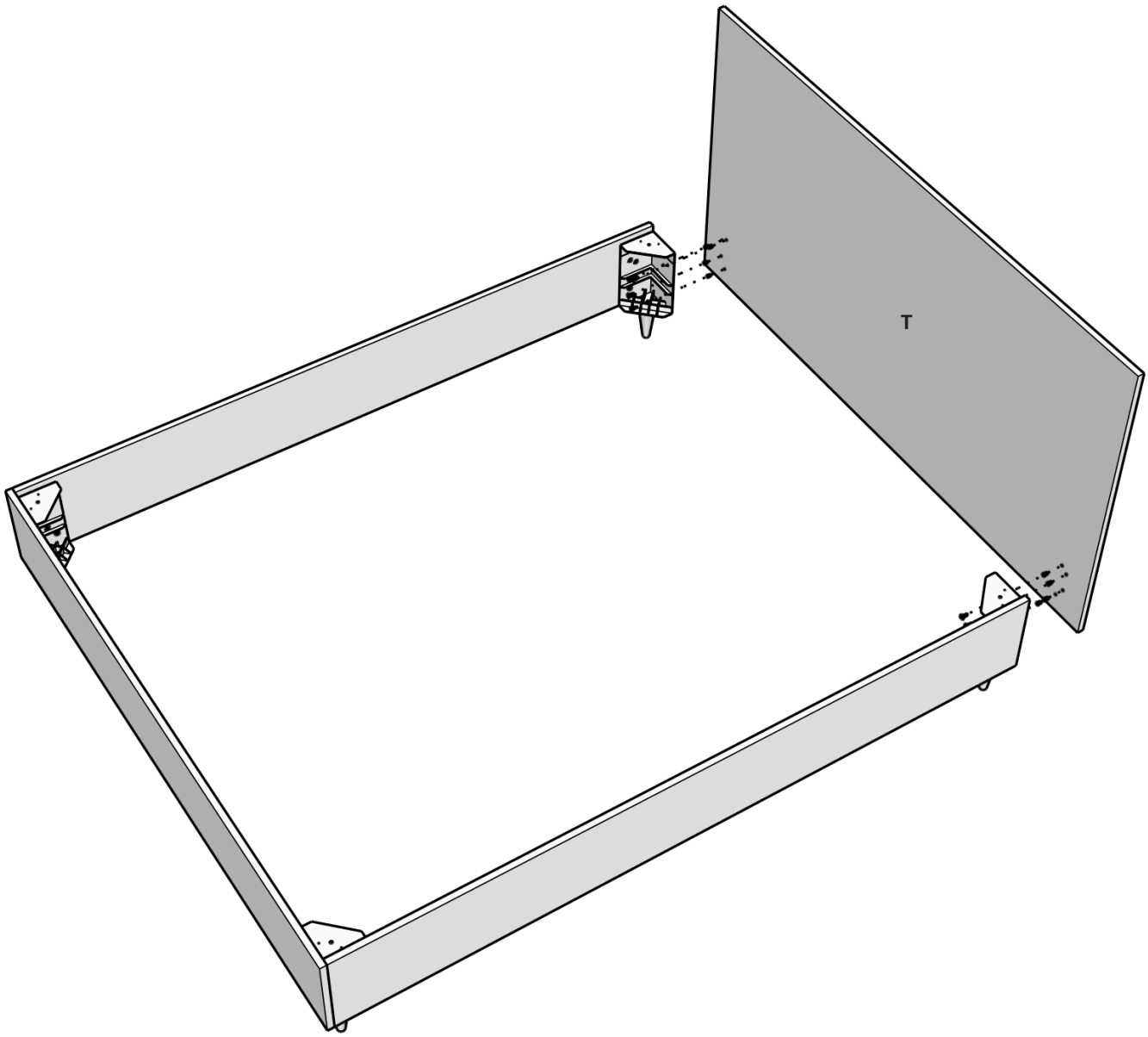

La rete

5 Monta il telaio della rete

- [ ] Apri il kit della rete: 4 barre, 4 angolari, le traverse centrali, viti e dadi.
- [ ] Unisci le 4 barre con gli angolari: **vite + dado**, come nel dettaglio.
- [ ] Le fessure per le doghe devono guardare **verso l'interno**.
- [ ] Avvita la traversa centrale e appoggiaci sopra il profilo (frecce).

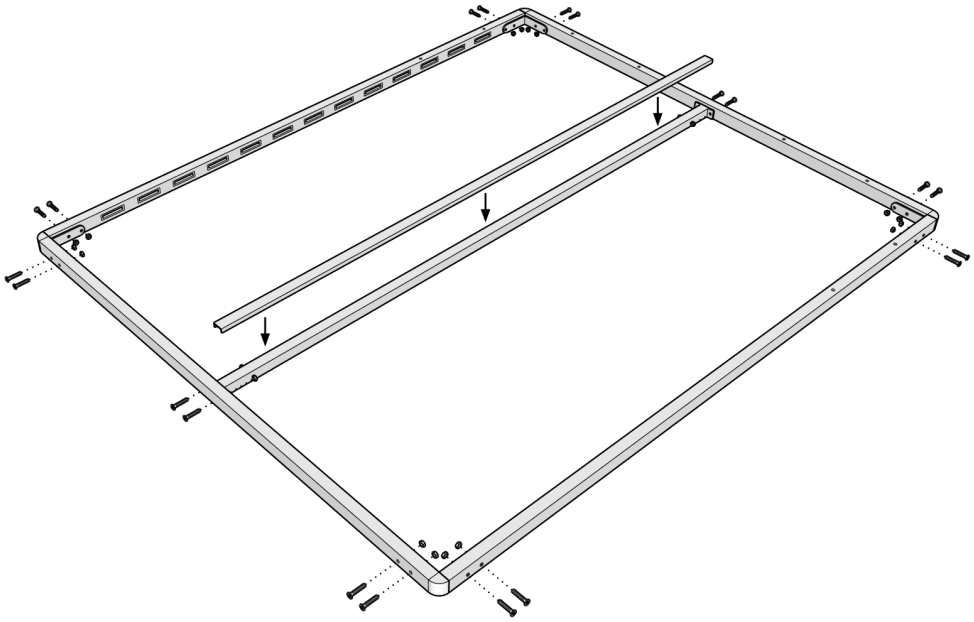

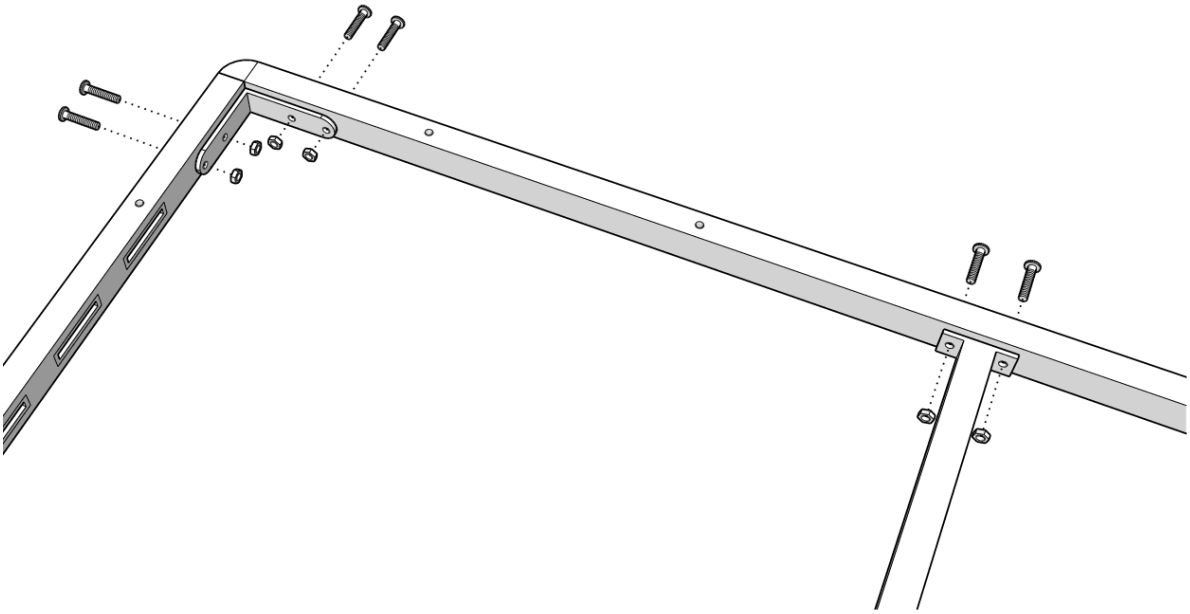

La rete

6 Inserisci le doghe

- [ ] Infila la doga nella fessura di un lato **(1)**.
- [ ] Piegala un poco e infilala nella fessura di fronte **(2)**.
- [ ] Ripeti per tutte le doghe. Ne avanza una: è di ricambio, conservala.

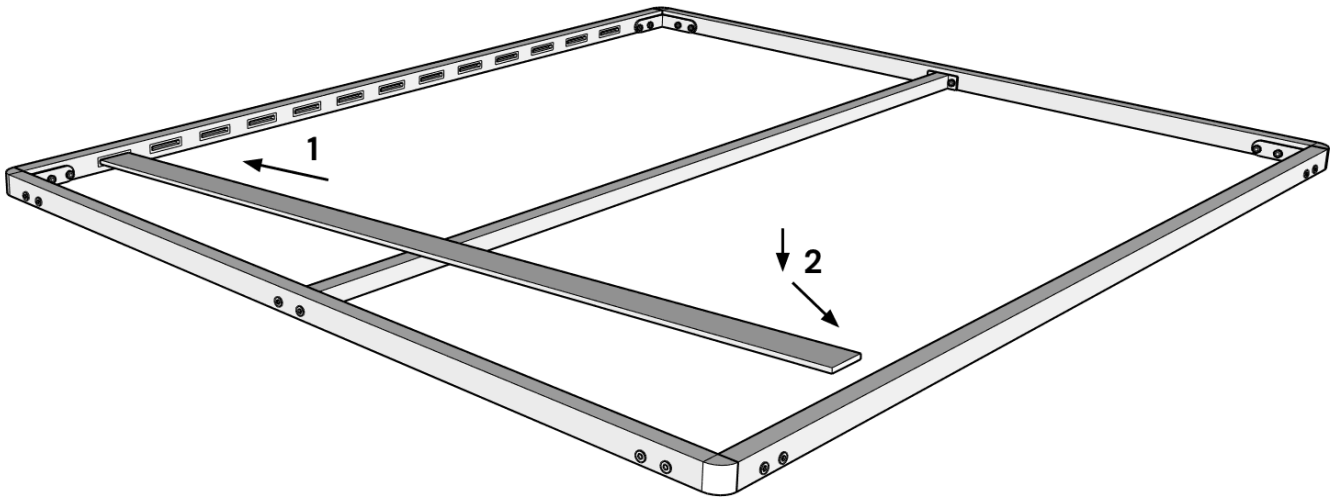

La rete

7 Appoggia la rete

- [ ] In due, appoggiate la rete dentro il giroletto, sui 4 angolari.
- [ ] Controlla che appoggi bene su tutti e 4 gli angoli.
- [ ] Poi metti il materasso.

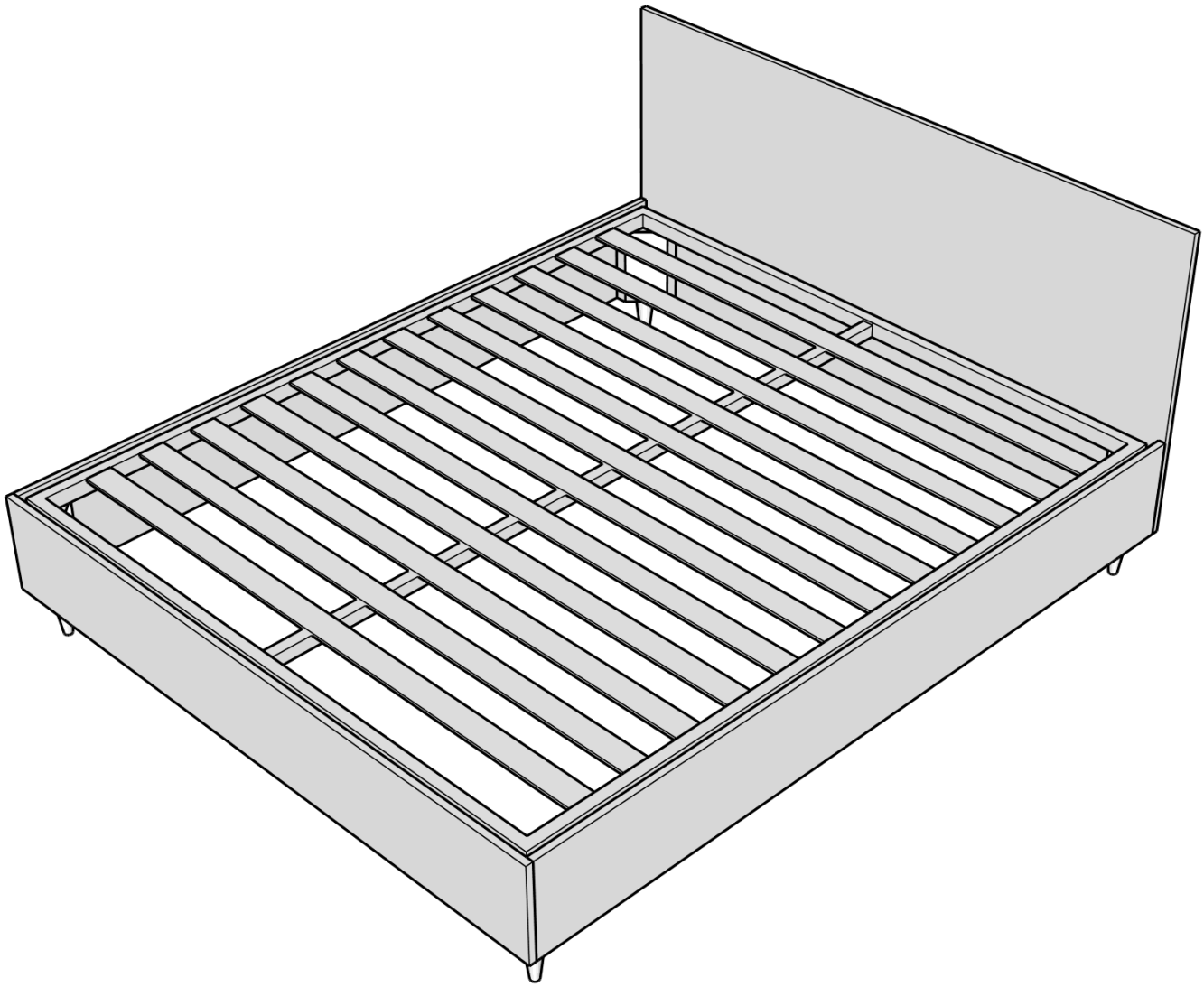

8 Fatto: il tuo letto è pronto

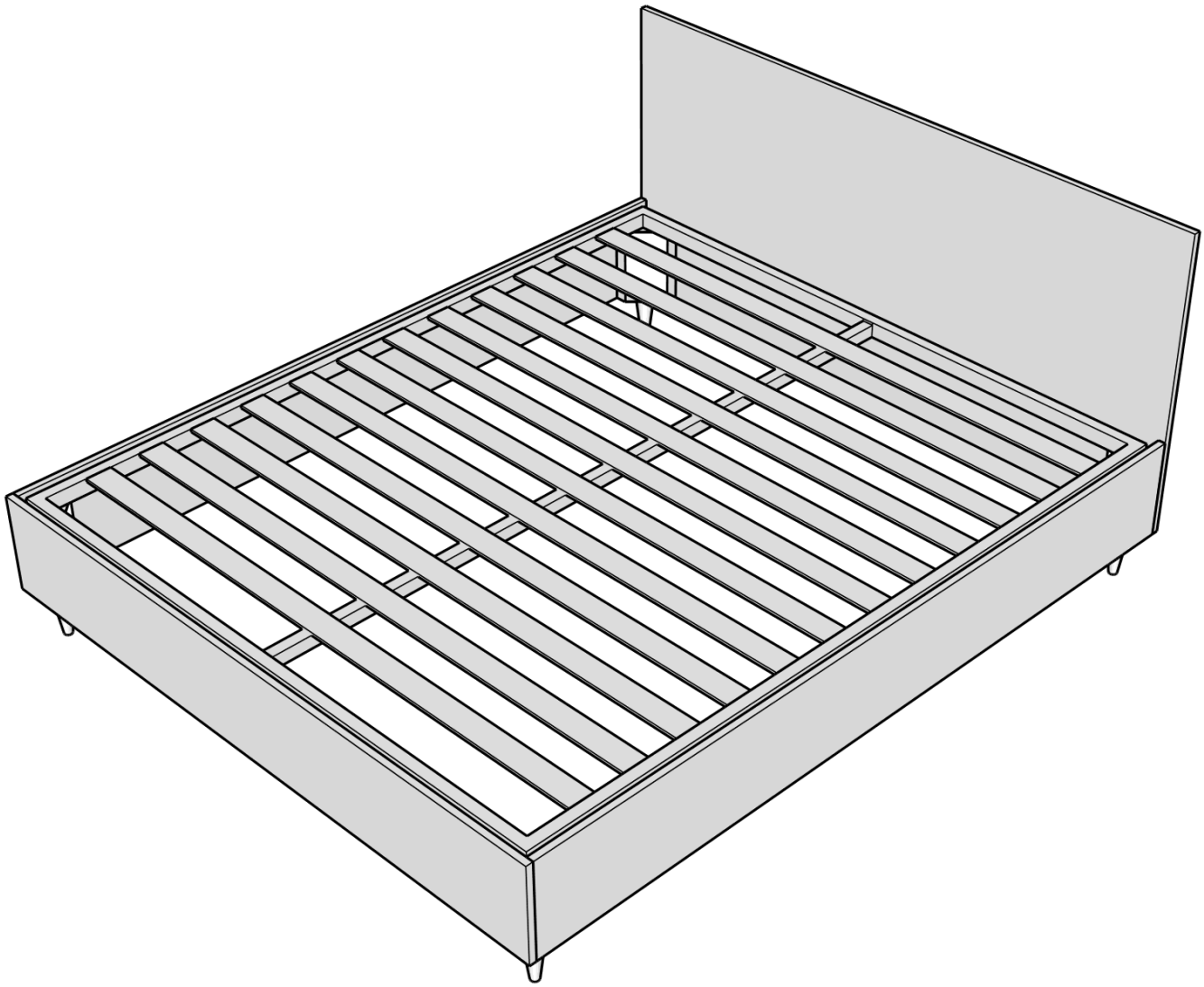

Avvertenze, cura e garanzia

Avvertenze del produttore

- Il letto va montato solo da adulti, dopo aver letto queste istruzioni.
- Se non segui le istruzioni puoi farti male o rovinare il letto. Il produttore non risponde di danni da montaggio o fissaggio sbagliati.
- Prima di iniziare controlla che ci sia tutta la ferramenta e che niente sia rotto.
- Uso solo in casa, per dormire. Non modificare il letto: il produttore non risponde delle modifiche.
- Usato come previsto, il prodotto non è tossico per persone e ambiente.

Per farlo durare

- Pulisci con un panno morbido e un detergente delicato. Non servono cere.
- Niente solventi né prodotti abrasivi. Asciuga subito acqua o liquidi.
- Tienilo lontano da calore e sole diretto: il colore può sbiadire.
- Ogni tanto controlla che le viti siano strette.

Garanzia

Garanzia legale di conformità di **24 mesi** dalla consegna (Codice del Consumo, D.Lgs. 206/2005).

Non copre: montaggio con pezzi mancanti o rotti, usura normale, danni da sole, acqua, calore o uso sbagliato, modifiche al prodotto.

Conserva l'imballo finché il letto non è montato: serve in caso di reso o danno da trasporto.

Hai bisogno di aiuto?
Scrivi a aiuto@kery.it con il numero d'ordine.

Produttore

ityhome

ityhome srl

Via Bagutta 13, 20121 Milano · P.IVA 11262260968 · REA MI 2590467

www.ityhome.com · info@ityhome.com · Made in Italy

Venduto da

Kery

kery.it · aiuto@kery.it