Istruzioni di montaggio

CLERK

Tavolo da Pranzo Allungabile Quadrato in Nobilitato con Gambe Bianche

itamoby

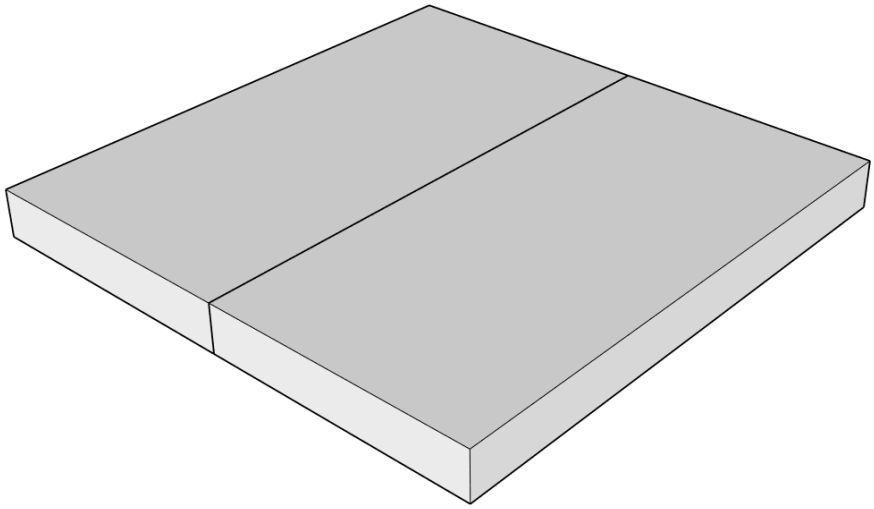

90x90cm

Prodotto da

itamoby

itamoby s.r.l. · Via Monte Napoleone 8, 20121 Milano

Tieni questo libretto: ti servirà se sposti il mobile.

Guida al montaggio a cura di Kery

Prima di iniziare

Un pezzo è rotto o manca?
Non montare il prodotto. Scrivi a **aiuto@kery.it** con il numero d'ordine e una foto.

Cosa ti arriva: 5 colli

Collo	Misure (cm)	Peso
1	100 × 56 × 16	**17 kg**
2	135 × 25 × 13	**14 kg**
3	98 × 58 × 5	**13 kg**
4	86 × 80 × 2	**7 kg**
5	87 × 18 × 7	**4 kg**

Apri tutti i colli e controlla i pezzi con l'elenco del produttore.

Cosa ti serve

- Cacciavite a croce e la chiave nel sacchetto
- Avvitatore (facoltativo): usa la forza più bassa
- Due persone: il collo più pesante è 17 kg
- Un tappeto o il cartone dei colli, per non graffiare

Come leggere le istruzioni
Nelle pagine che seguono trovi i disegni originali del produttore, in ordine. Segui i numeri dei passi. Le lettere indicano le viti e i pezzi dell'elenco.

Per montare in sicurezza
Monta il prodotto solo da adulti, su un pavimento piano e libero. Usa guanti e occhiali da lavoro. Stringi le viti senza forzare. Tieni viti e sacchetti lontano dai bambini.

Istruzioni del produttore · pagina 1 di 9

itamoby

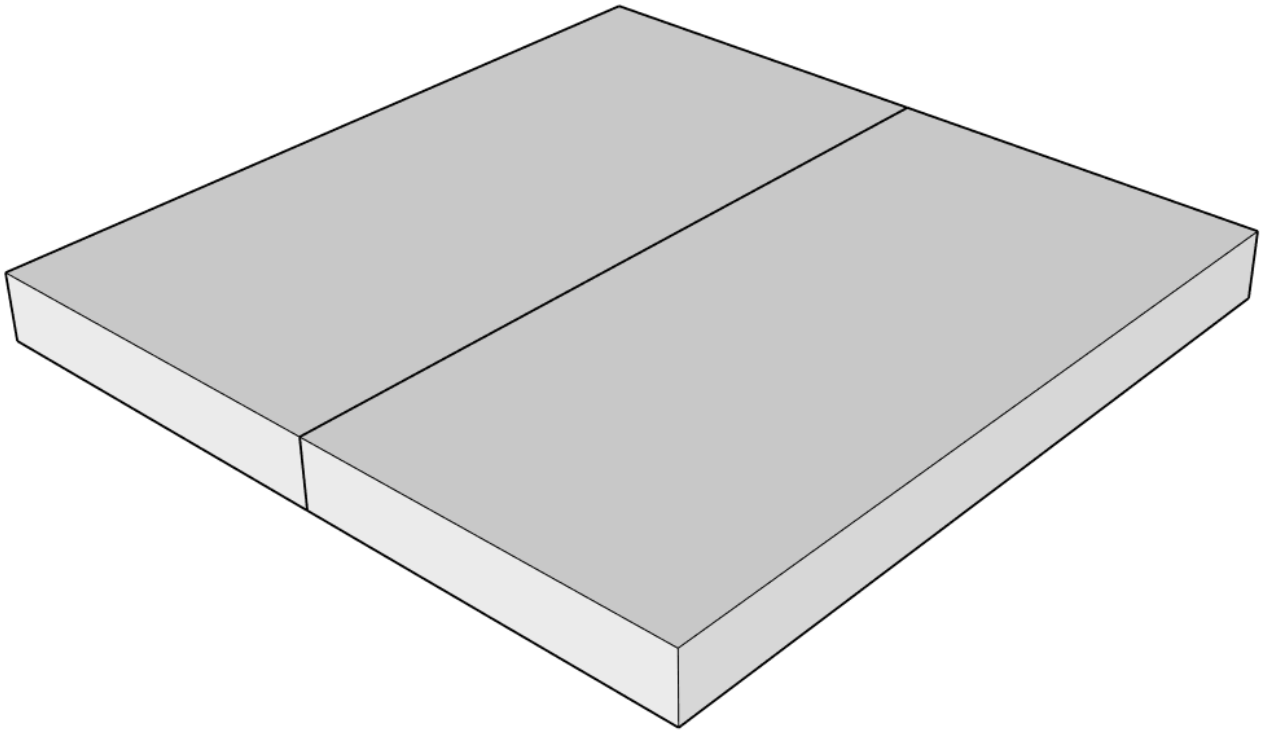

90x90cm

ATTENZIONE
Se uno o più elementi risultano danneggiati non procedere al montaggio, segnalare al venditore.

ATTENTION
If one or more elements are damaged, do not proceed with the assembly, report to the seller.

ATTENTION
Si un ou plusieurs éléments sont endommagés, ne pas poursuivre le montage et signalez-le au vendeur.

VORSICHT
Wenn eines oder mehrere Bestandteile beschädigt sind, fahren Sie nicht mit der Montage fort und melden Sie sich beim Verkäufer.

ATENCIÓN
Si uno o más elementos están dañados, no proceda con el montaje, informe al vendedor.

AANDACHT
Als een of meer elementen beschadigd zijn, ga dan niet verder met de montage, maar meld dit bij de verkoper.

Istruzioni del produttore · pagina 3 di 9

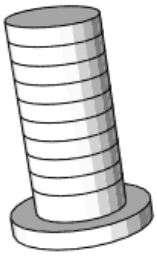

A x32

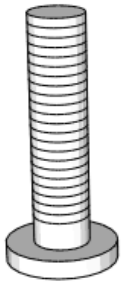

B x12

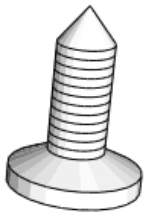

C x8

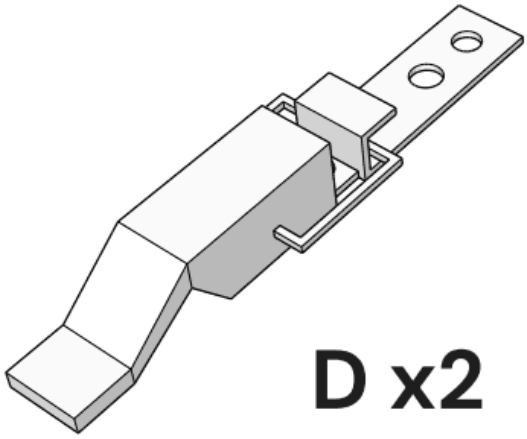

D x2

E x12

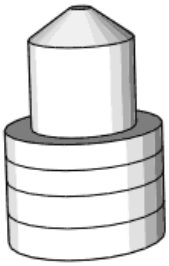

F x6

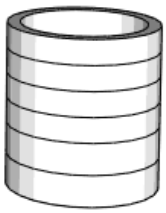

G x6

Istruzioni del produttore · pagina 4 di 9

1

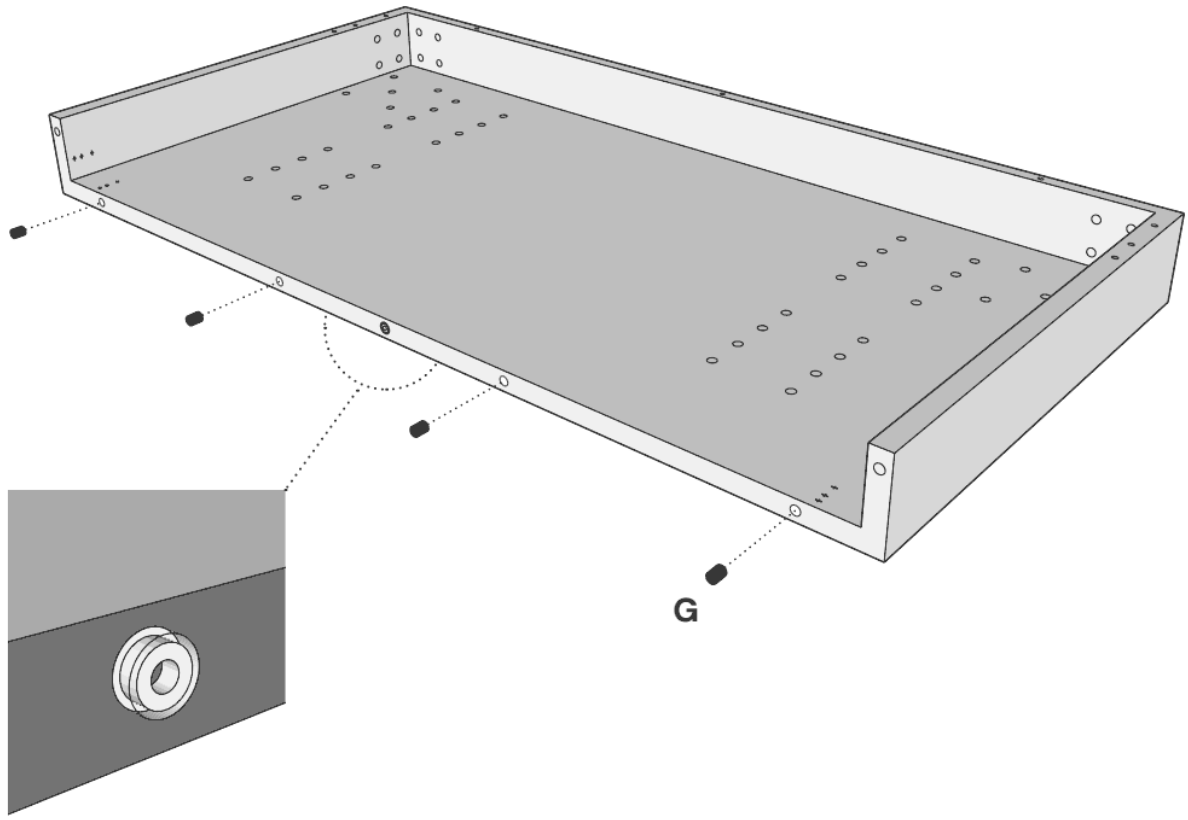

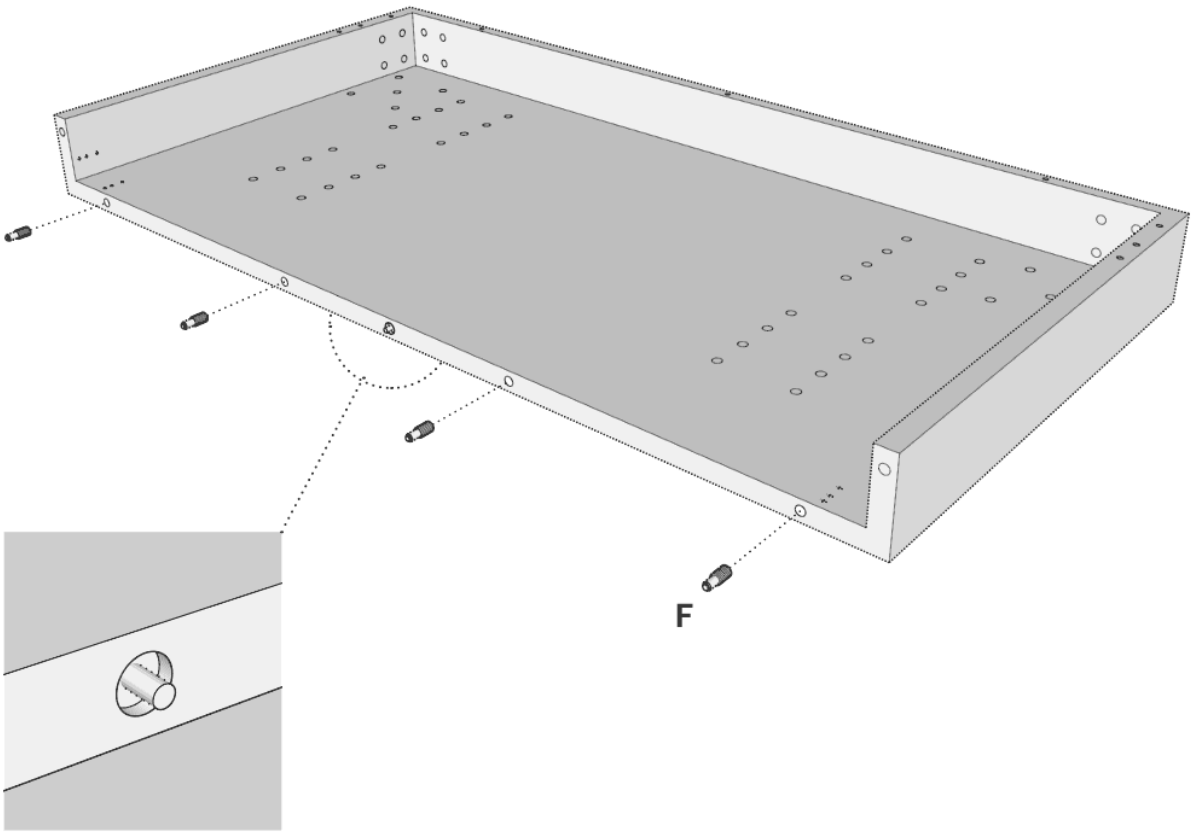

Istruzioni del produttore · pagina 5 di 9

2

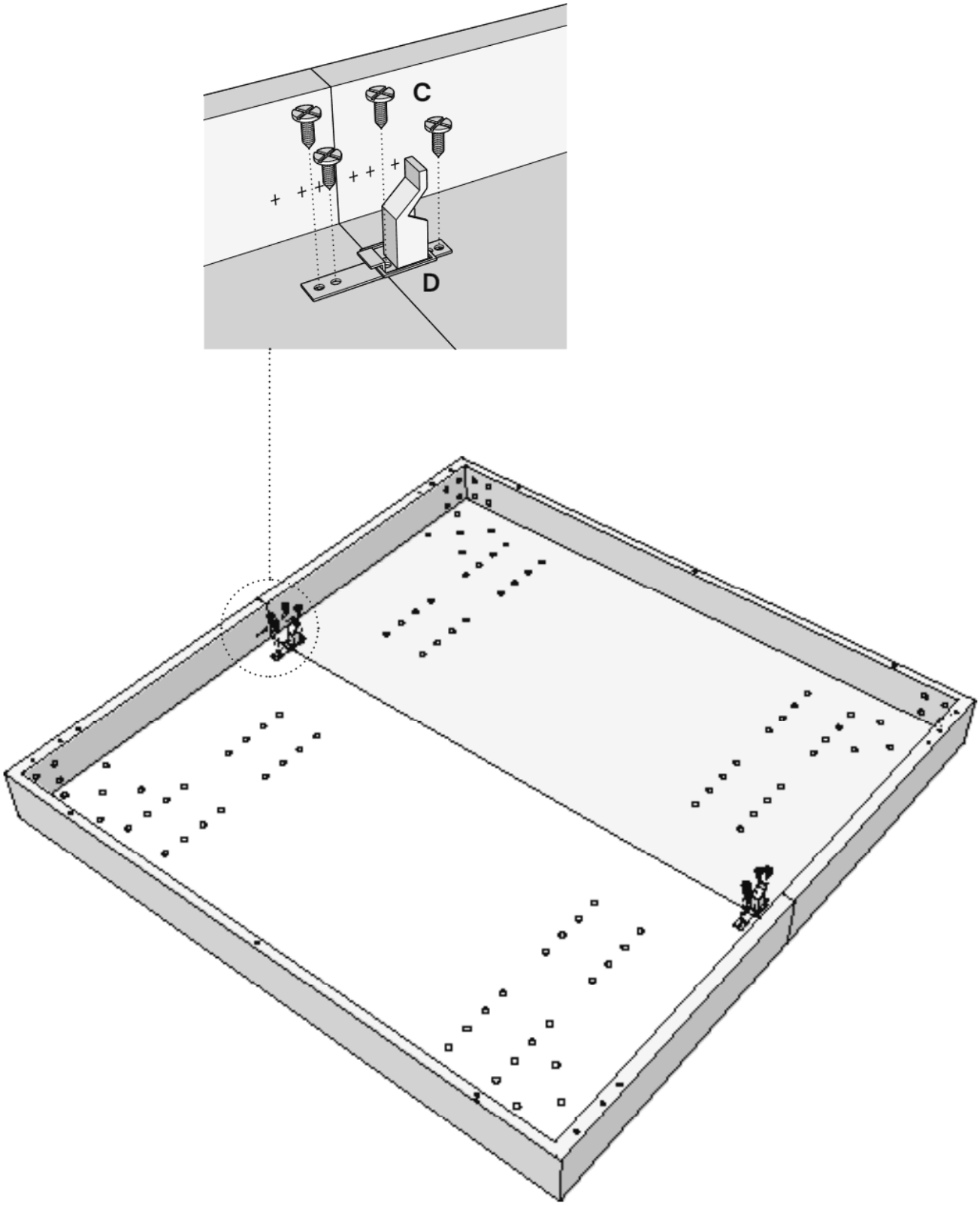

ATTENZIONE
PRIMA DI PROCEDERE MONTARE LE GAMBE DEL TAVOLO

ATTENTION
BEFORE PROCEEDING, FIX THE LEGS TO THE TOP

AUFMERKSAMKEIT
BEVOR SIE FORTFAHREN, BEFESTIGEN SIE DIE BEINE OBEN

ATTENTION
AVANT DE PROCÉDER, FIXER LES JAMBES AU HAUT

ATENCIÓN
ANTES DE CONTINUAR, FIJAR LAS PATAS EN LA PARTE SUPERIOR

AANDACHT
VOORDAT U VERDER GAAT, BEVESTIGT U DE BENEN AAN DE BOVENKANT

Istruzioni del produttore · pagina 7 di 9

3

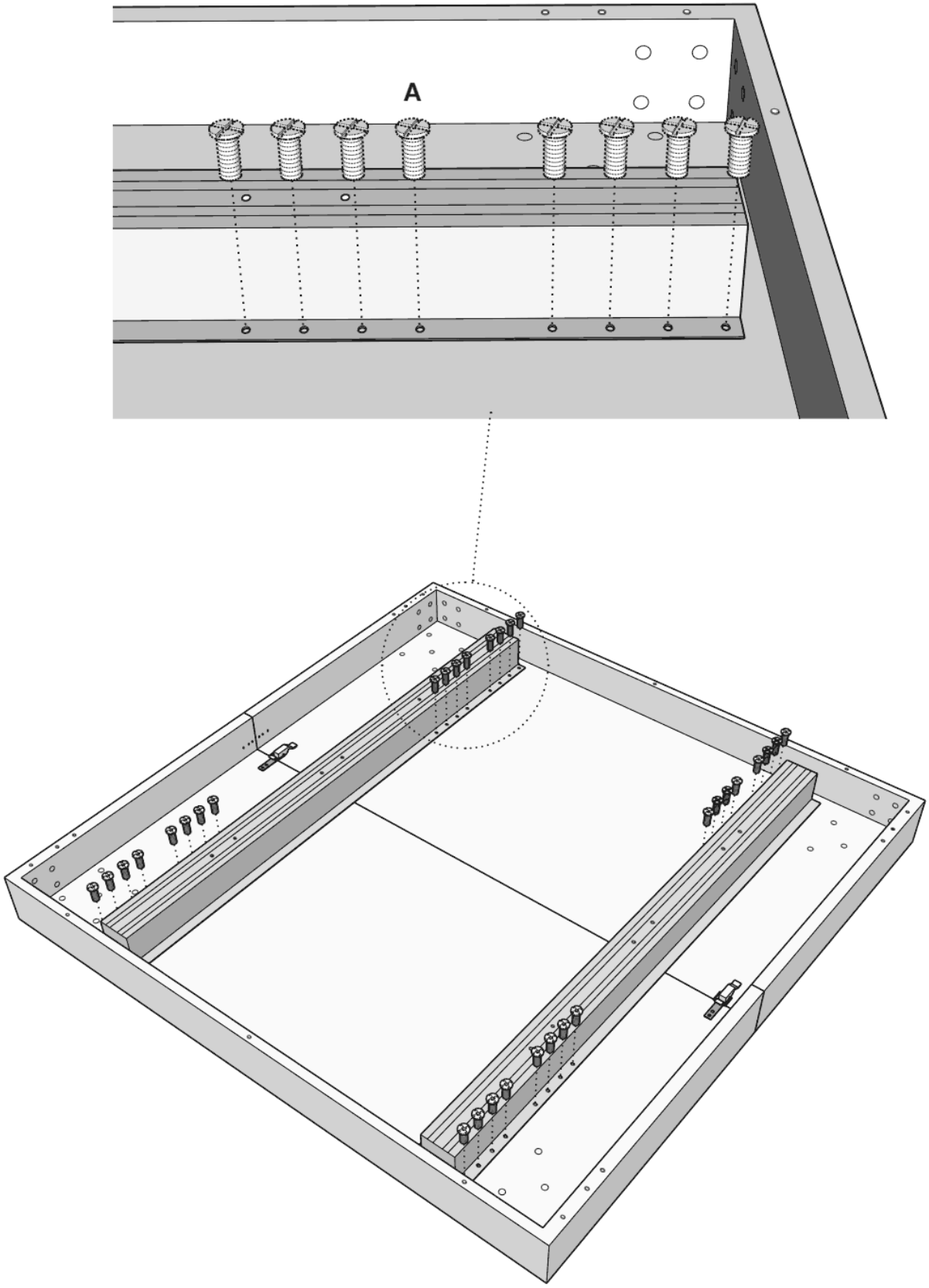

Istruzioni del produttore · pagina 8 di 9

4

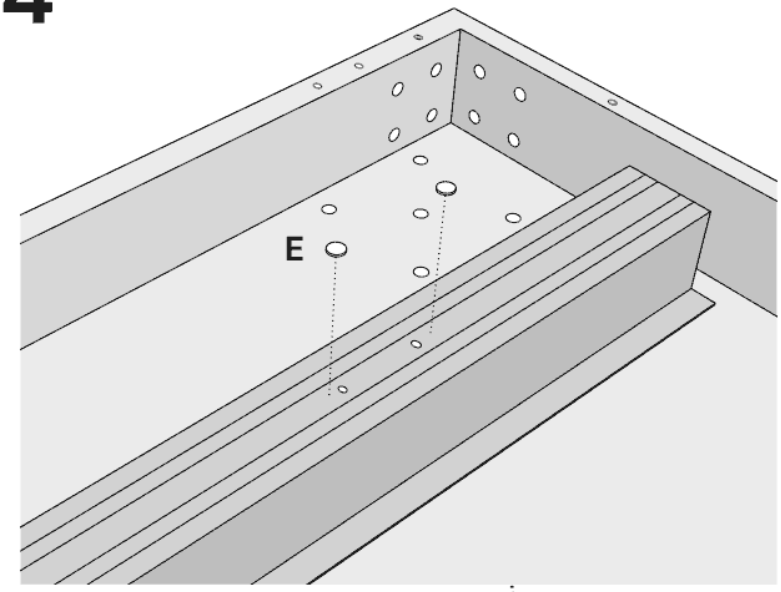

LA SUPERFICIE DEVE ESSERE PULITA
IN MODO DA FAR ADERIRE BENE I FELTRINI

THE SURFACE MUST BE CLEAN SO THAT
THE FELTS ADHERE WELL

LA SURFACE DOIT ÊTRE PROPRE POUR
QUE LES FEUTRES ADHÈRENT BIEN

DIE OBERFLÄCHE MUSS SAUBER SEIN,
DAMIT DIE FILZE GUT HAFTEN

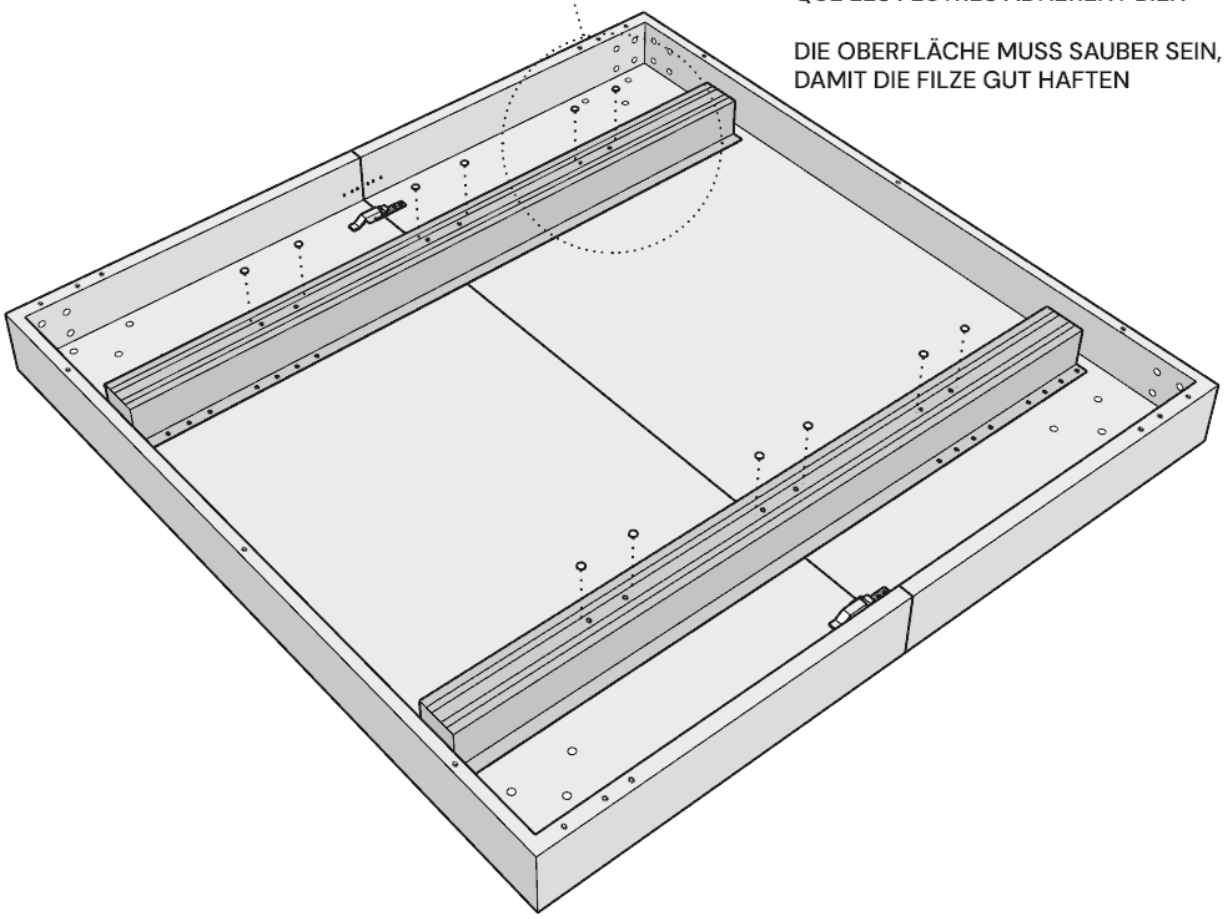

Istruzioni del produttore · pagina 9 di 9

5

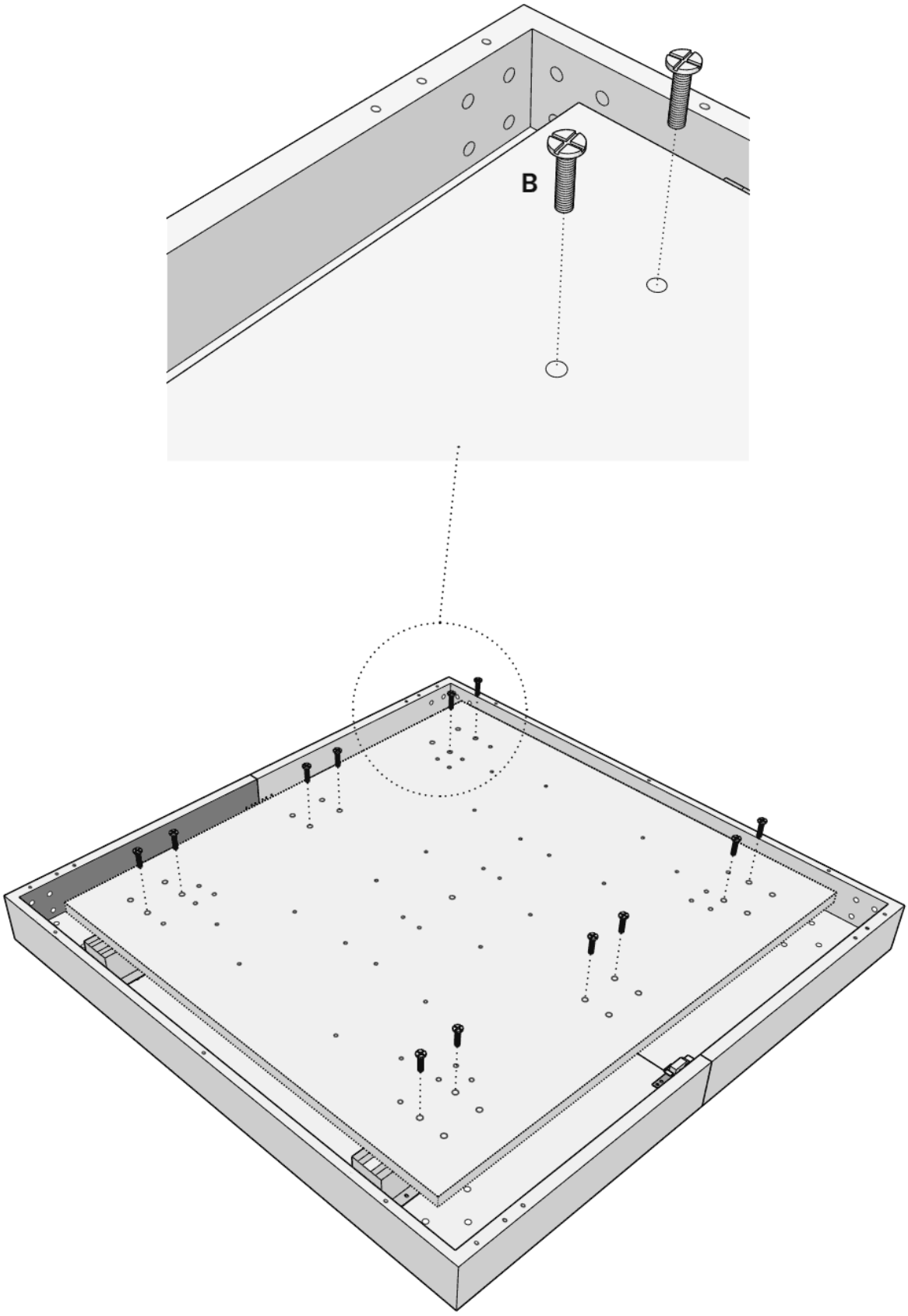

Avvertenze, cura e garanzia

Avvertenze del produttore

- Il prodotto va montato solo da adulti, dopo aver letto queste istruzioni.
- Se non segui le istruzioni puoi farti male o rovinare il prodotto. Il produttore non risponde di danni da montaggio o fissaggio sbagliati.
- Prima di iniziare controlla che ci sia tutta la ferramenta e che niente sia rotto.
- Uso solo in casa, come previsto. Non modificare il prodotto: il produttore non risponde delle modifiche.
- Usato come previsto, il prodotto non è tossico per persone e ambiente.

Per farlo durare

- Pulisci con un panno morbido e un detergente delicato. Non servono cere.
- Niente solventi né prodotti abrasivi. Asciuga subito acqua o liquidi.
- Tienilo lontano da calore e sole diretto: il colore può sbiadire.
- Ogni tanto controlla che le viti siano strette.

Garanzia

Garanzia legale di conformità di **24 mesi** dalla consegna (Codice del Consumo, D.Lgs. 206/2005).

Non copre: montaggio con pezzi mancanti o rotti, usura normale, danni da sole, acqua, calore o uso sbagliato, modifiche al prodotto.

Conserva l'imballo finché il prodotto non è montato: serve in caso di reso o danno da trasporto.

Hai bisogno di aiuto?

Scrivi a aiuto@kery.it con il numero d'ordine.

Produttore

itamoby

itamoby s.r.l.

Via Monte Napoleone 8, 20121 Milano · P.IVA 02531680417 · REA MI 2521415

www.itamoby.com · info@itamoby.com

Venduto da

Kery

kery.it · aiuto@kery.it