Istruzioni di montaggio

KENTARO

Letto matrimoniale a scomparsa 160 con divano e colonna

itamoby

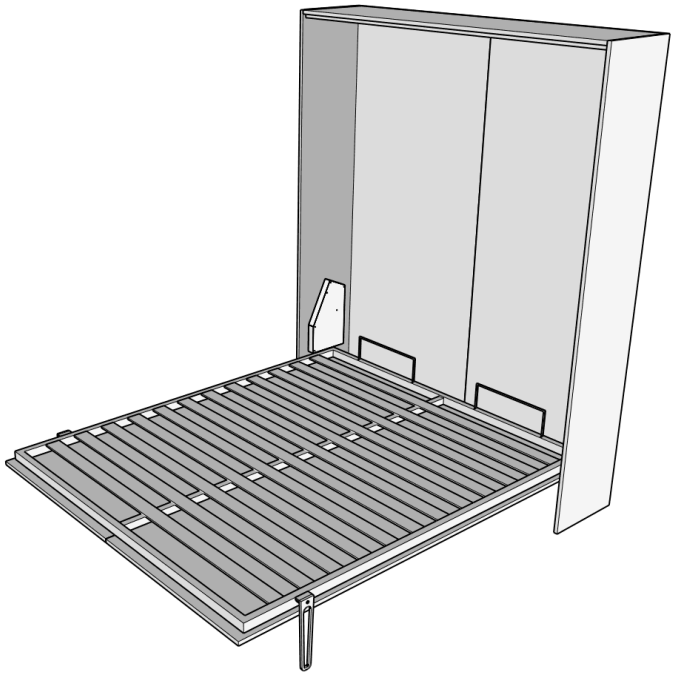

KENTARO

Rete da terra

22 cm

Prodotto da

itamoby

itamoby s.r.l. · Via Monte Napoleone 8, 20121 Milano

Tieni questo libretto: ti servirà se sposti il mobile.

Guida al montaggio a cura di Kery

Prima di iniziare

Un pezzo è rotto o manca?

Non montare il prodotto. Scrivi a **aiuto@kery.it** con il numero d'ordine e una foto.

Cosa ti arriva: 10 colli

Collo	Misure (cm)	Peso
1	213 × 89 × 5	**45 kg**
2	213 × 89 × 5	**45 kg**
3	213 × 45 × 5	**21 kg**
4	174 × 42 × 5	**19 kg**
5	200 × 170 × 9	**39 kg**
6	175 × 72 × 37	**12 kg**
7	179 × 68 × 8	**39 kg**
8	222 × 72 × 6	**32 kg**
9	59 × 63 × 8	**9 kg**
10	222 × 49 × 11	**28 kg**

Apri tutti i colli e controlla i pezzi con l'elenco del produttore.

Cosa ti serve

- Cacciavite a croce e la chiave nel sacchetto
- Avvitatore (facoltativo): usa la forza più bassa
- Due persone: il collo più pesante è 45 kg
- Un tappeto o il cartone dei colli, per non graffiare

In che ordine si monta

Parte 1 Il letto

Parte 2 Il divano

Parte 3 I pensili

Parte 4 Il letto

Come leggere le istruzioni

Nelle pagine che seguono trovi i disegni originali del produttore, in ordine. Segui i numeri dei passi. Le lettere indicano le viti e i pezzi dell'elenco.

Per montare in sicurezza

Monta il prodotto solo da adulti, su un pavimento piano e libero. Usa guanti e occhiali da lavoro. Stringi le viti senza forzare. Tieni viti e sacchetti lontano dai bambini.

Parte 1 di 4 · Il letto · pagina 1 di 22

itamoby

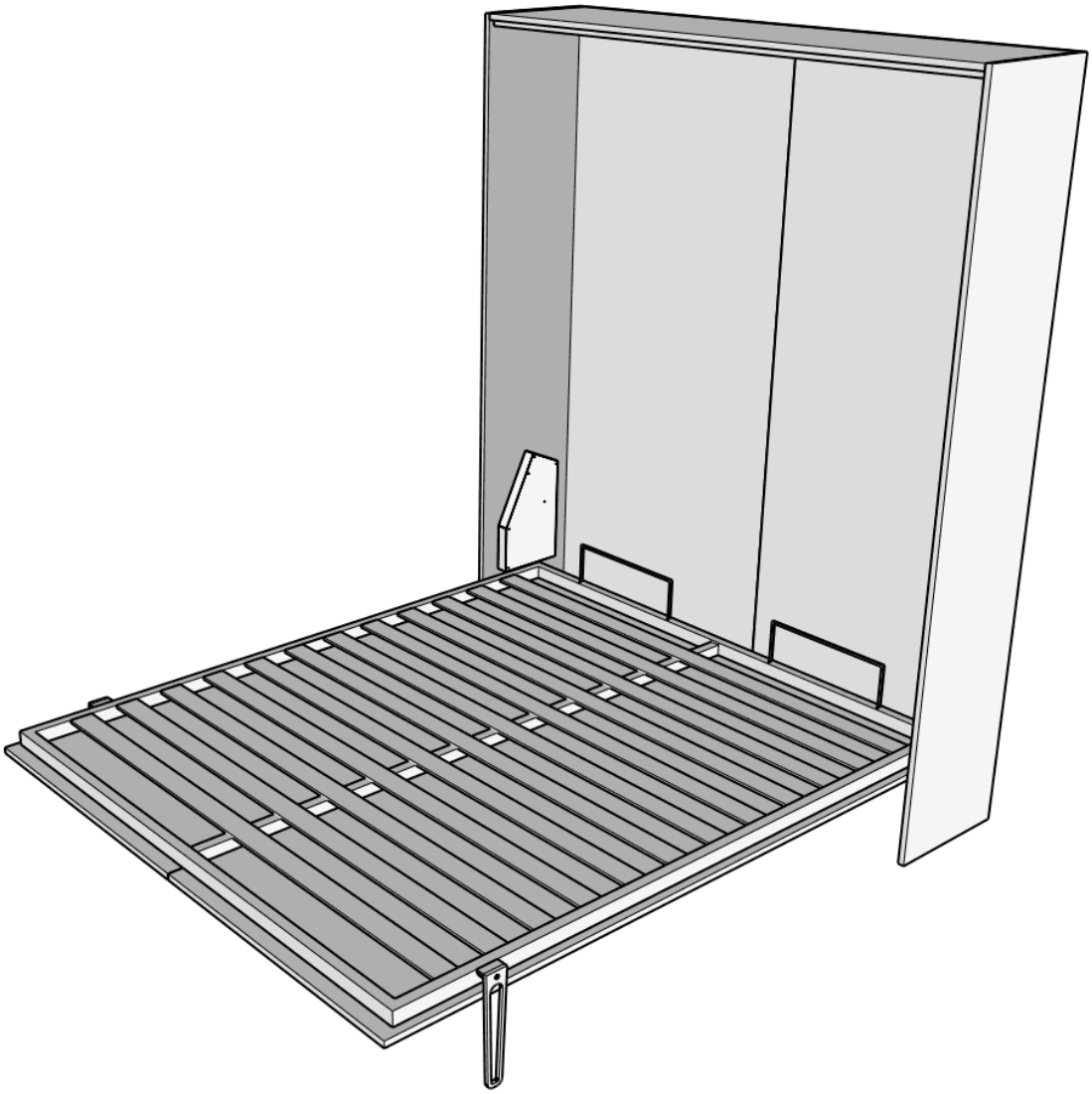

KENTARO



ATTENZIONE
Se uno o più elementi risultano danneggiati non procedere al montaggio, segnalare al venditore.
È OBBLIGATORIO IL FISSAGGIO AL MURO TRAMITE TASSELLI
VERIFICARE LA COMPATIBILITÁ

ATTENTION
If one or more elements are damaged, do not proceed with the assembly, report to the seller.
FIXING TO THE WALL WITH PLUGS IS COMPULSORY
CHECK COMPATIBILITY

ATTENTION
Si un ou plusieurs éléments sont endommagés, ne pas poursuivre le montage et signalez-le au vendeur.
FIXATION MURALE OBLIGATOIRE AU MOYEN DE CHEVILLES ADAPTÉES AU TYPE DE MUR, VÉRIFIER LEUR COMPATIBILITÉ.

VORSICHT:
Wenn ein oder mehrere Bestandteile beschädigt sind, fahren Sie nicht mit der Montage fort und melden Sie es dem Verkäufer.
DIE BEFESTIGUNG AN DER WAND MIT DÜBELN IST OBLIGATORISCH
BITTE KOMPATIBILITÄT IMMER PRÜFEN

ATENCIÓN
Si uno o más elementos están dañados, no proceda con el montaje, informe al vendedor.
LA FIJACIÓN A LA PARED CON TAPONES ES OBLIGATORIA
COMPROBAR COMPATIBILIDAD

AANDACHT
Als een of meer elementen beschadigd zijn, ga dan niet verder met de montage, maar meld dit bij de verkoper.
BEVESTIGING AAN DE MUUR MET STEKKERS IS VERPLICHT
COMPATIBILITEIT CONTROLEREN

Parte 1 di 4 · Il letto · pagina 3 di 22

1

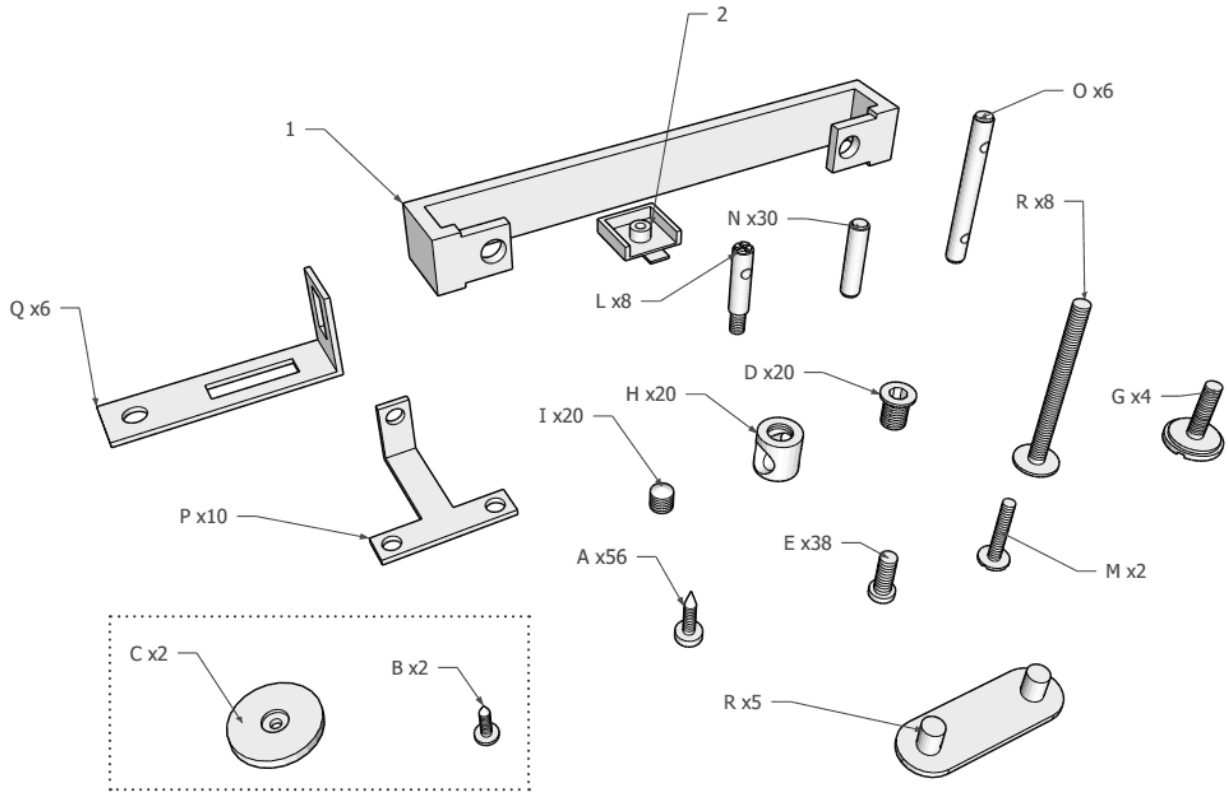

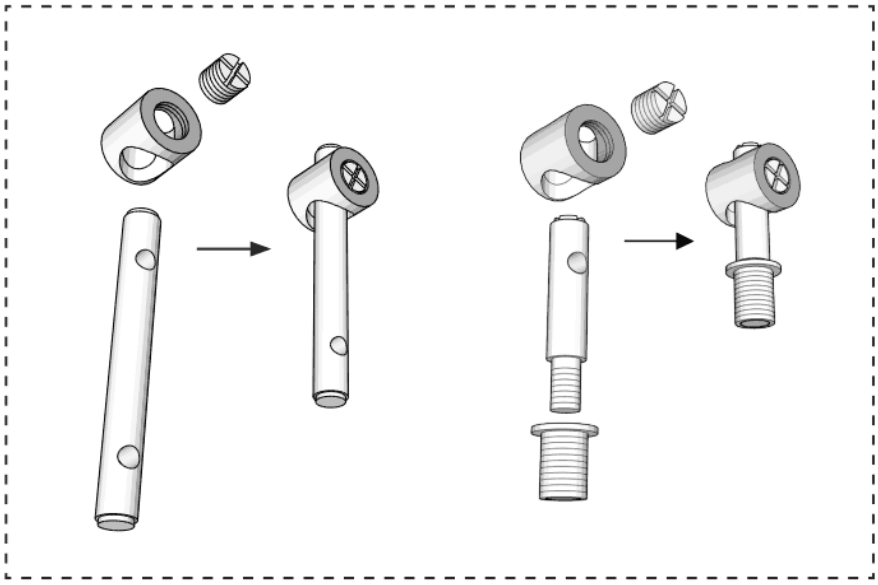

Parte 1 di 4 · Il letto · pagina 4 di 22

2

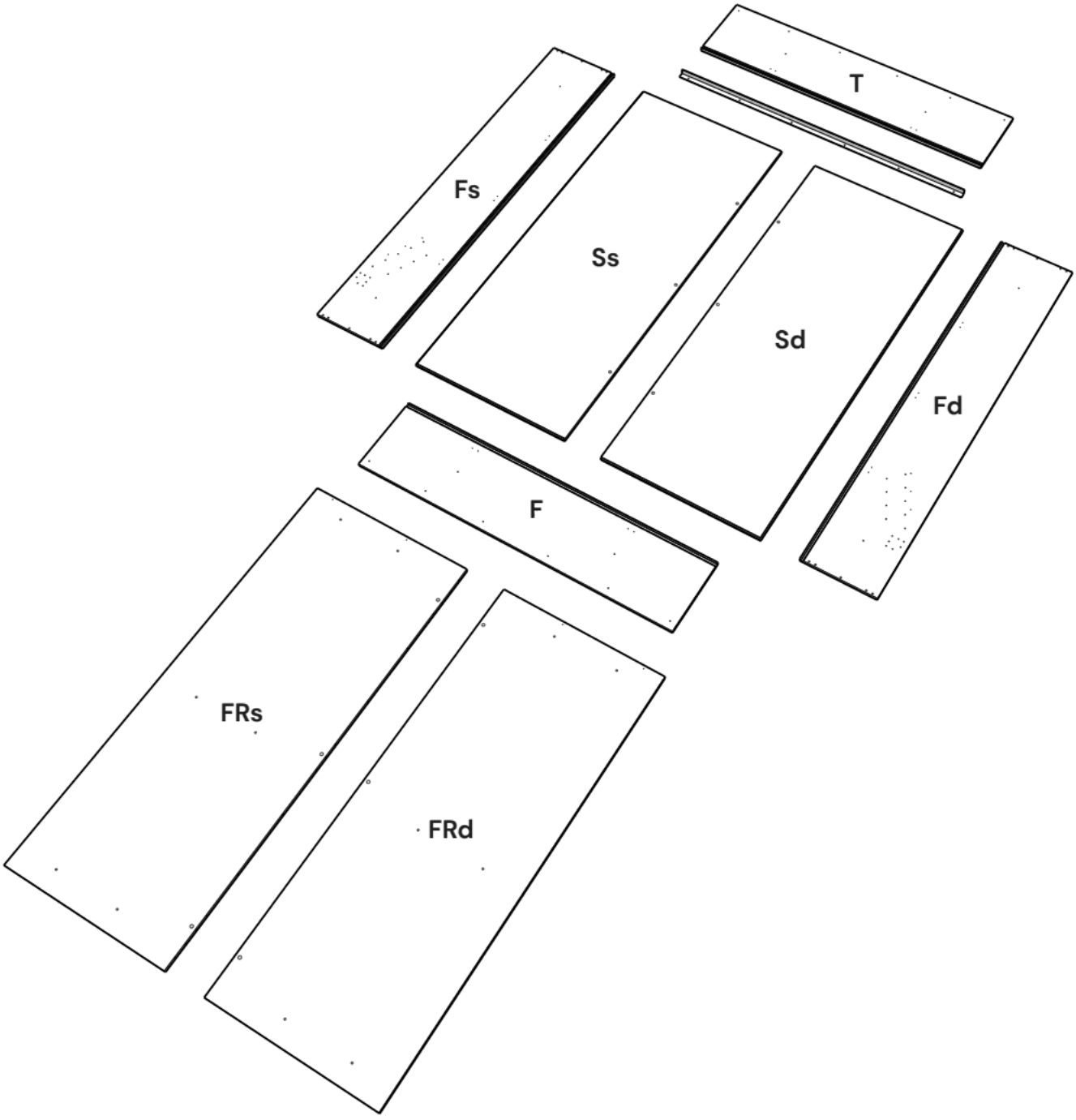

Parte 1 di 4 · Il letto · pagina 5 di 22

3

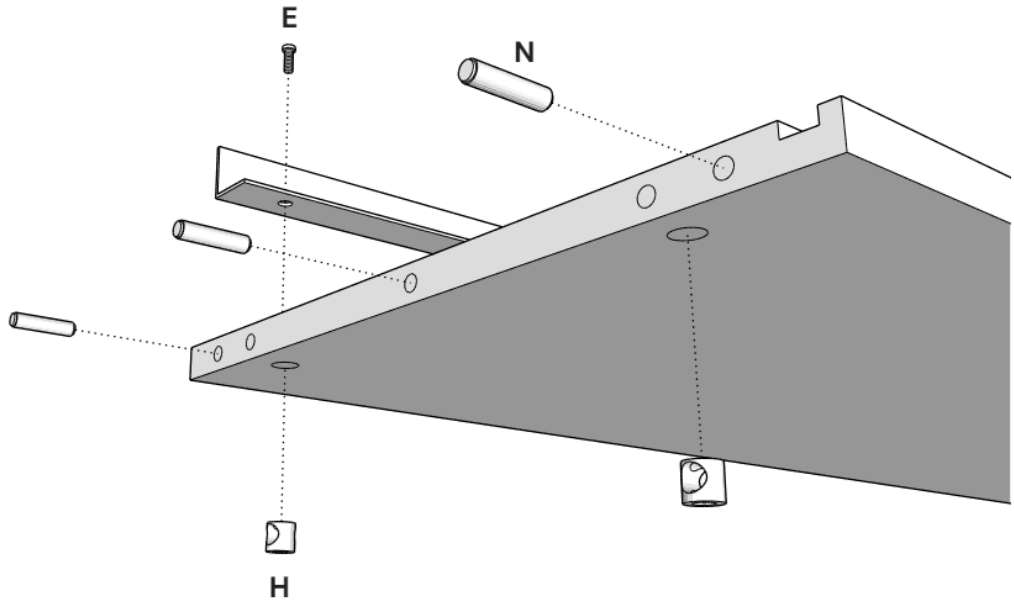

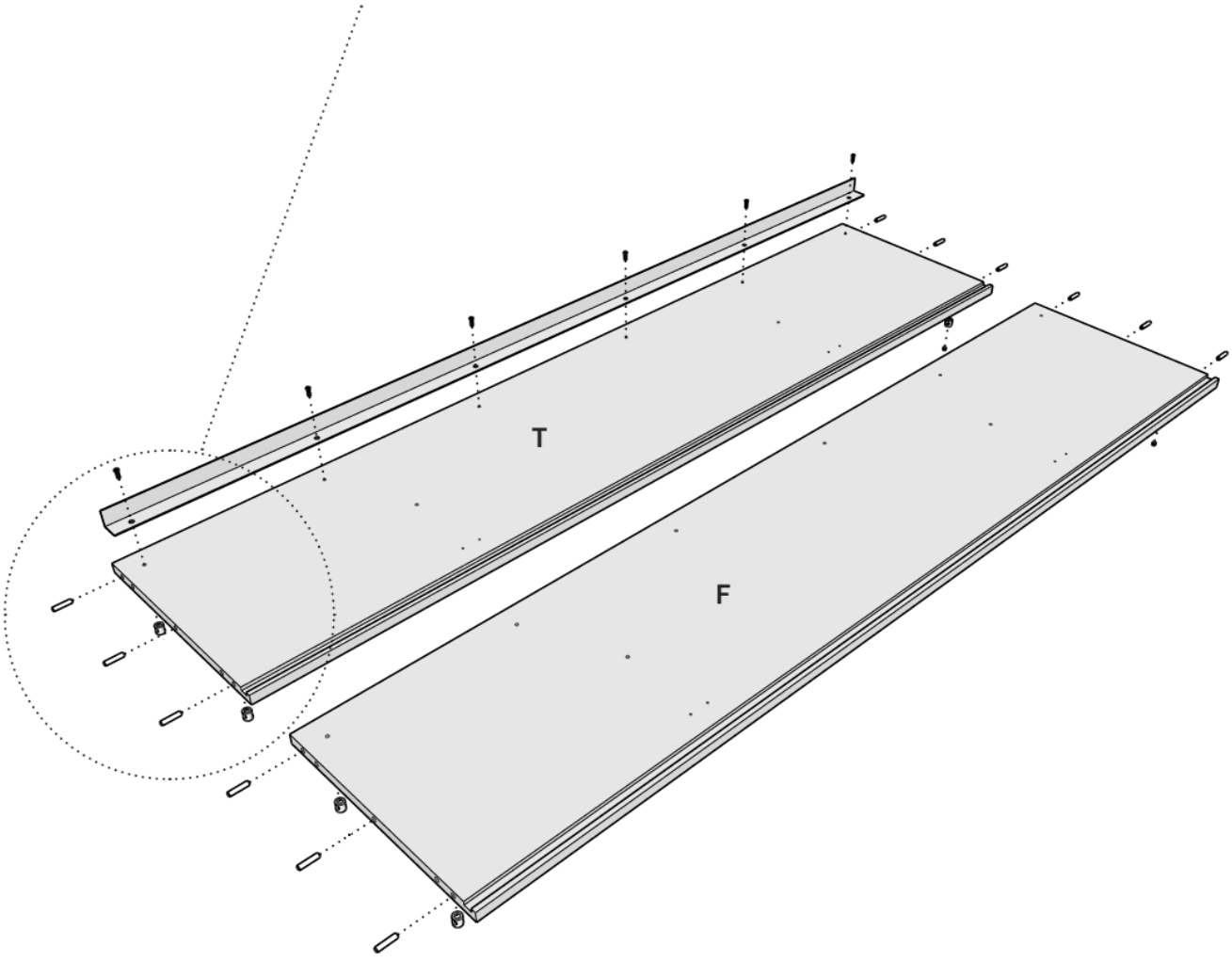

Parte 1 di 4 · Il letto · pagina 6 di 22

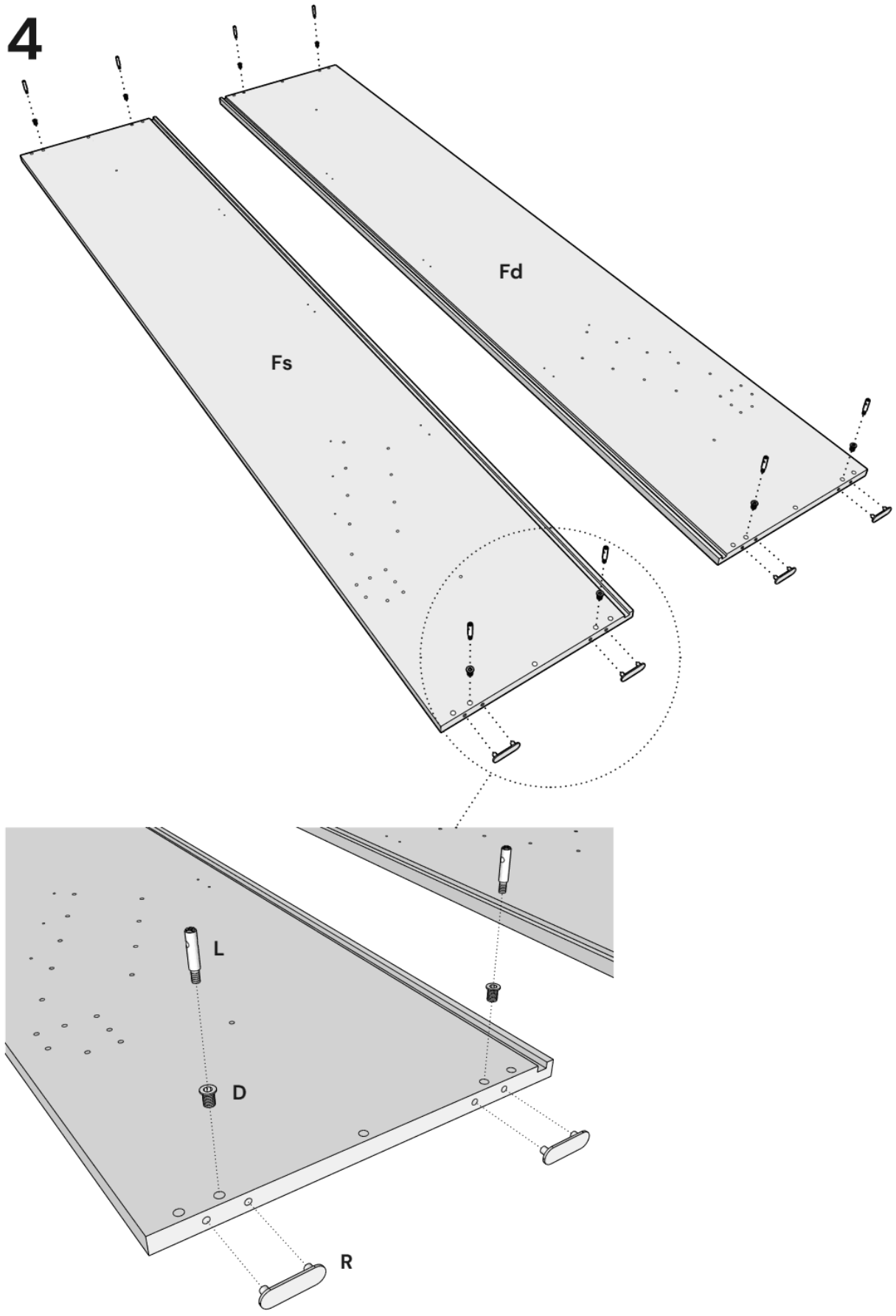

Parte 1 di 4 · Il letto · pagina 7 di 22

5

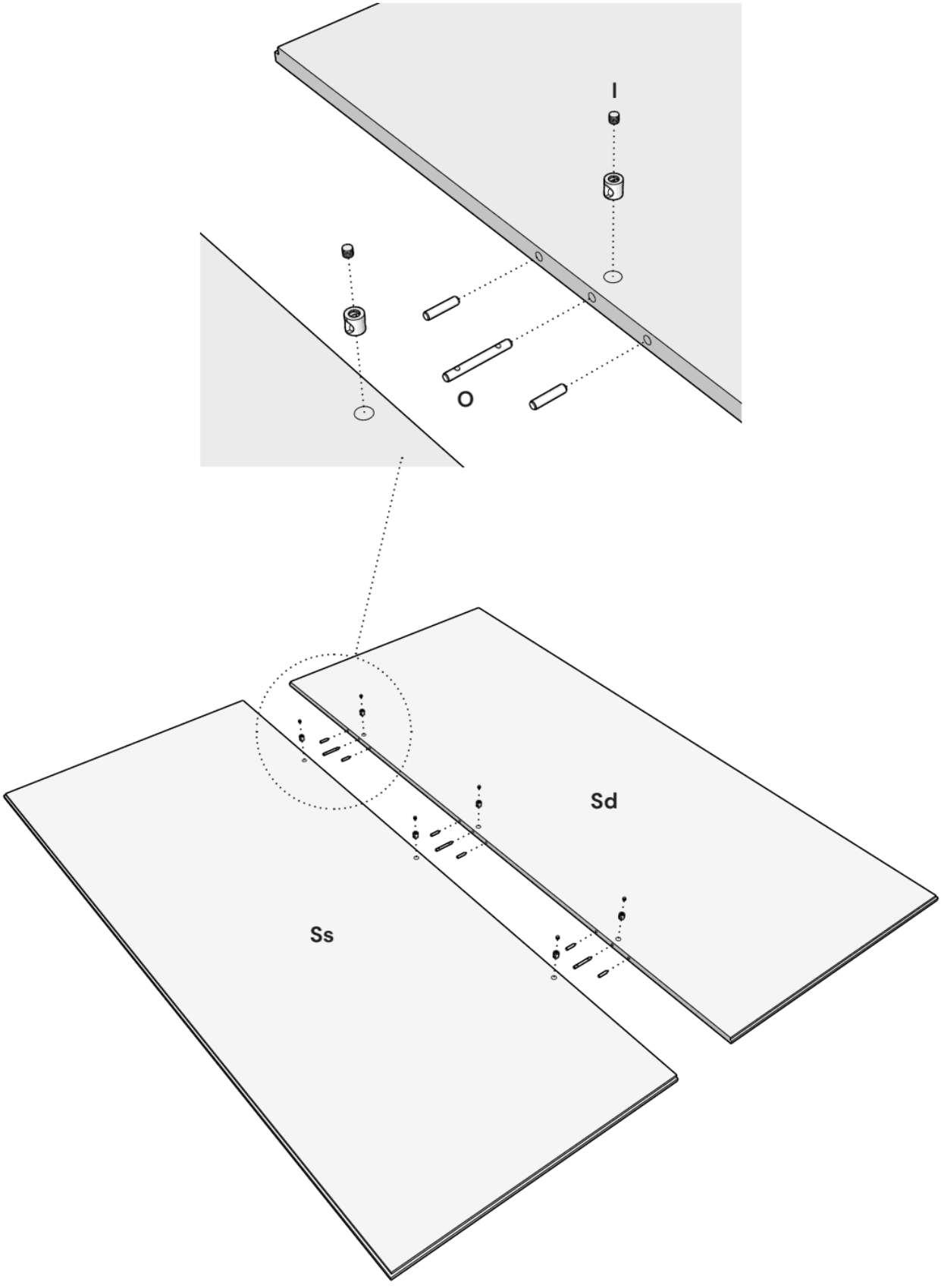

Parte 1 di 4 · Il letto · pagina 8 di 22

6

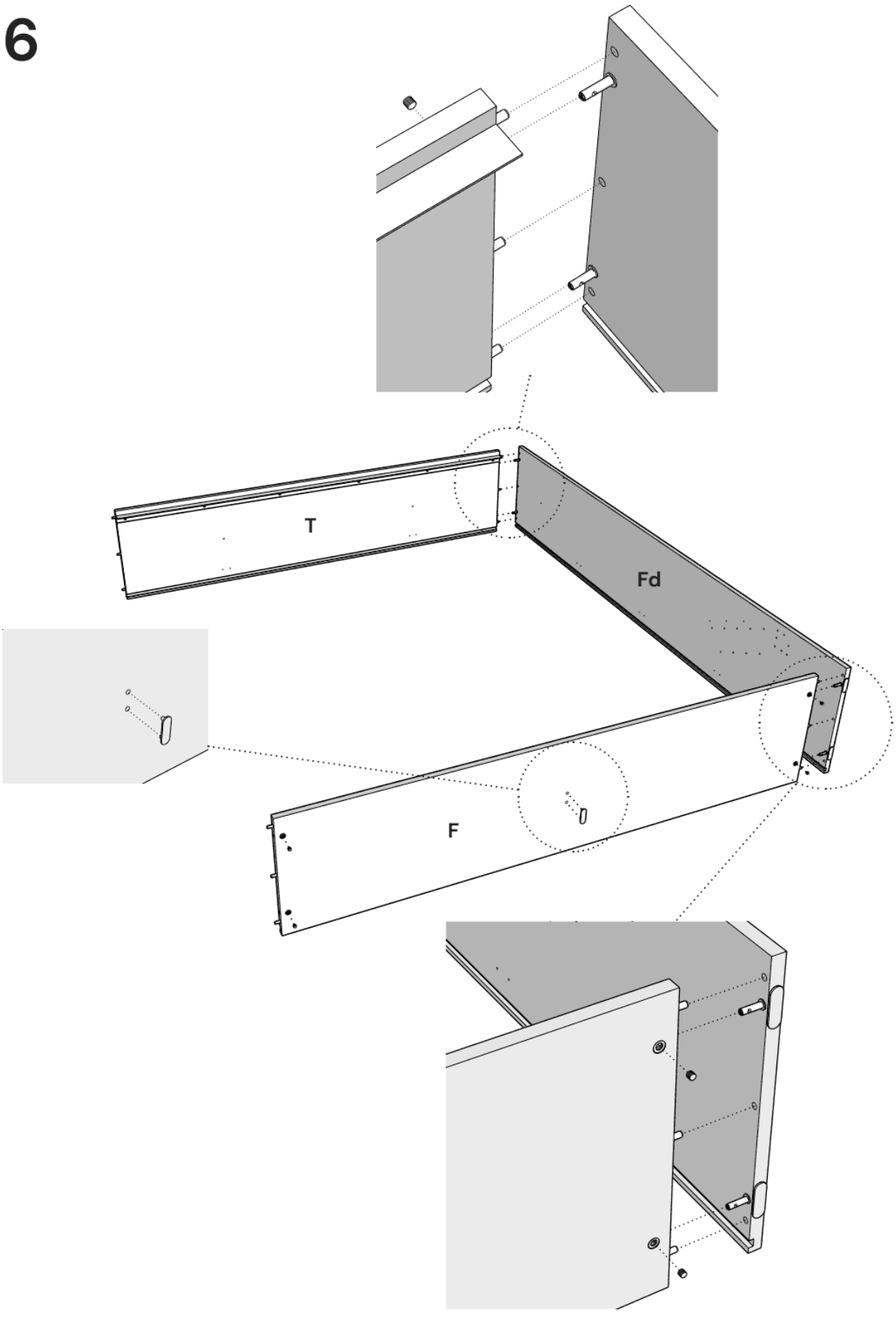

Parte 1 di 4 · Il letto · pagina 9 di 22

7

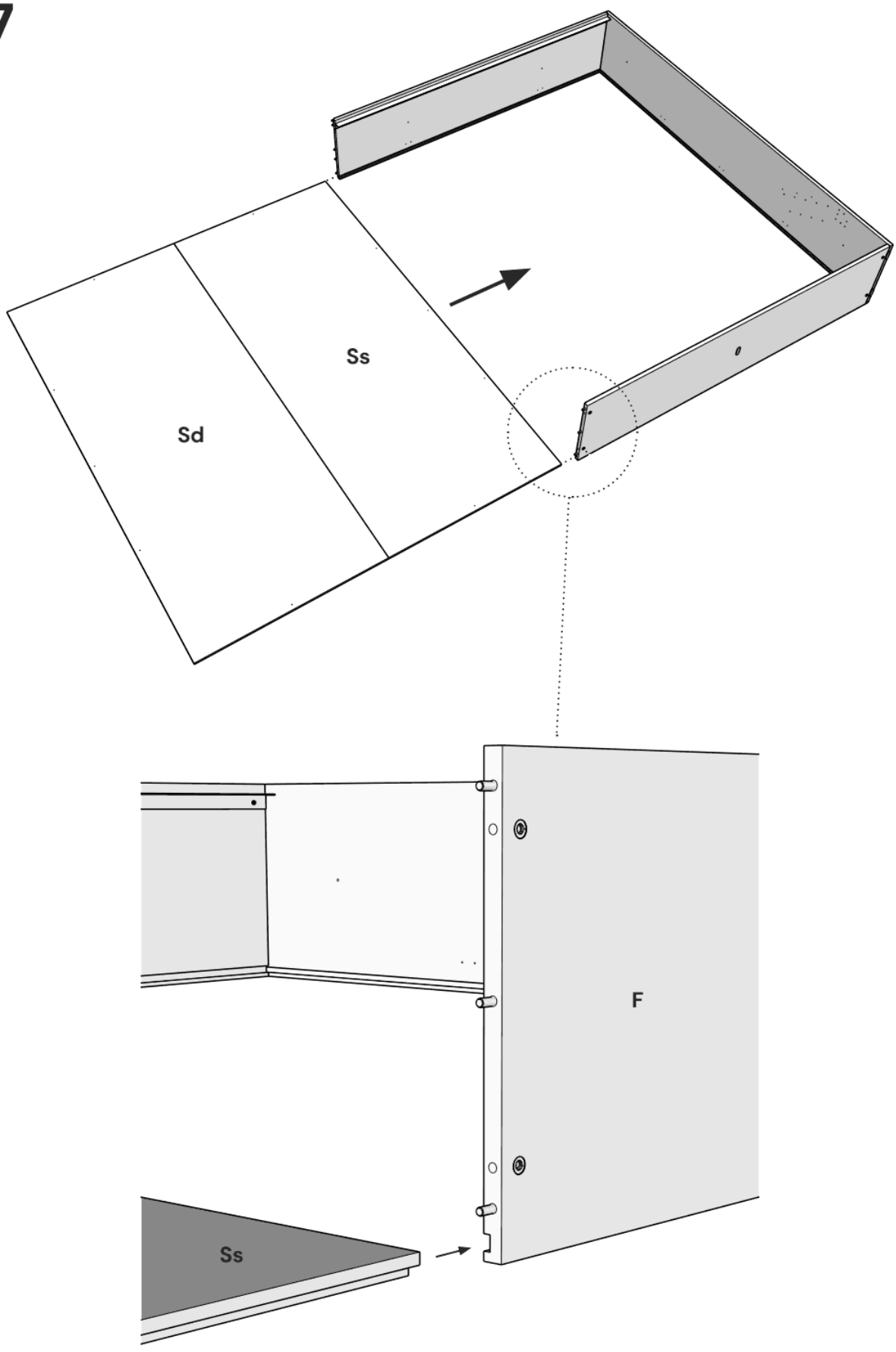

Parte 1 di 4 · Il letto · pagina 10 di 22

8

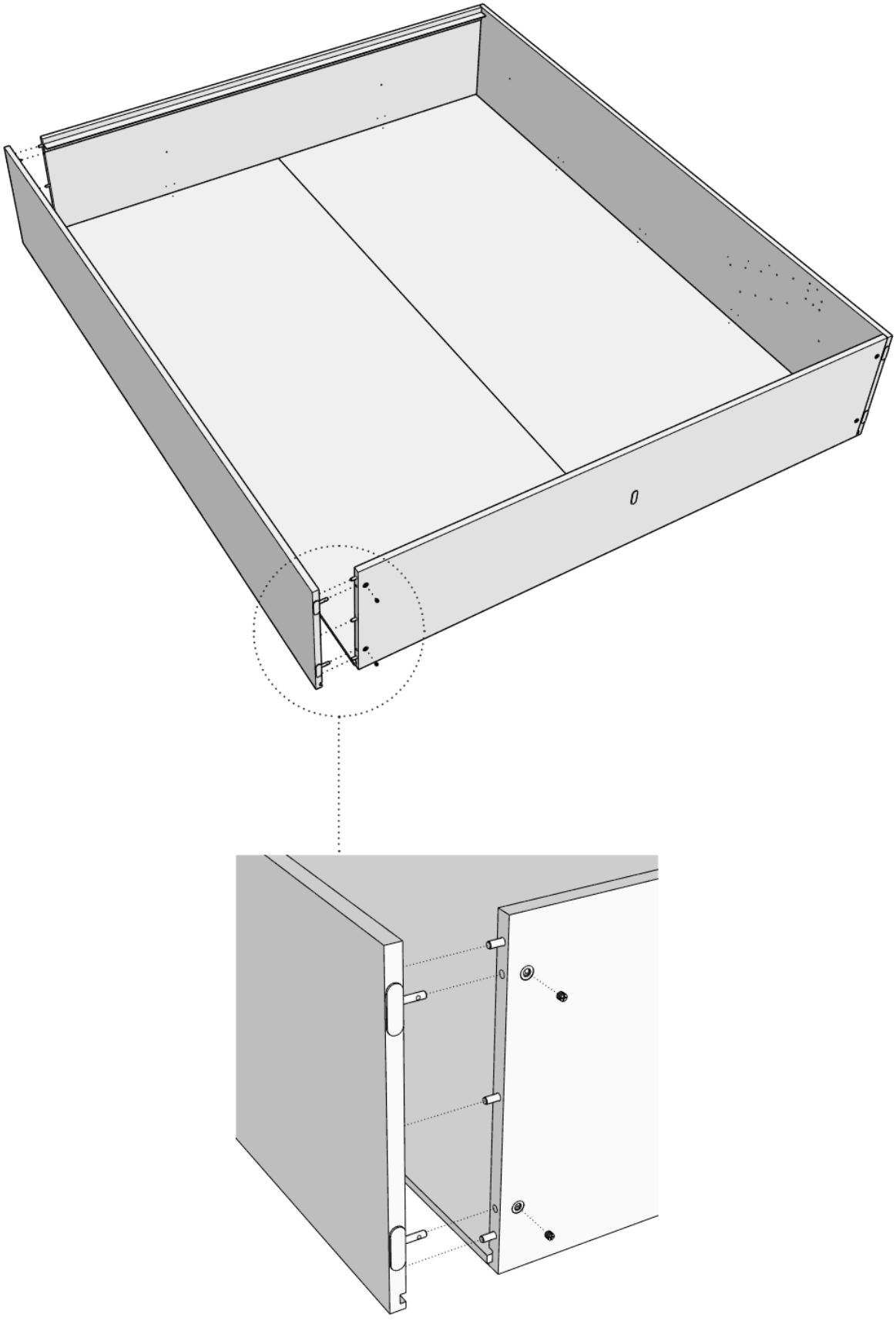

9

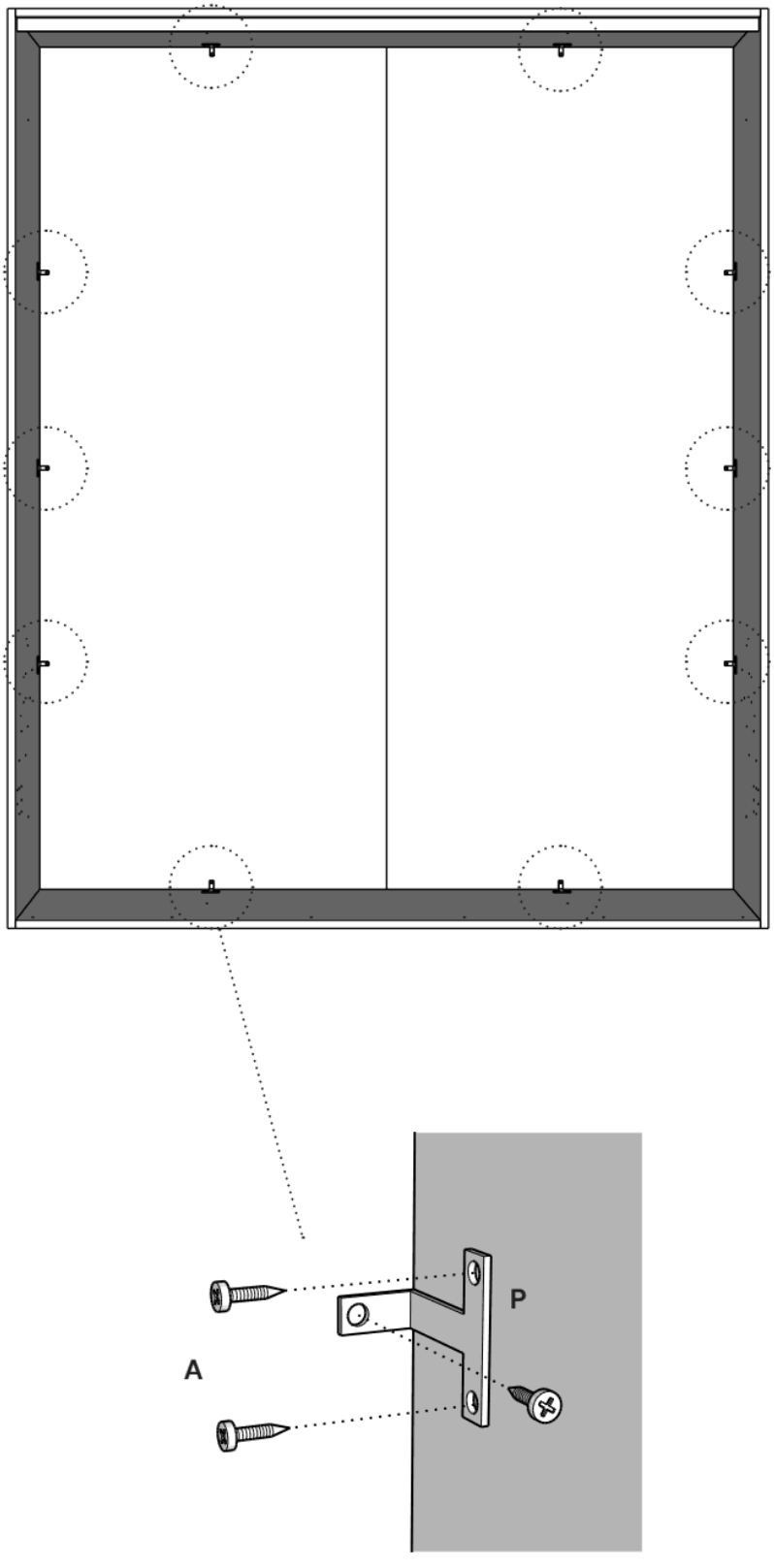

Parte 1 di 4 · Il letto · pagina 12 di 22

10

FISSARE LA STRUTTURA AL MURO TRAMITE LE STAFFE “S”
E TASSELLI DA ACQUISTARE A PARTE

FIX THE STRUCTURE TO THE WALL USING THE “S” BRACKETS
AND PLUGS TO BE PURCHASED SEPARATELY

FIXER LA STRUCTURE AU MUR À L’AIDE DES SUPPORTS EN “S”
ET DES CHEVILLES À ACHETER SÉPARÉMENT

DIE STRUKTUR AN DER WAND MITHILFE DER „S“-KLAMMERN
UND DÜBEL ZU BEFESTIGEN. DIE DÜBEL SIND SEPARAT ZU ERWERBEN

FIJAR LA ESTRUCTURA A LA PARED MEDIANTE LOS SOPORTES “S”
Y LOS TAPONES QUE SE ADQUIEREN POR SEPARADO

BEVESTIG DE STRUCTUUR AAN DE MUUR MET BEHULP VAN DE “S”
BEUGELS EN STEKKERS DIE APART TE KOOP ZIJN

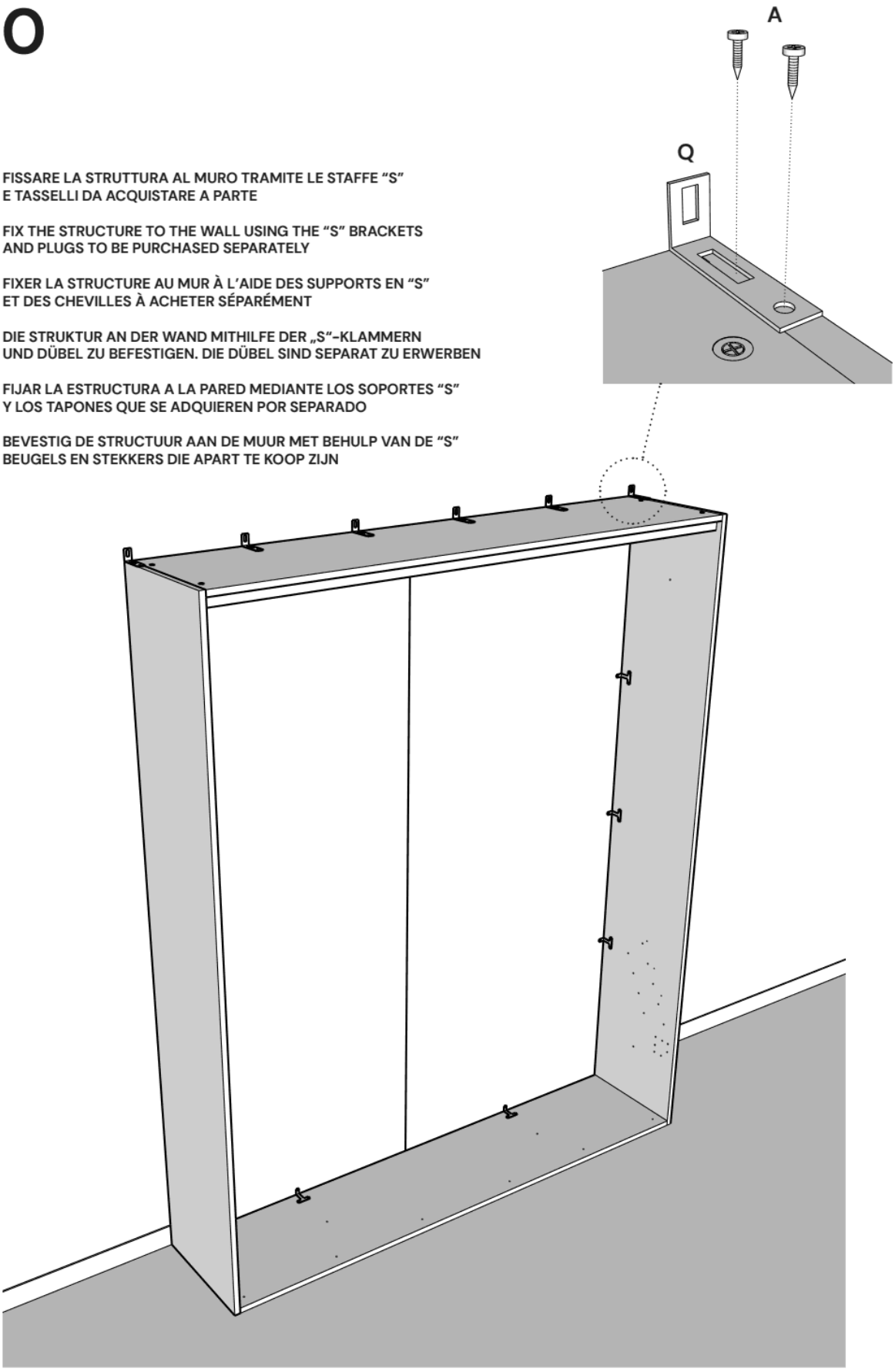

Parte 1 di 4 · Il letto · pagina 13 di 22

11

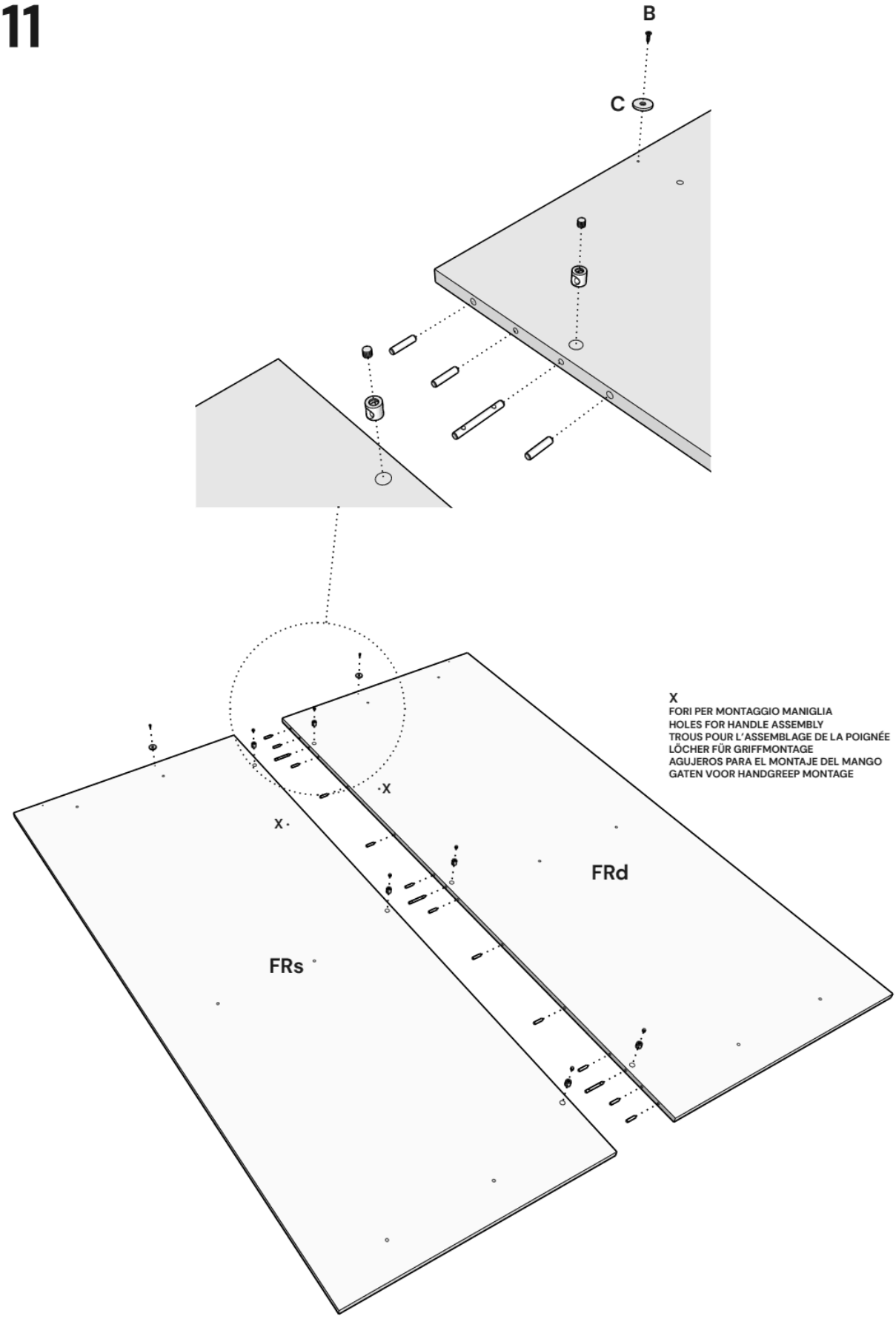

Parte 1 di 4 · Il letto · pagina 14 di 22

12

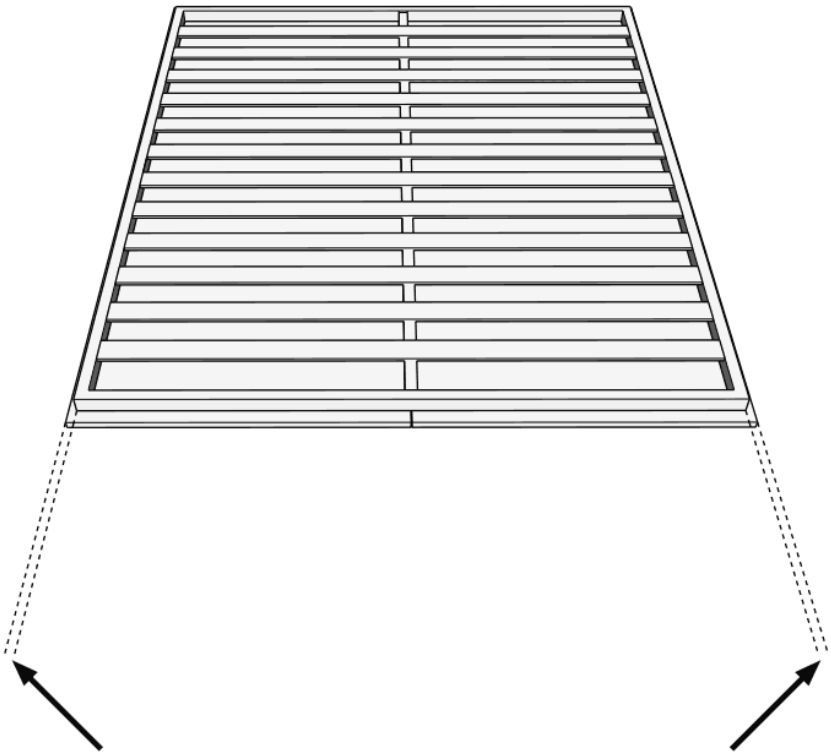

CENTRARE LA RETE SUI PANNELLI PRIMA DI AVVITARE FINO IN FONDO LE VITI
CENTER THE NET ON THE PANELS BEFORE FULLY TIGHTENING THE SCREWS
CENTRER LE FILET SUR LES PANNEAUX AVANT DE SERRER COMPLÈTEMENT LES VIS
DAS NETZ AUF DEN PLATTEN ZENTRIEREN, BEVOR DIE SCHRAUBEN KOMPLETT FESTGEZOGEN WERDEN
CENTRAR LA RED SOBRE LOS PANELES ANTES DE APRETAR COMPLETAMENTE LOS TORNILLOS
CENTREER HET NET OP DE PANELEN VOORDAT DE SCHROEVEN VOLLEDIG WORDEN VASTGEDRAAID

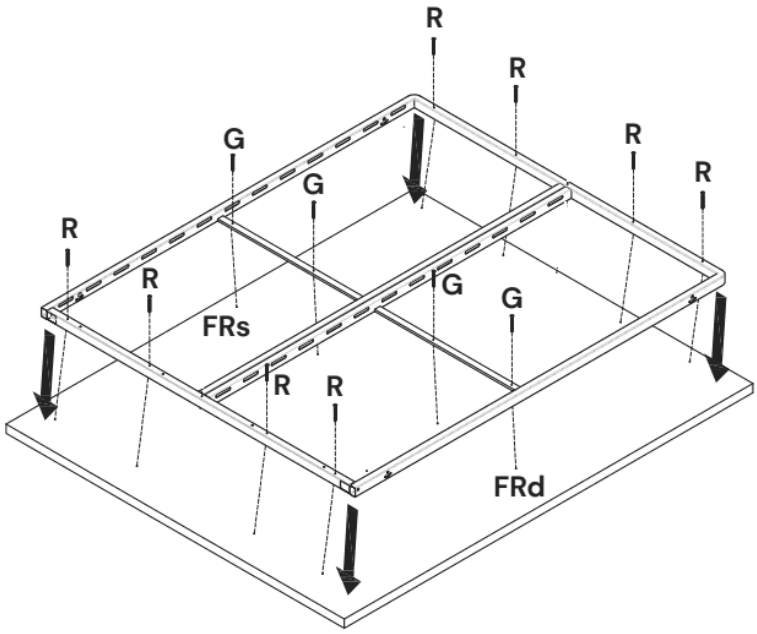

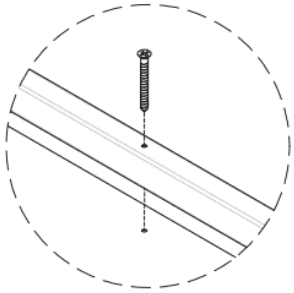

Parte 1 di 4 · Il letto · pagina 15 di 22

Ⓐ 2x 8x40	Ⓖ 2x M8	Ⓨ 2x	Ⓢ 1x
@ 2x 8x50	Ⓗ 2x Ø6	Ⓞ 2x	Ⓣ 2x
Ⓑ 2x M8x55	Ⓘ 2x	Ⓟ 2x	Ⓤ 2x
Ⓒ 2x M6x16	Ⓛ 2x	Ⓠ 2x	Ⓥ 1x
Ⓓ 2x TPSEI M8x20	Ⓜ 2x Ø6	Ⓡ 2x	Ⓩ 1x
Ⓔ 2x	Ⓝ 2x Ø16x25	# 2x Ø10x11	Ⓦ 1x
Ⓕ 2x M8 - autoblocc.	$ 2x		Ⓙ 1x
& 4x Ø25			

1

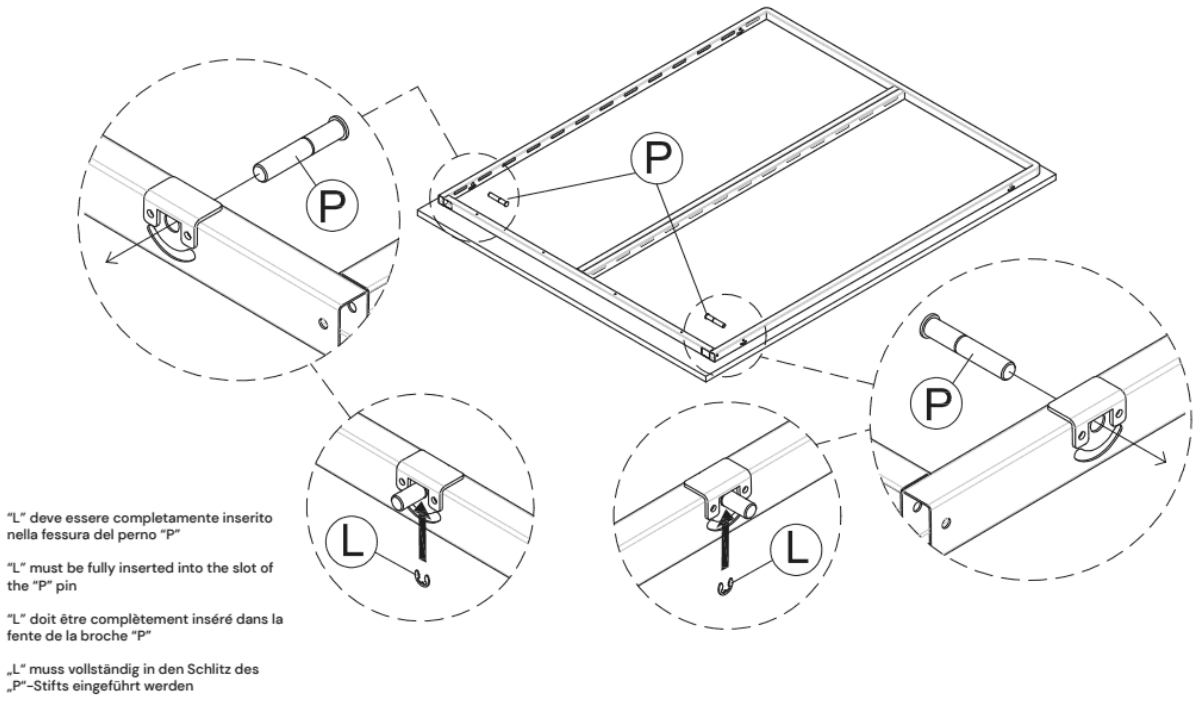

"L" deve essere completamente inserito nella fessura del perno "P"

"L" must be fully inserted into the slot of the "P" pin

"L" doit être complètement inséré dans la fente de la broche "P"

„L" muss vollständig in den Schlitz des „P"-Stifts eingeführt werden

Parte 1 di 4 · Il letto · pagina 16 di 22

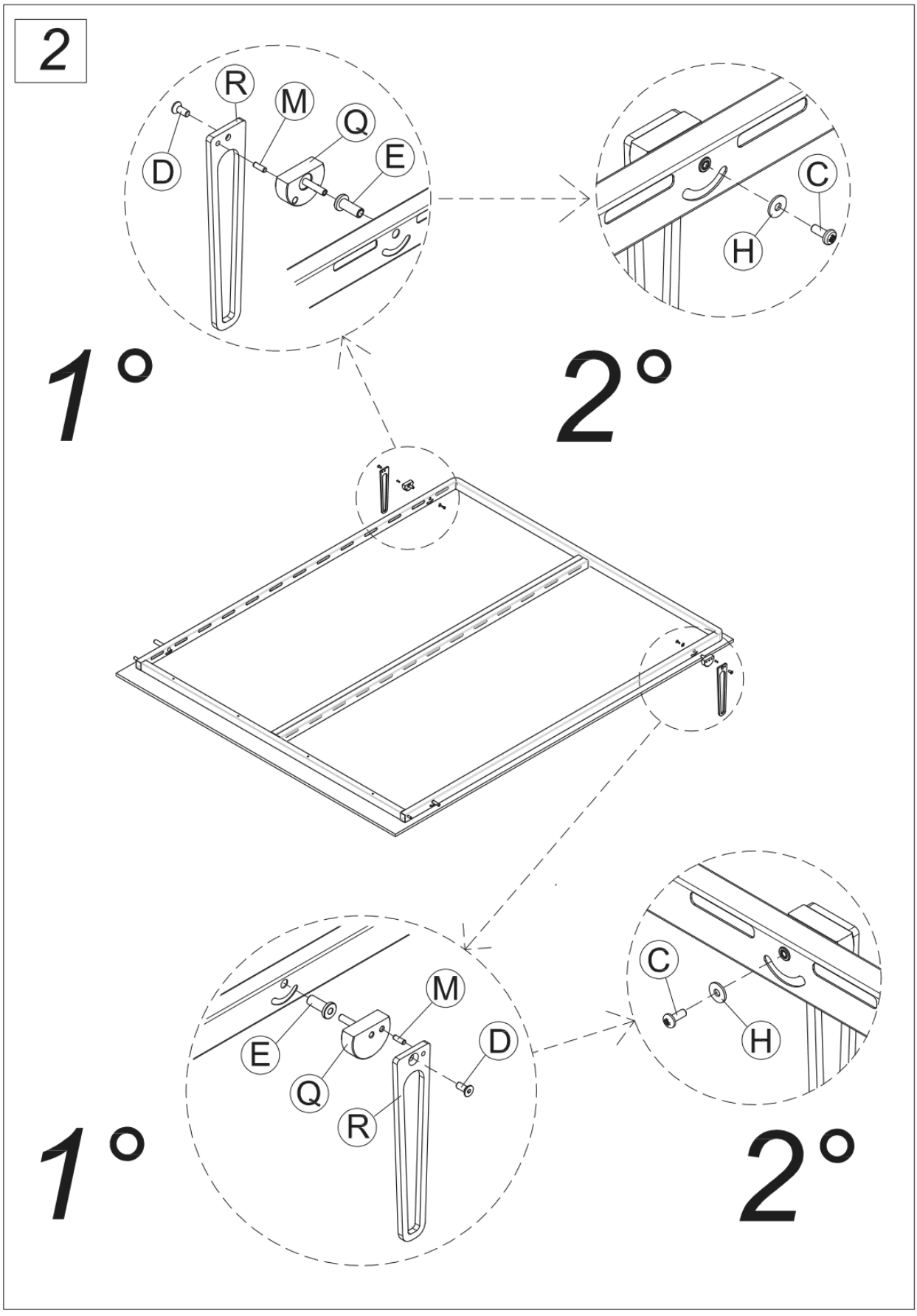

Parte 1 di 4 · Il letto · pagina 17 di 22

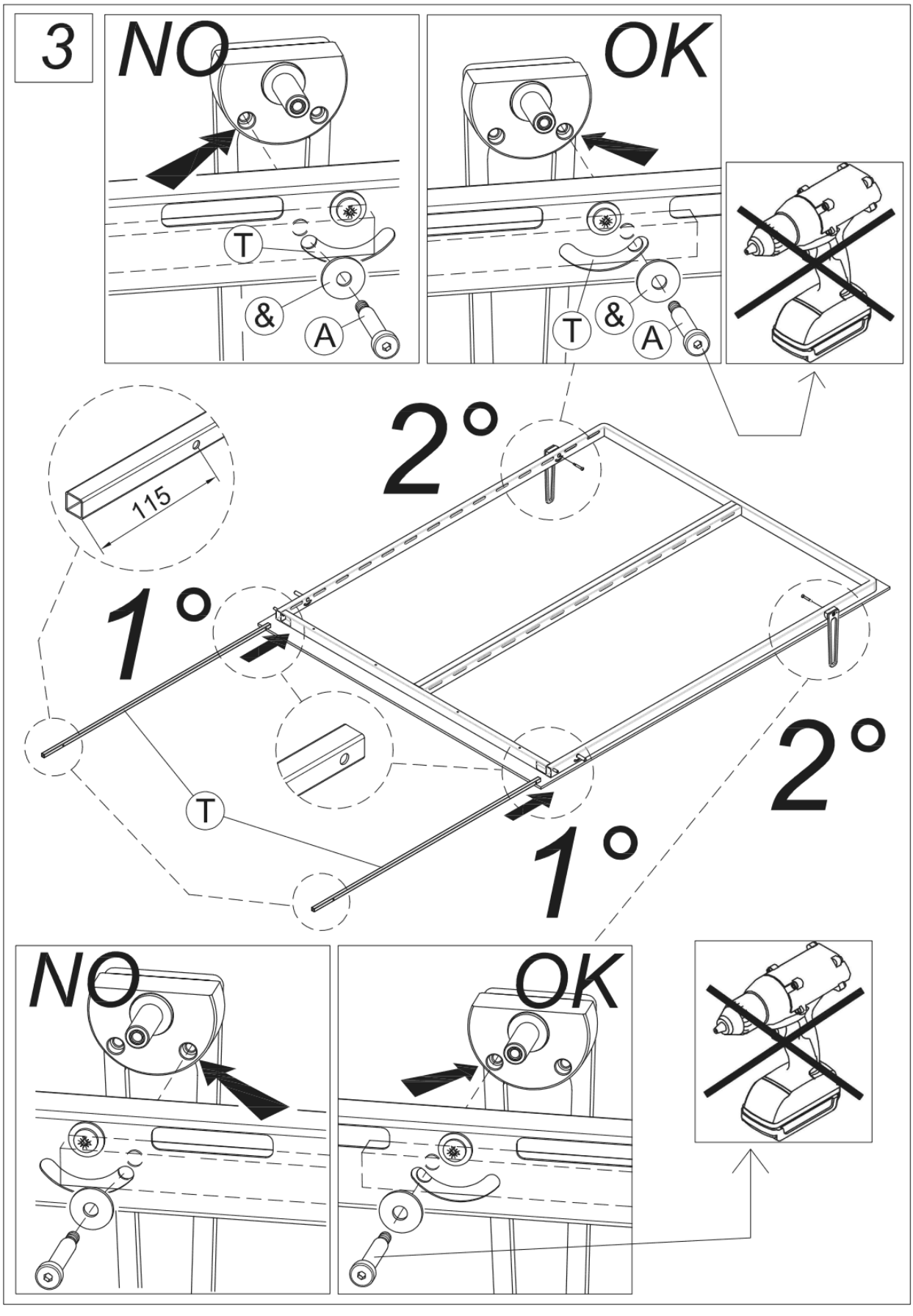

Parte 1 di 4 · Il letto · pagina 18 di 22

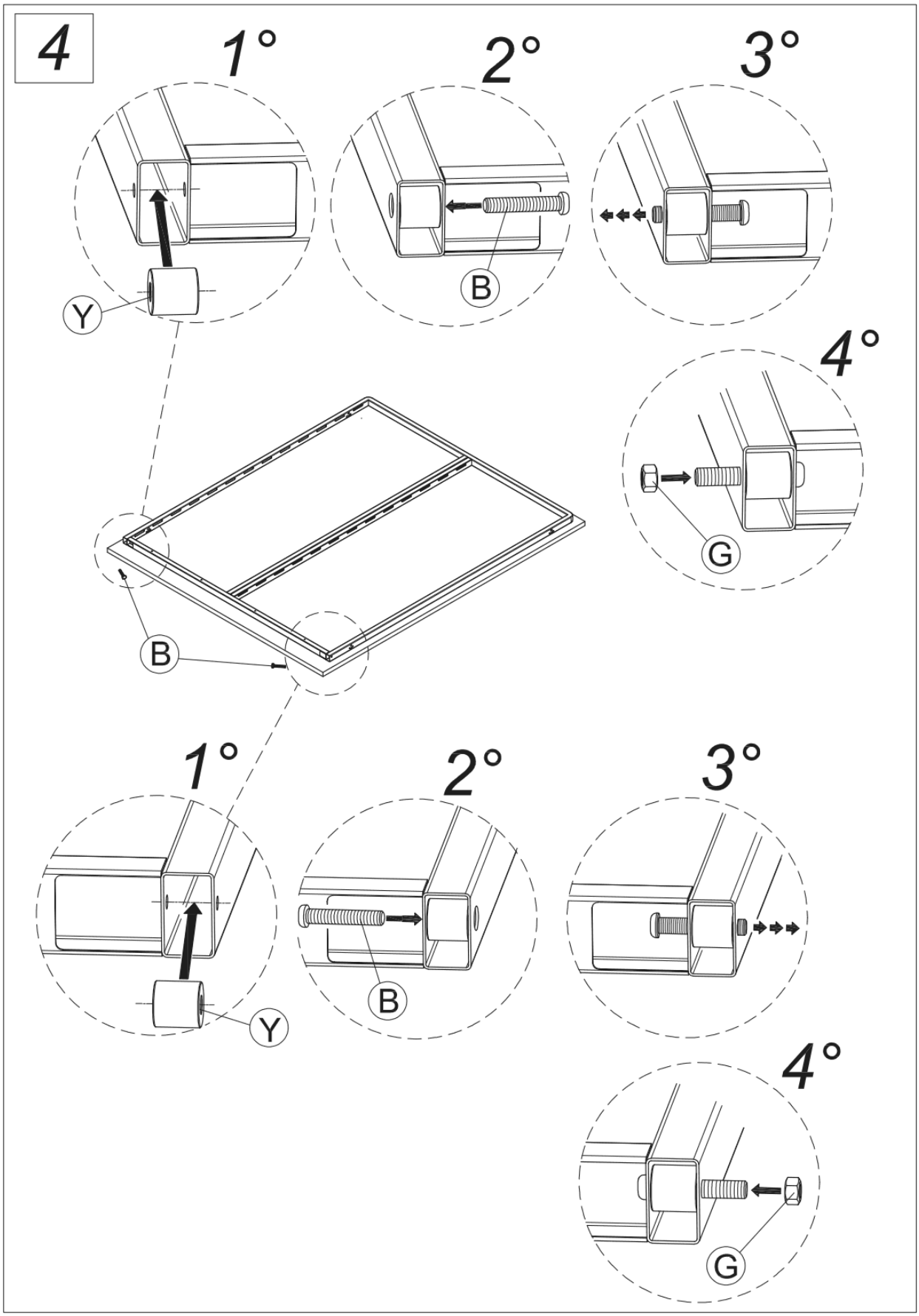

Parte 1 di 4 · Il letto · pagina 19 di 22

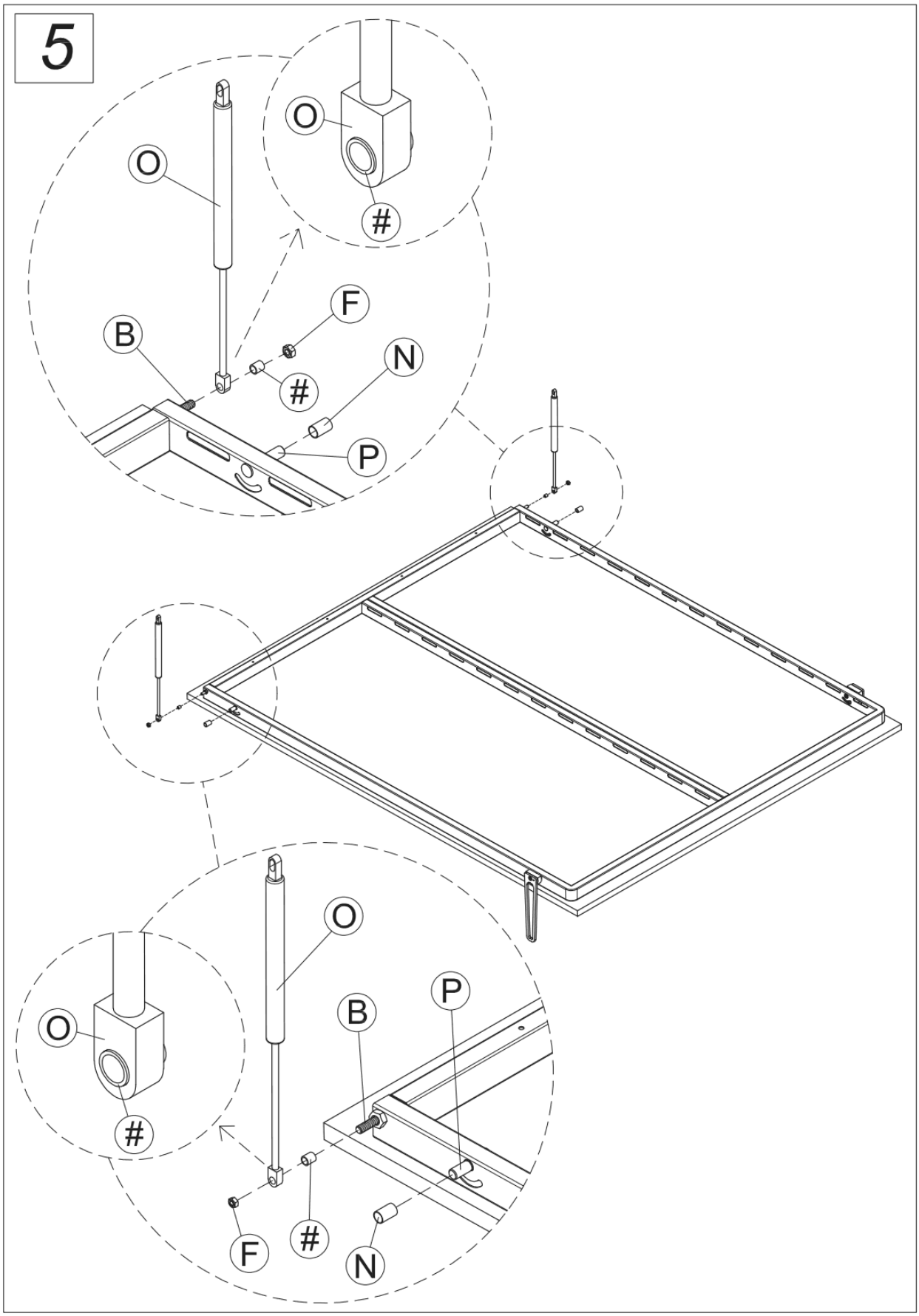

Parte 1 di 4 · Il letto · pagina 20 di 22

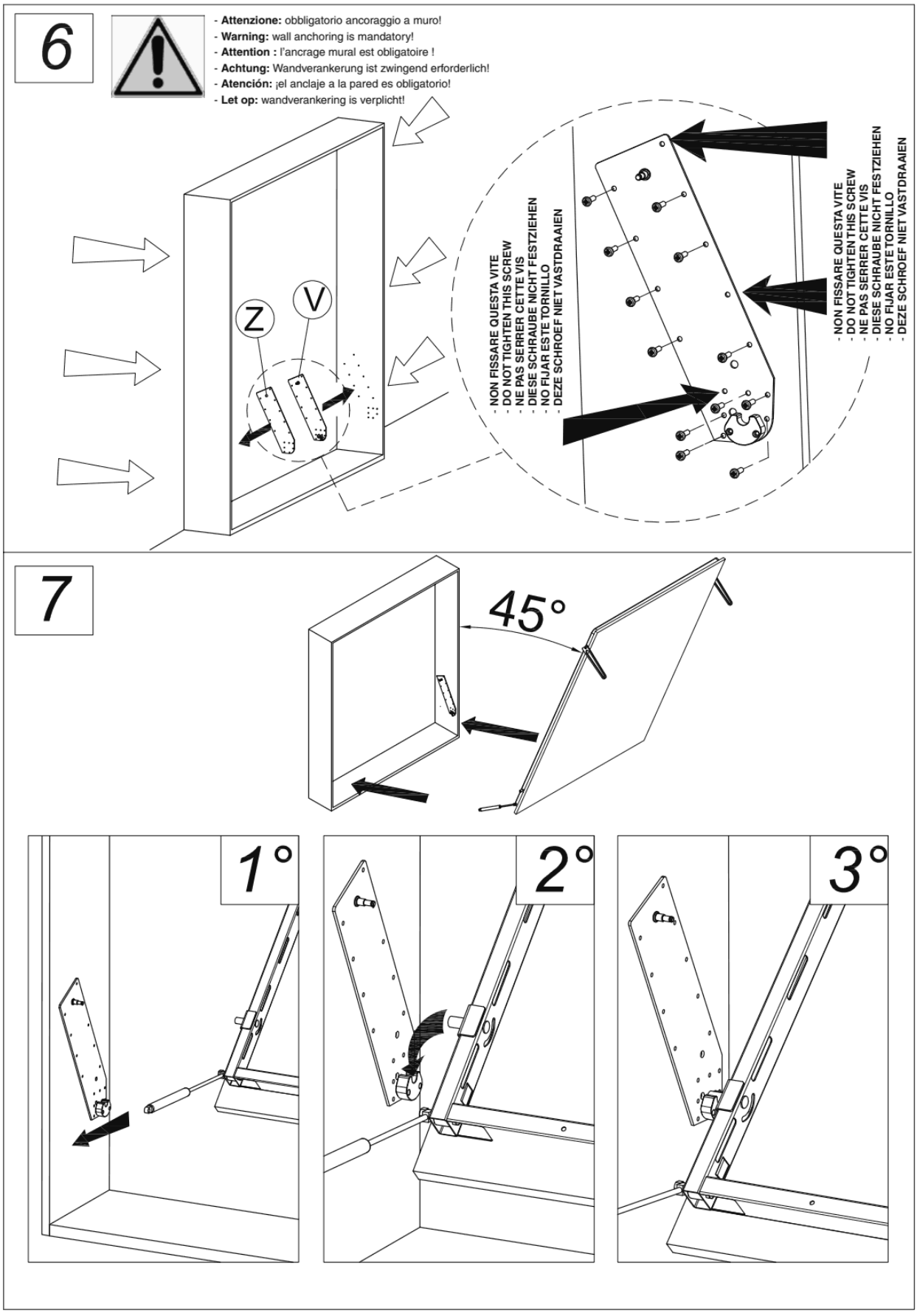

Parte 1 di 4 · Il letto · pagina 21 di 22

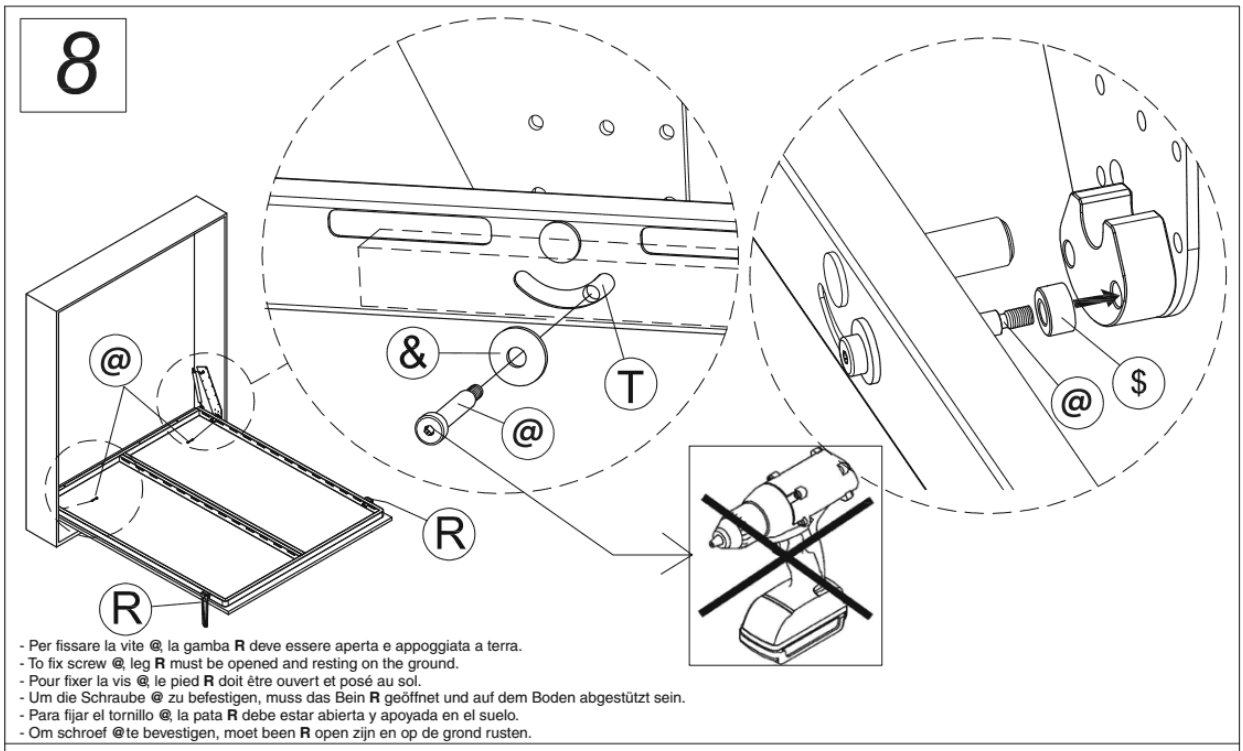

- Per fissare la vite @, la gamba **R** deve essere aperta e appoggiata a terra.
- To fix screw @, leg **R** must be opened and resting on the ground.
- Pour fixer la vis @, le pied **R** doit être ouvert et posé au sol.
- Um die Schraube @ zu befestigen, muss das Bein **R** geöffnet und auf dem Boden abgestützt sein.
- Para fijar el tornillo @, la pata **R** debe estar abierta y apoyada en el suelo.
- Om schroef @te bevestigen, moet been **R** open zijn en op de grond rusten.

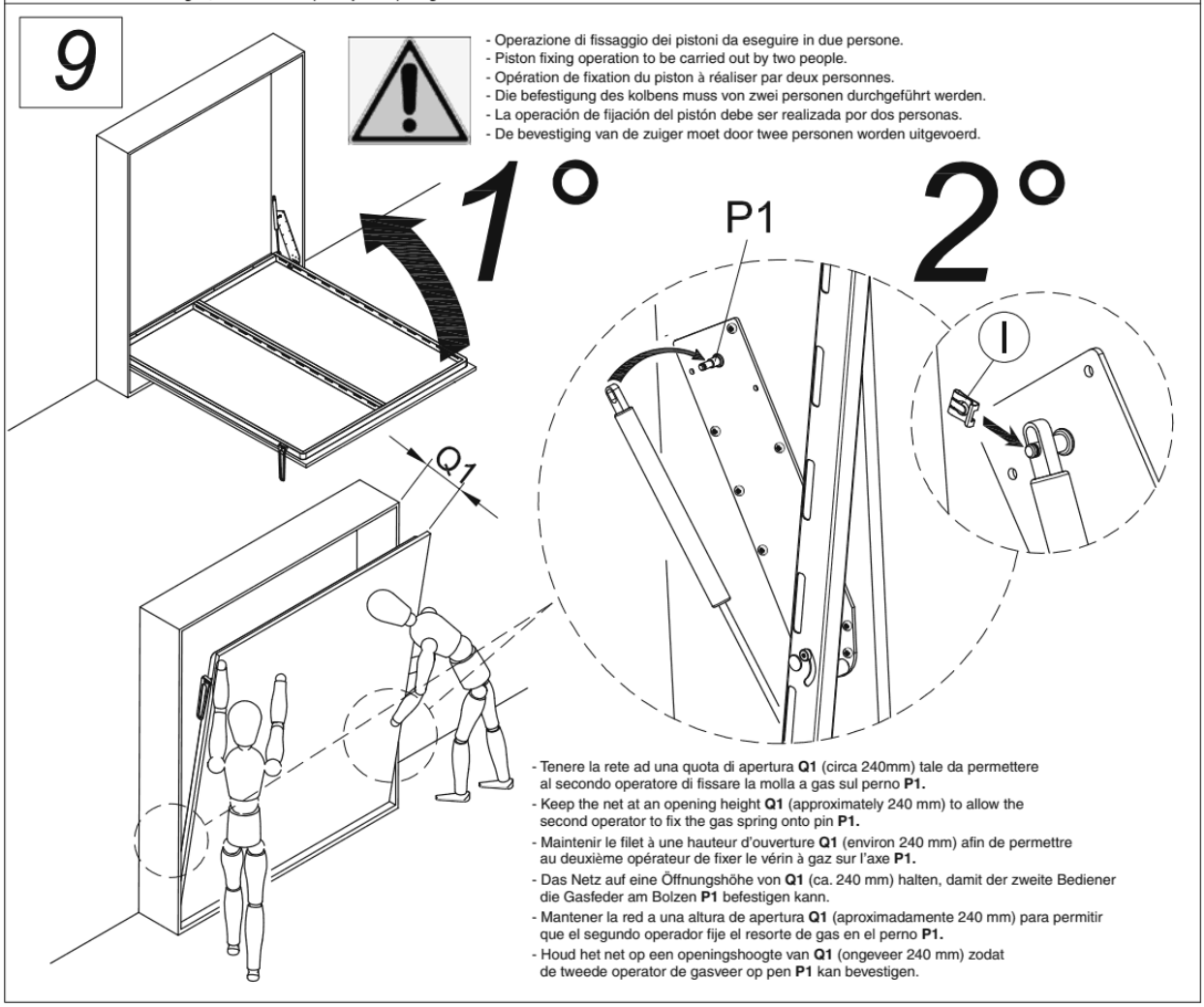

- Operazione di fissaggio dei pistoni da eseguire in due persone.
- Piston fixing operation to be carried out by two people.
- Opération de fixation du piston à réaliser par deux personnes.
- Die befestigung des kolbens muss von zwei personen durchgeführt werden.
- La operación de fijación del pistón debe ser realizada por dos personas.
- De bevestiging van de zuiger moet door twee personen worden uitgevoerd.

- Tenere la rete ad una quota di apertura **Q1** (circa 240mm) tale da permettere al secondo operatore di fissare la molla a gas sul perno **P1.**
- Keep the net at an opening height **Q1** (approximately 240 mm) to allow the second operator to fix the gas spring onto pin **P1.**
- Maintenir le filet à une hauteur d'ouverture **Q1** (environ 240 mm) afin de permettre au deuxième opérateur de fixer le vérin à gaz sur l'axe **P1.**
- Das Netz auf eine Öffnungshöhe von **Q1** (ca. 240 mm) halten, damit der zweite Bediener die Gasfeder am Bolzen **P1** befestigen kann.
- Mantener la red a una altura de apertura **Q1** (aproximadamente 240 mm) para permitir que el segundo operador fije el resorte de gas en el perno **P1.**
- Houd het net op een openingshoogte van **Q1** (ongeveer 240 mm) zodat de tweede operator de gasveer op pen **P1** kan bevestigen.

Parte 1 di 4 · Il letto · pagina 22 di 22

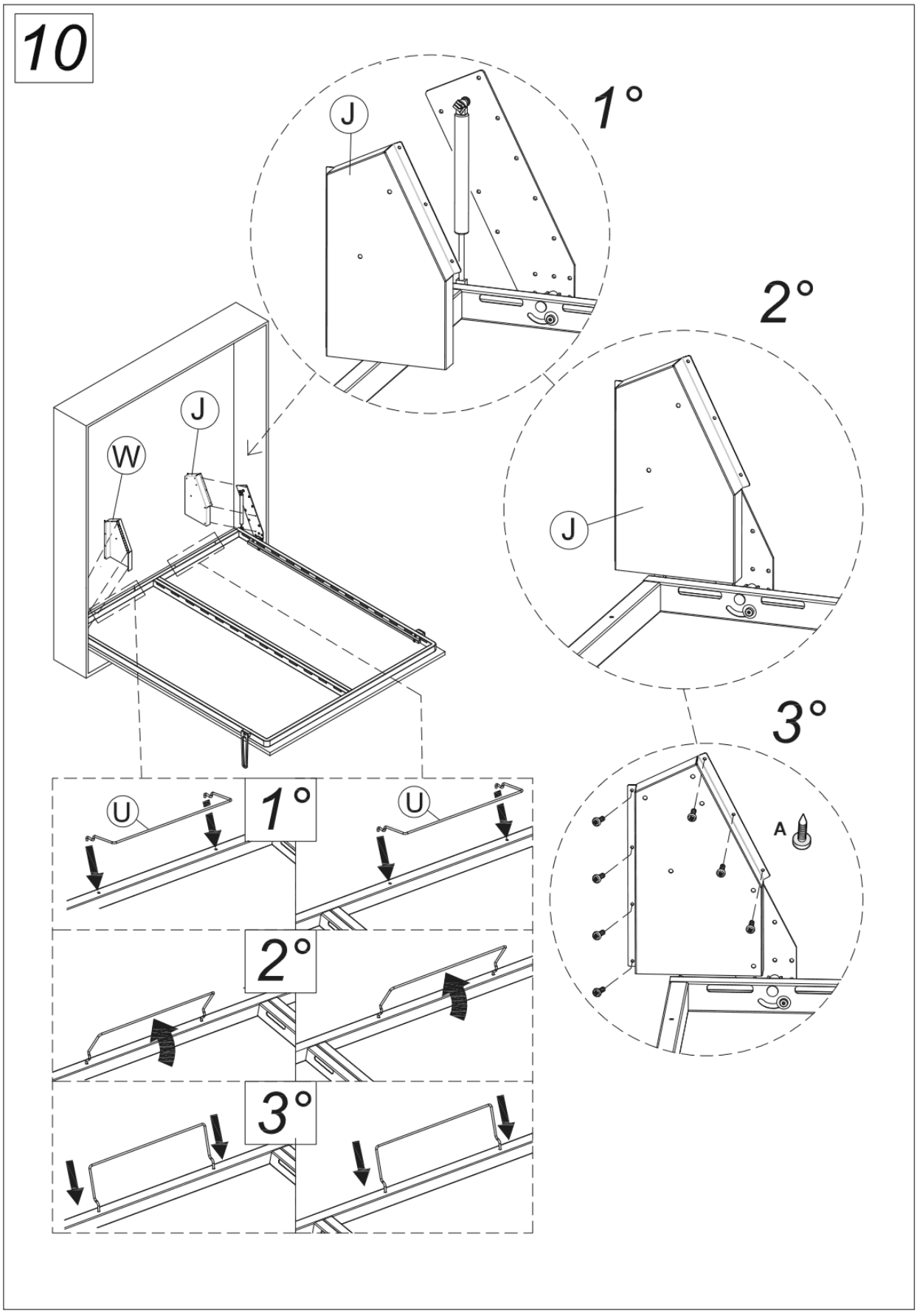

Parte 2 di 4 · Il divano · pagina 1 di 12

itamoby

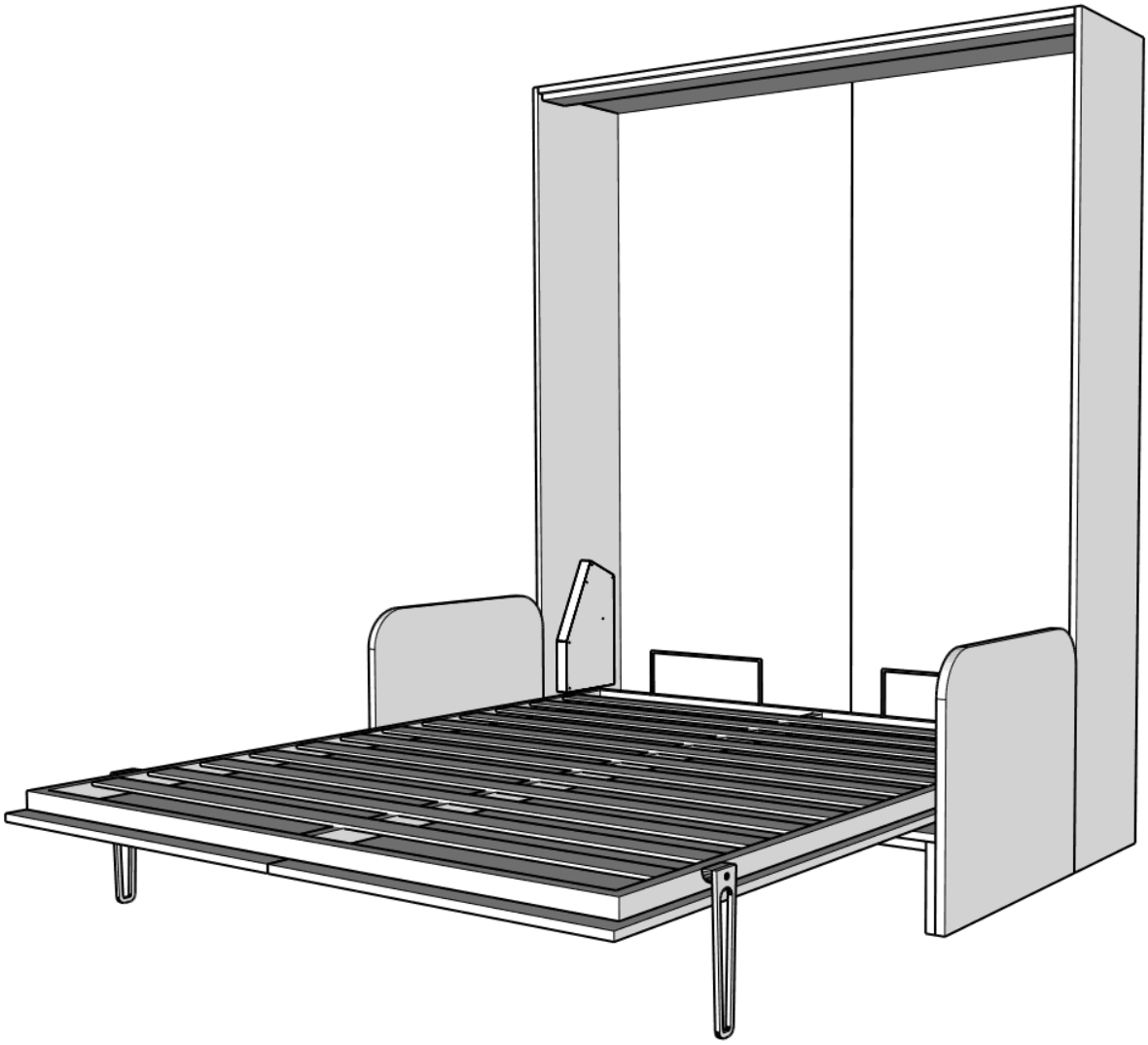

Kentaro
SOFA



ATTENZIONE
Se uno o più elementi risultano danneggiati non procedere al montaggio, segnalare al venditore.

ATTENTION
If one or more elements are damaged, do not proceed with the assembly, report to the seller.

ATTENTION
Si un ou plusieurs éléments sont endommagés, ne pas poursuivre le montage et signalez-le au vendeur.

VORSICHT
Wenn eines oder mehrere Bestandteile beschädigt sind, fahren Sie nicht mit der Montage fort und melden Sie sich beim Verkäufer.

ATENCIÓN
Si uno o más elementos están dañados, no proceda con el montaje, informe al vendedor.

AANDACHT
Als een of meer elementen beschadigd zijn, ga dan niet verder met de montage, maar meld dit bij de verkoper.

Parte 2 di 4 · Il divano · pagina 3 di 12

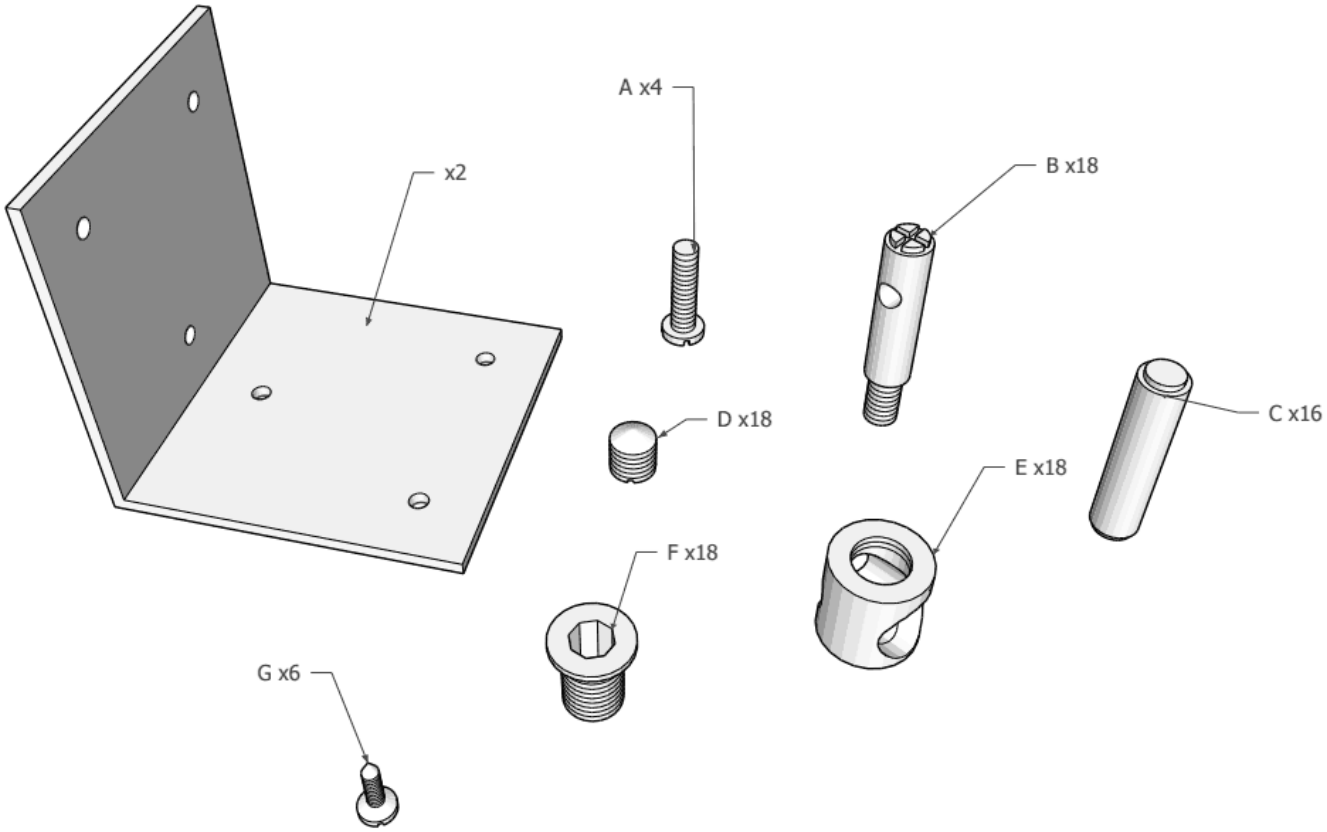

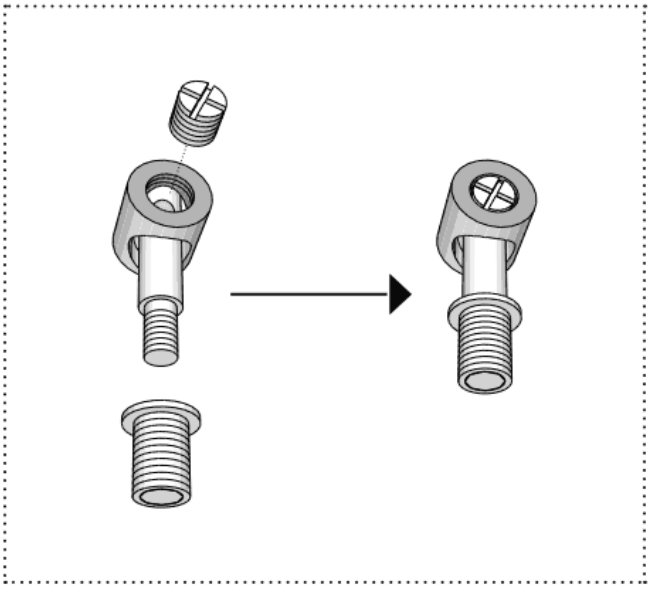

Parte 2 di 4 · Il divano · pagina 4 di 12

1

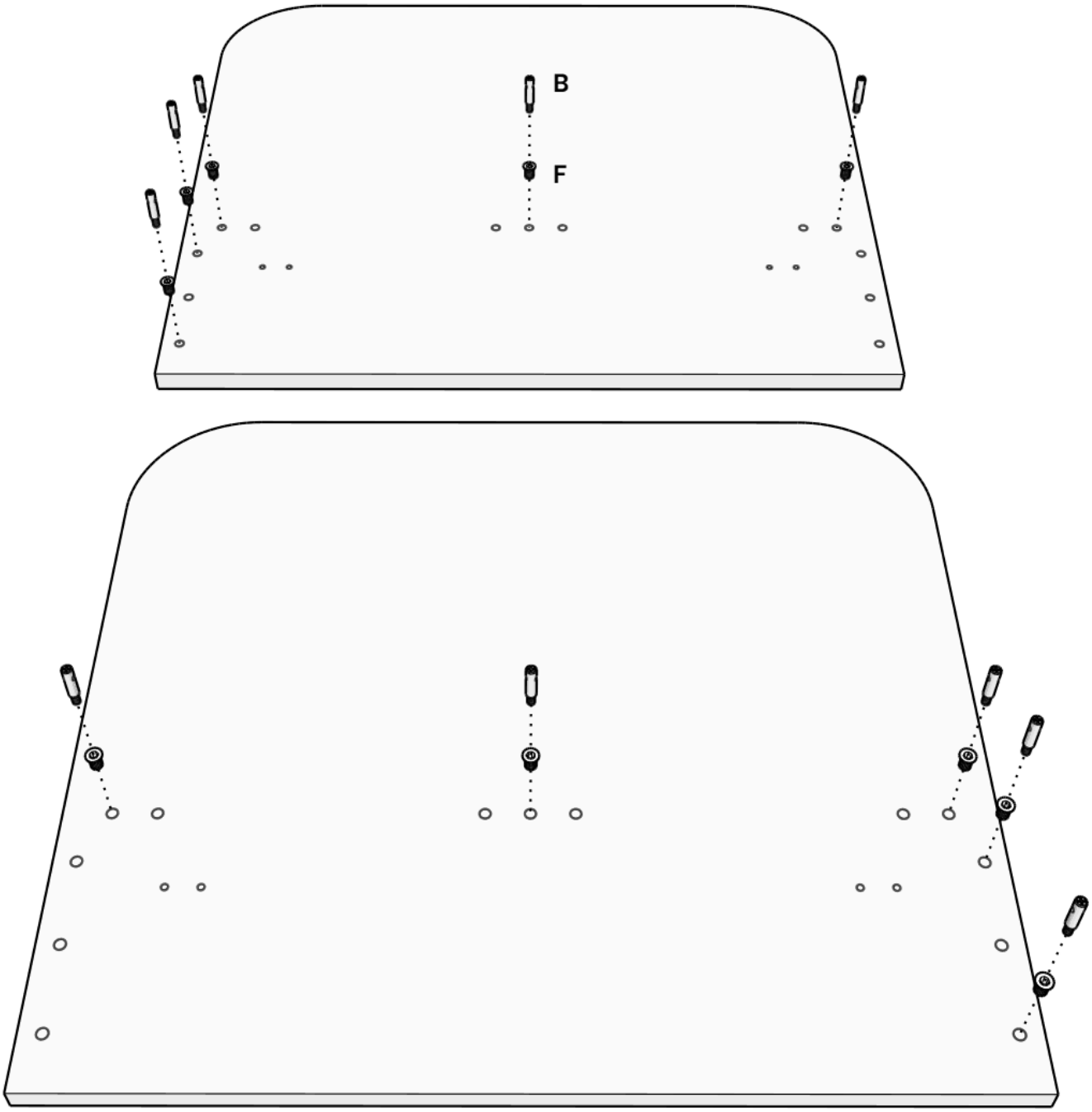

Parte 2 di 4 · Il divano · pagina 5 di 12

2

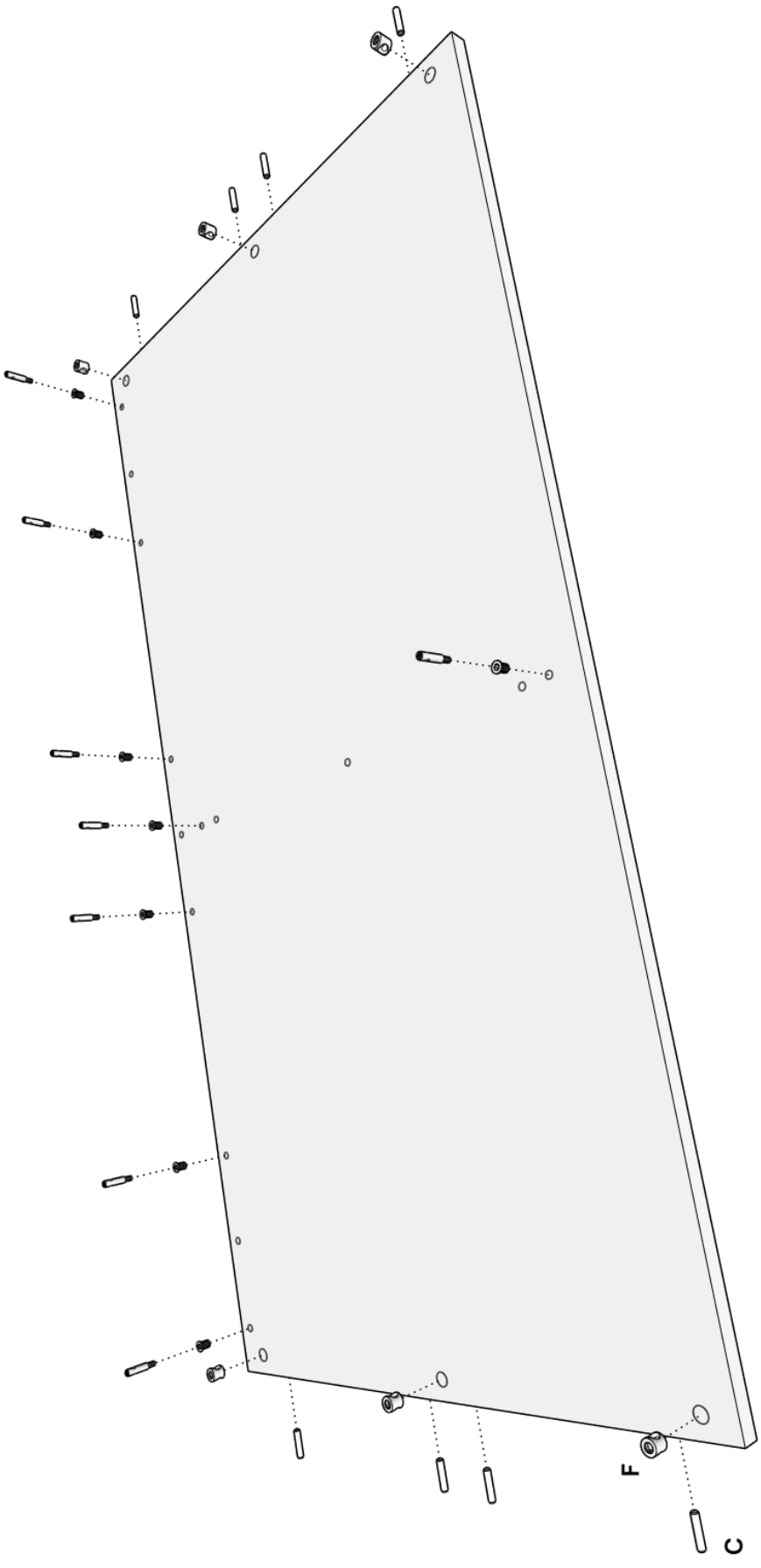

Parte 2 di 4 · Il divano · pagina 6 di 12

3

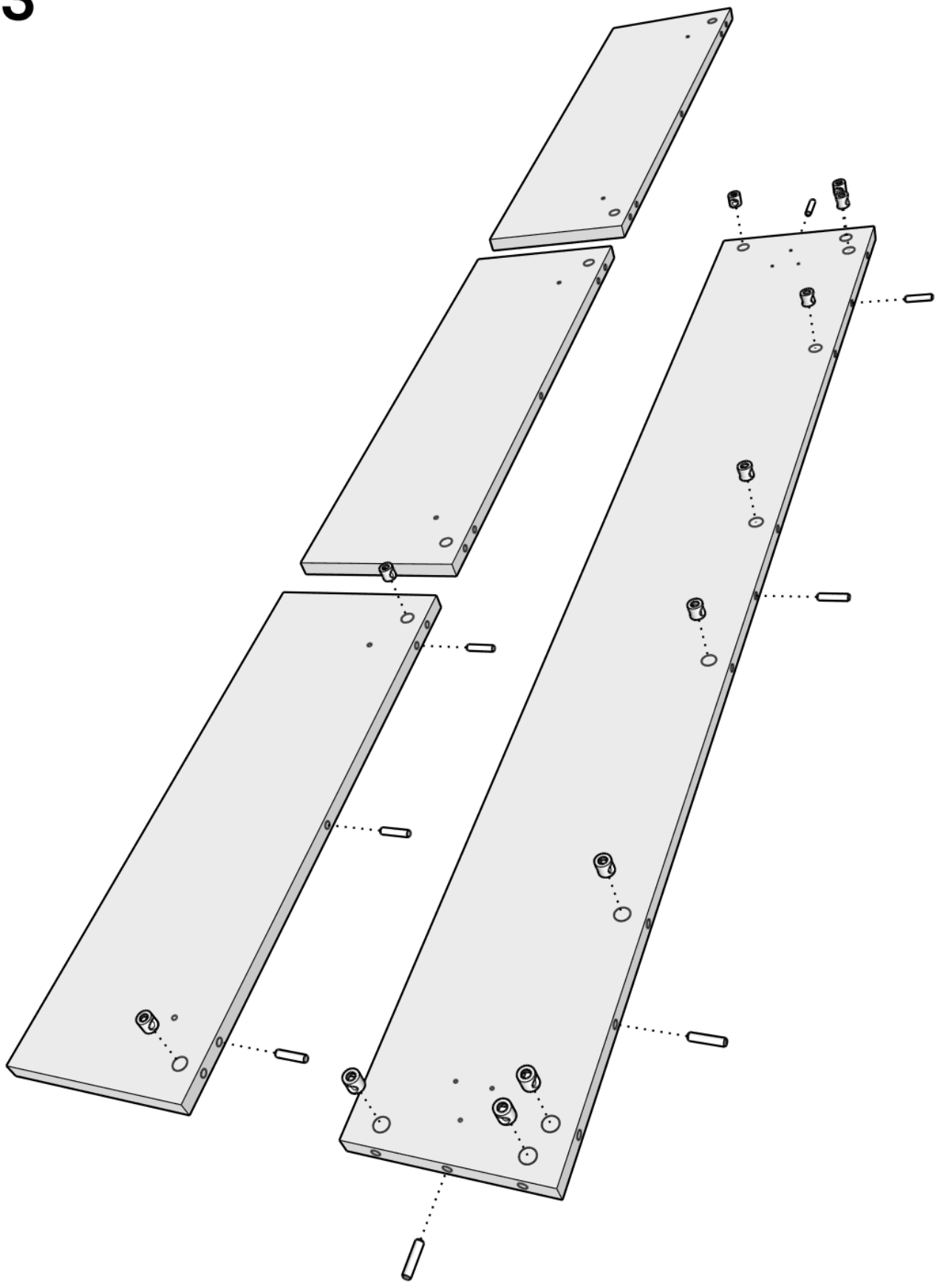

4

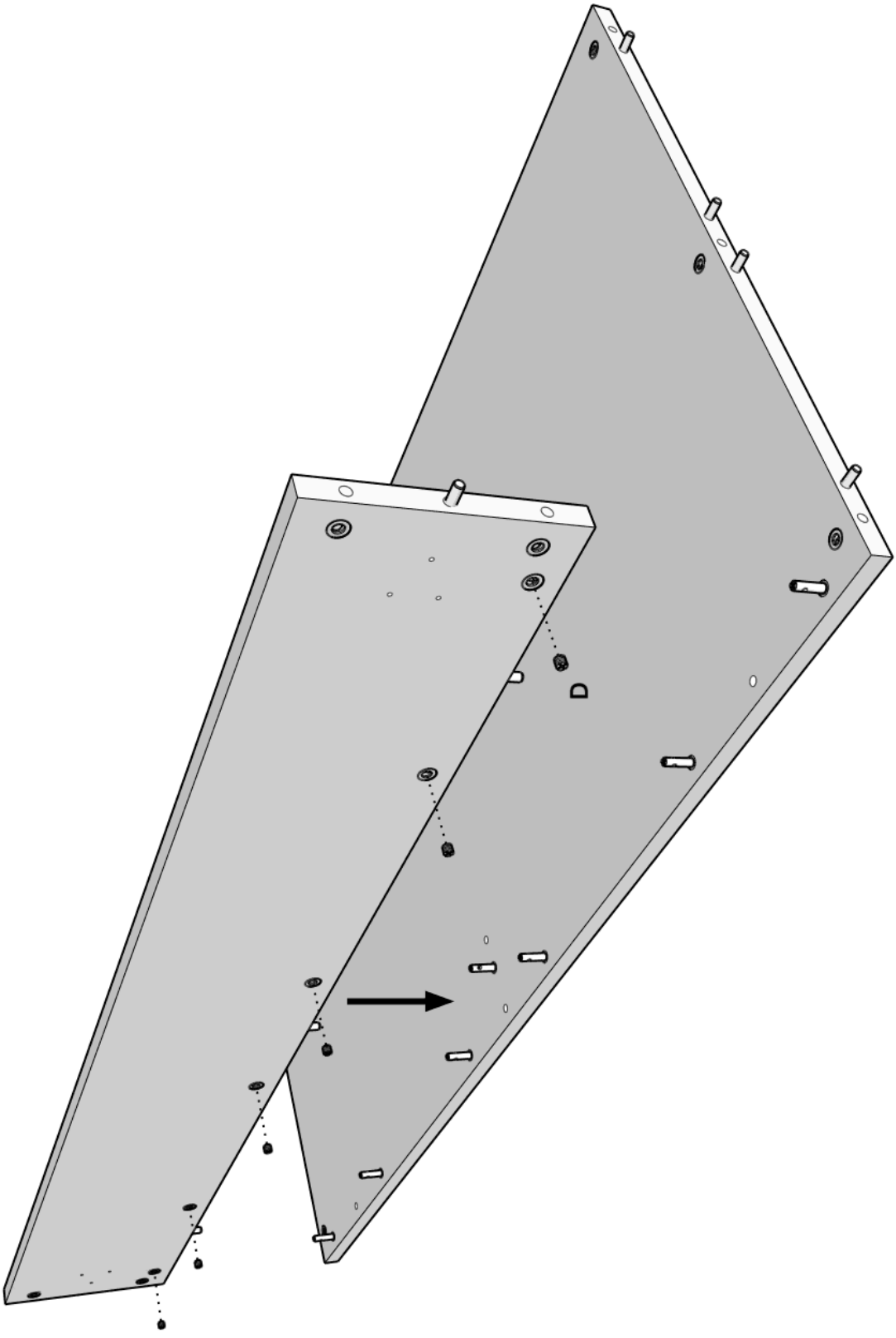

Parte 2 di 4 · Il divano · pagina 8 di 12

5

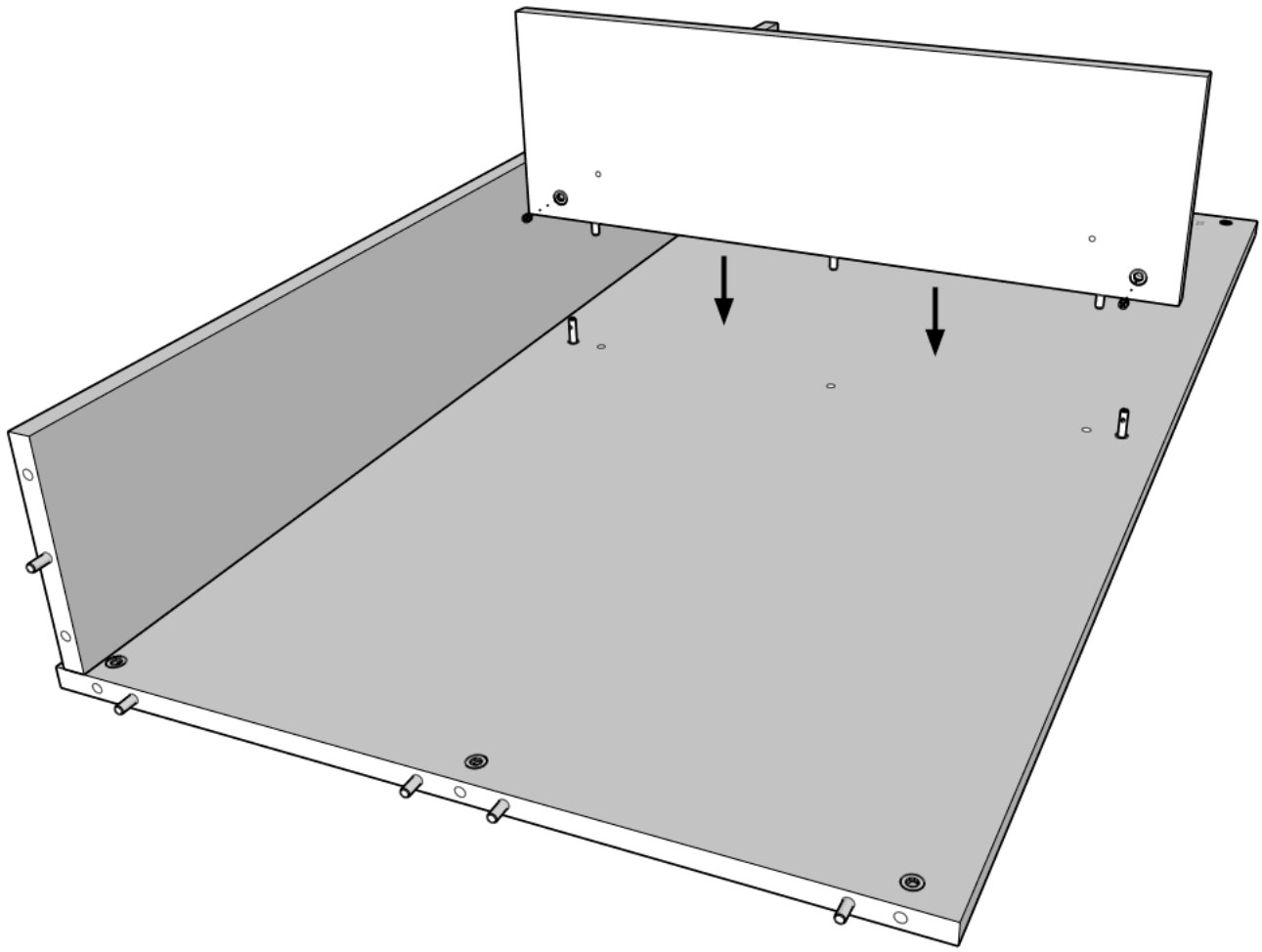

Parte 2 di 4 · Il divano · pagina 9 di 12

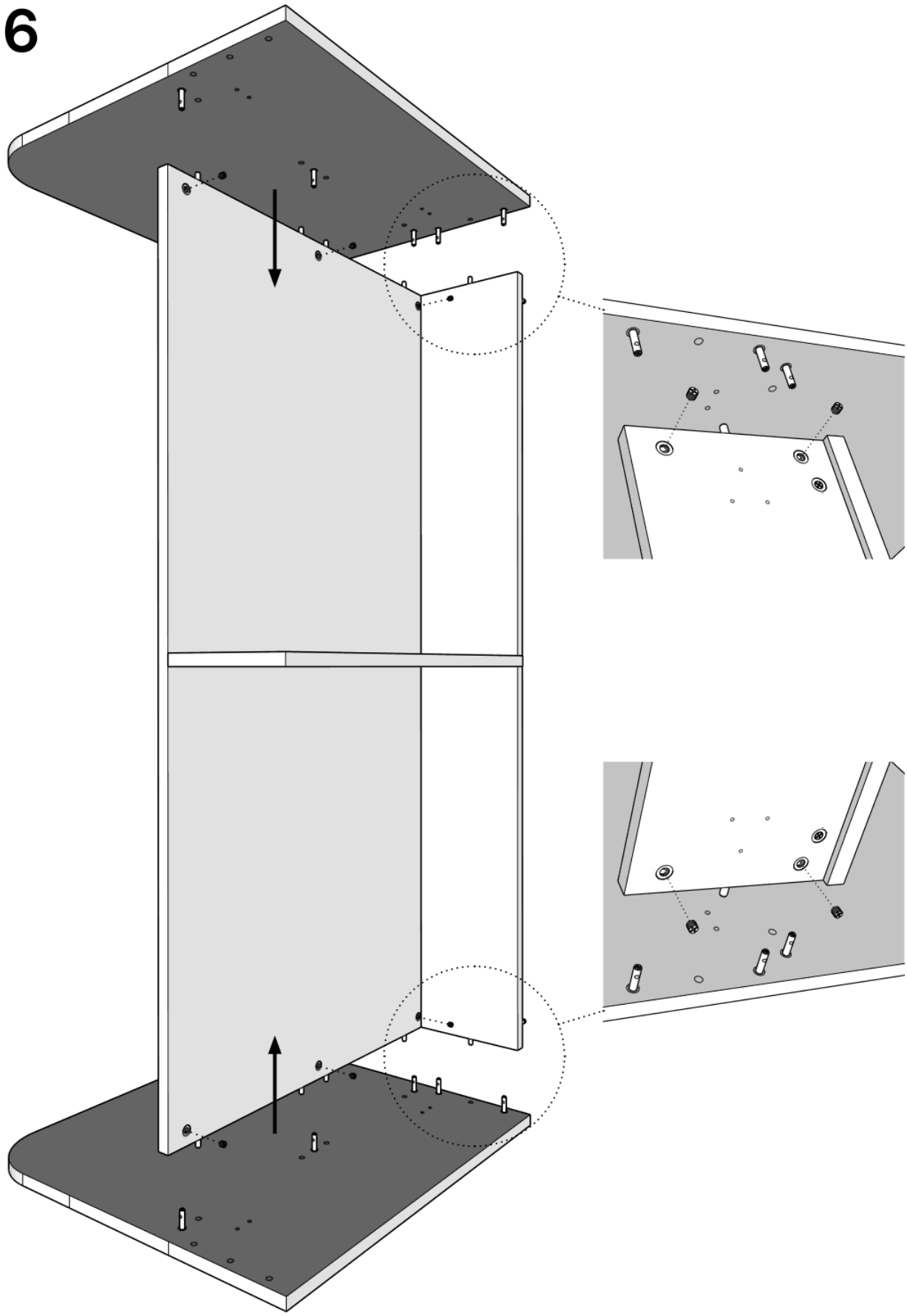

7

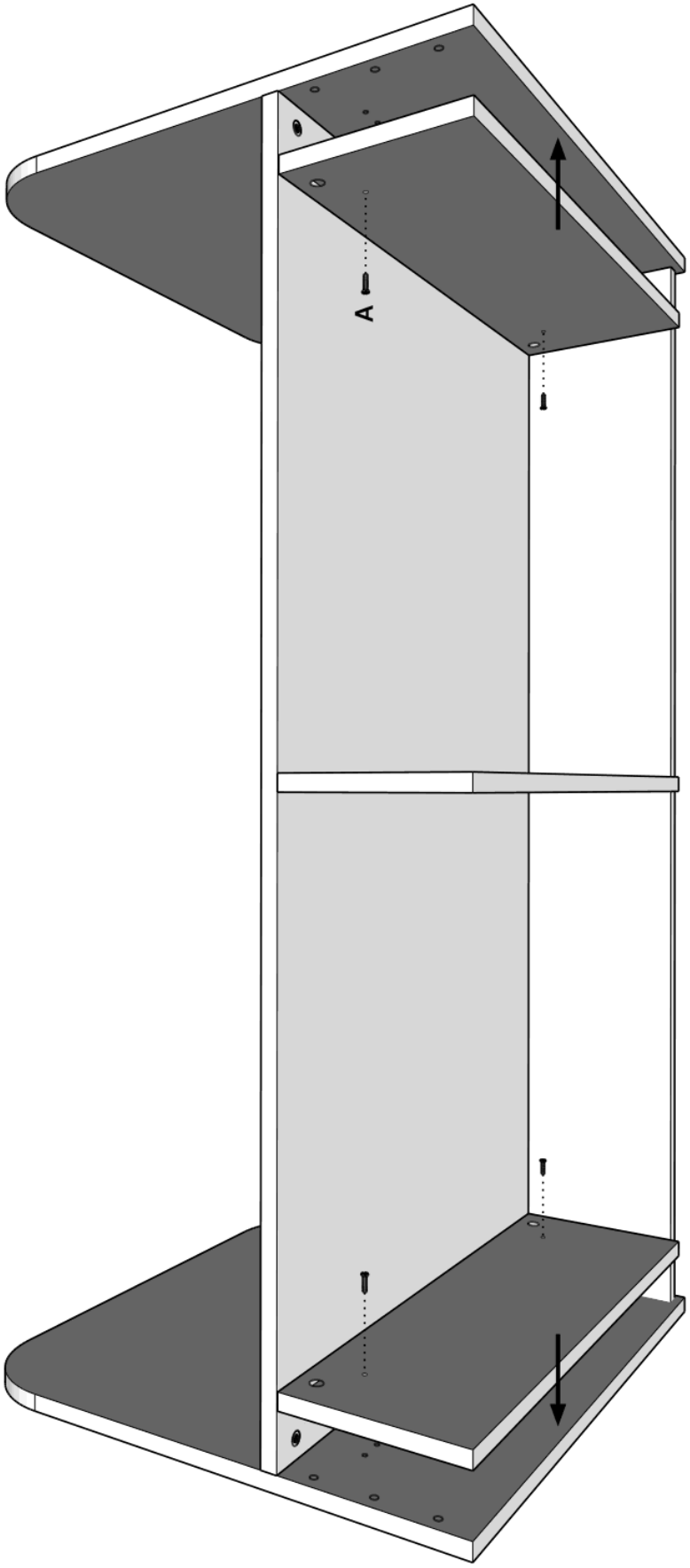

Parte 2 di 4 · Il divano · pagina 11 di 12

8

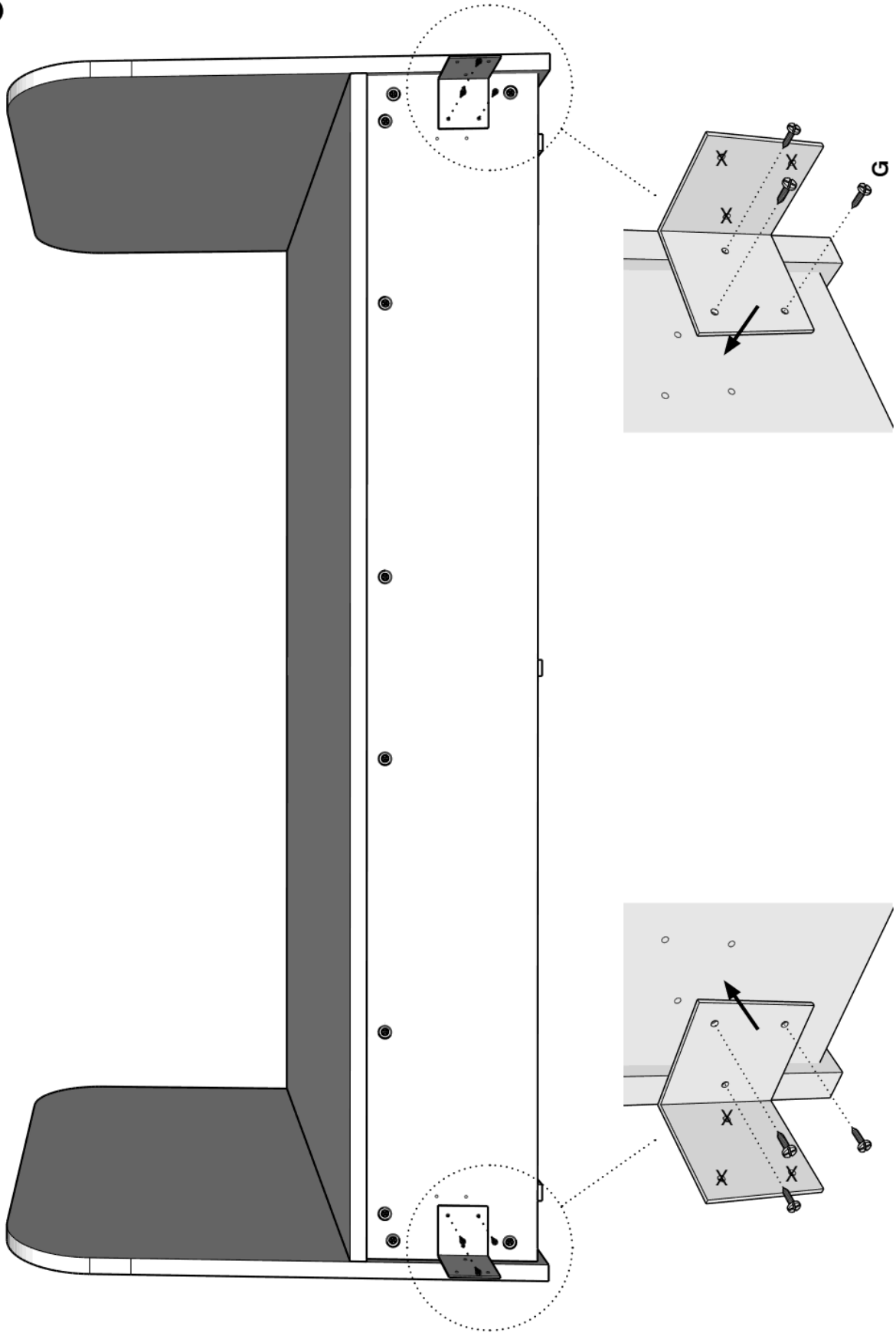

9

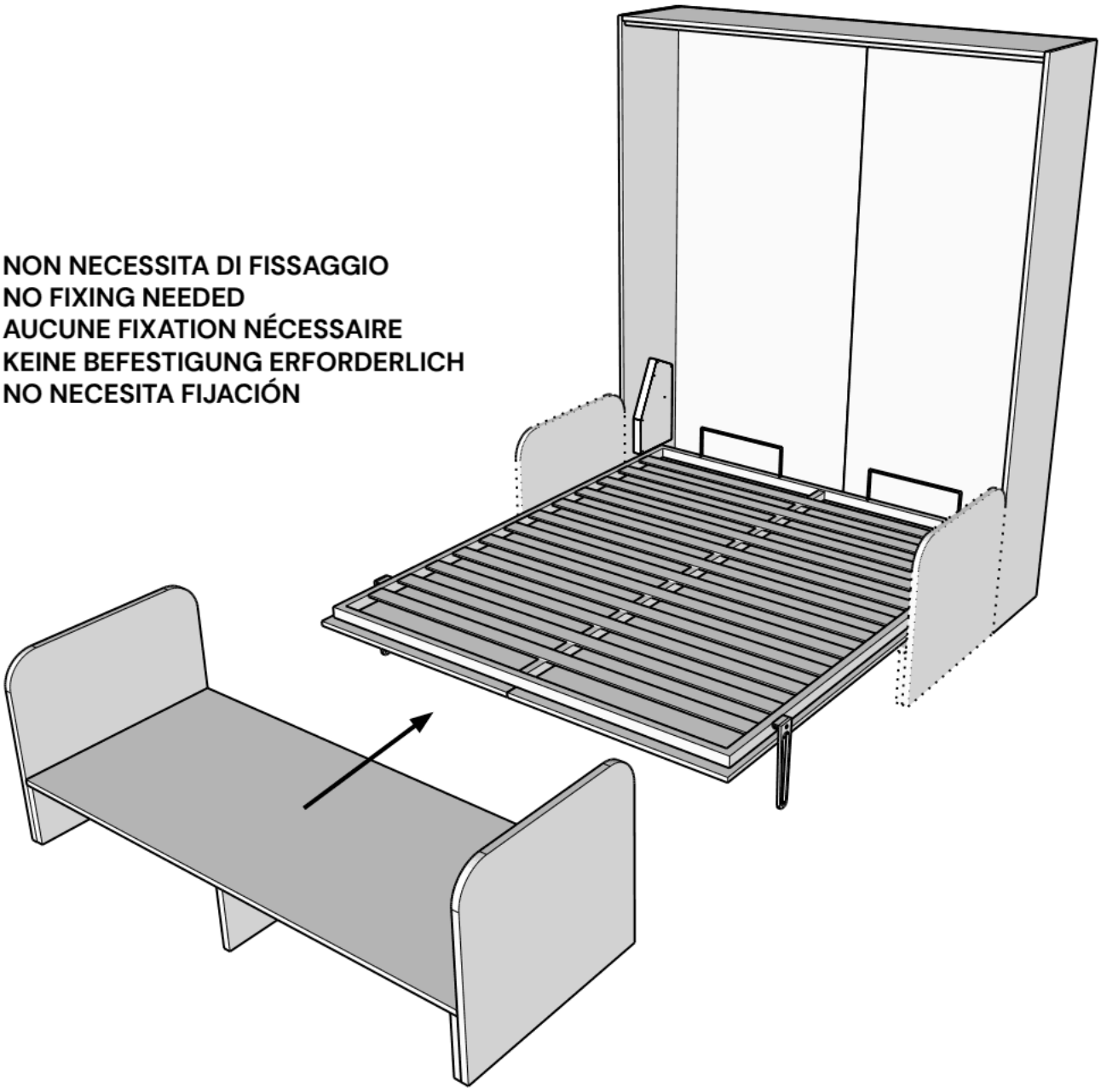
NON NECESSITA DI FISSAGGIO
NO FIXING NEEDED
AUCUNE FIXATION NÉCESSAIRE
KEINE BEFESTIGUNG ERFORDERLICH
NO NECESITA FIJACIÓN

Parte 3 di 4 · I pensili · pagina 1 di 10

itamoby

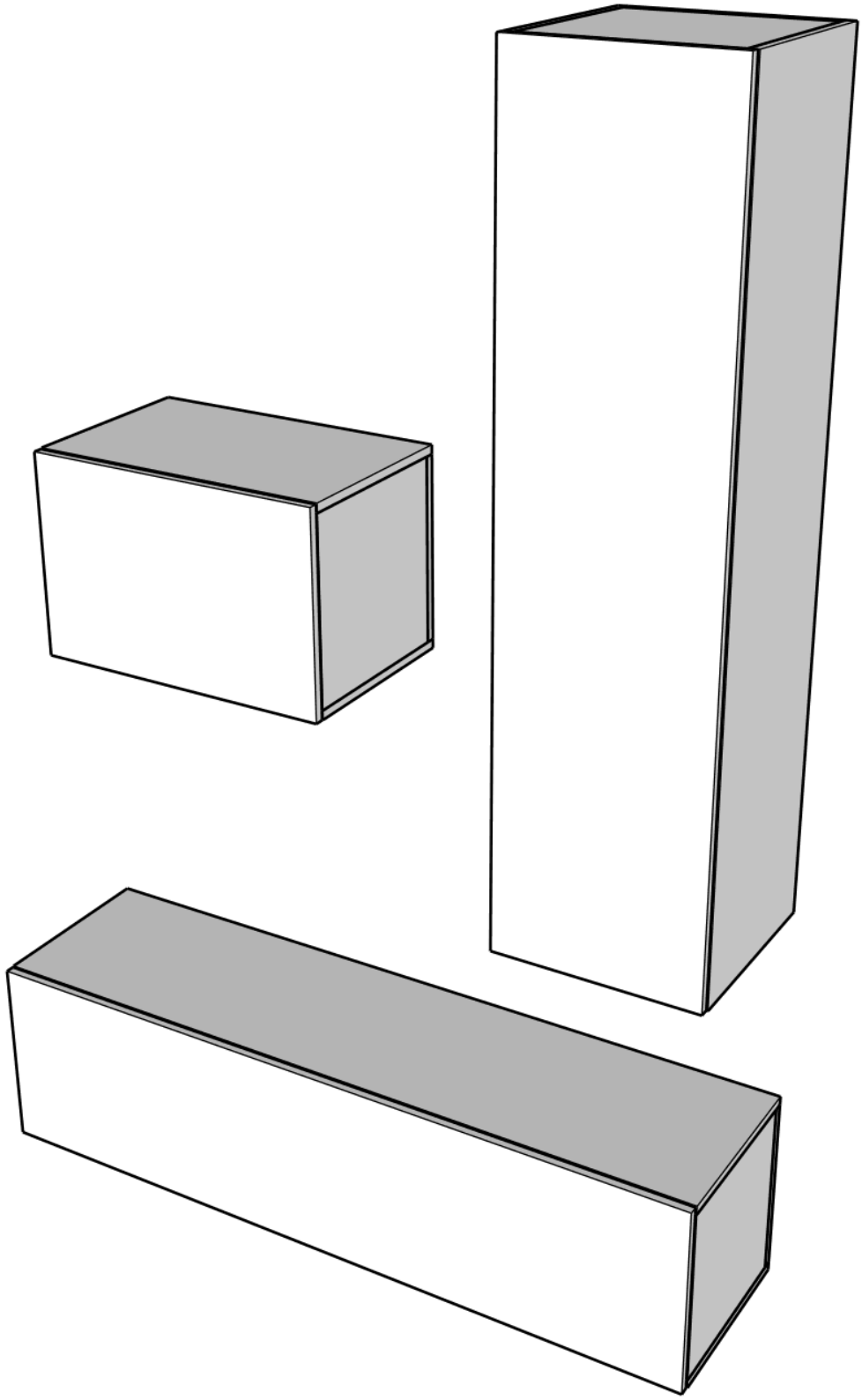

ISOKA

Parte 3 di 4 · I pensili · pagina 2 di 10

ATTENZIONE
Se uno o più elementi risultano danneggiati non procedere al montaggio, segnalare al venditore.

ATTENTION
If one or more elements are damaged, do not proceed with the assembly, report to the seller.

ATTENTION
Si un ou plusieurs éléments sont endommagés, ne pas poursuivre le montage et signalez-le au vendeur.

VORSICHT
Wenn eines oder mehrere Bestandteile beschädigt sind, fahren Sie nicht mit der Montage fort und melden Sie sich beim Verkäufer.

ATENCIÓN
Si uno o más elementos están dañados, no proceda con el montaje, informe al vendedor.

AANDACHT
Als een of meer elementen beschadigd zijn, ga dan niet verder met de montage, maar meld dit bij de verkoper.

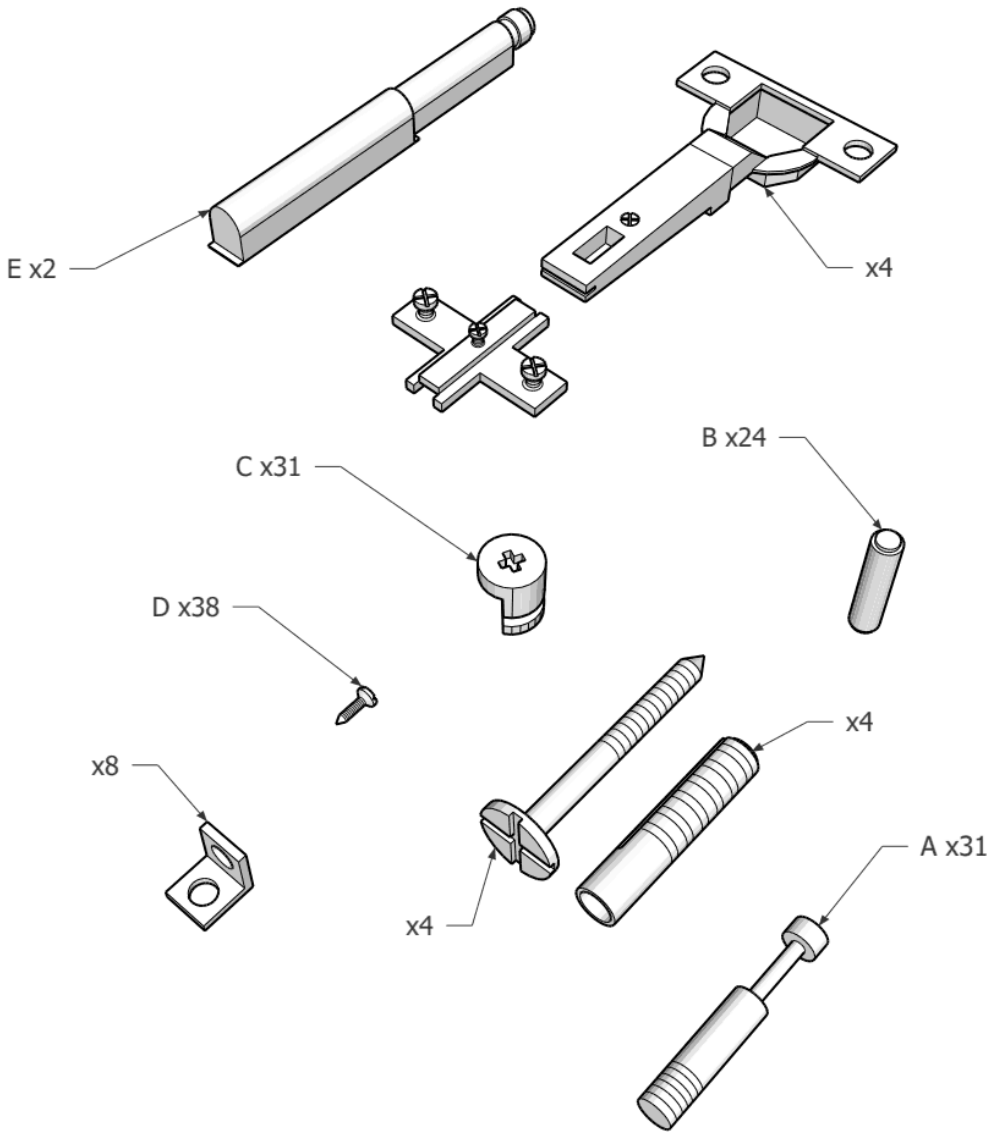

Parte 3 di 4 · I pensili · pagina 3 di 10

1

PRIMA DI FISSARE A MURO VERIFICARE SE I FISHER IN DOTAZIONE SONO ADATTI ALLA VOSTRA PARETE

BEFORE FIXING IT TO THE WALL, CHECK IF THE FISHERS SUPPLIED ARE SUITABLE FOR YOUR WALL

AVANT DE LE FIXER AU MUR, VÉRIFIEZ SI LES PÊCHEURS FOURNIS SONT ADAPTÉS À VOTRE MUR

PRÜFEN SIE VOR DEM BEFESTIGEN AN DER WAND, OB DIE MITGELIEFERTEN FISCHER FÜR IHRE WAND GEEIGNET SIND

ANTES DE FIJARLO A LA PARED, COMPRUEBE SI LOS PESCADORES SUMINISTRADOS SON ADECUADOS PARA SU PARED

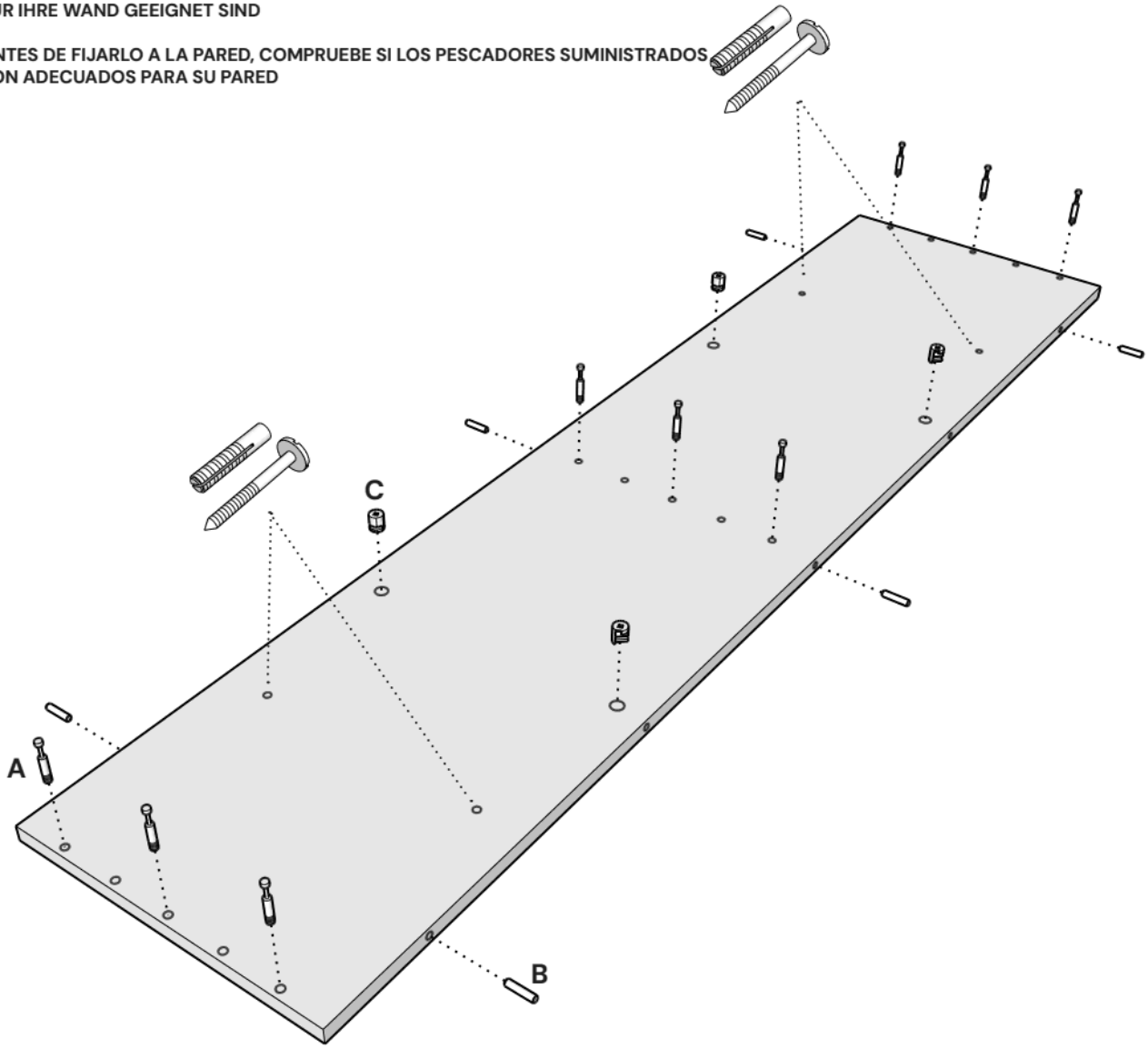

PUOI MONTARE IL PENSILE DIRETTAMENTE SULLA PARETE
YOU CAN MOUNT THE CABINET DIRECTLY ON THE WALL
VOUS POUVEZ MONTER L'ARMOIRE DIRECTEMENT SUR LE MUR
SIE KÖNNEN DEN SCHRANK DIREKT AN DER WAND MONTIEREN
PUEDES MONTAR EL ARMARIO DIRECTAMENTE EN LA PARED

2

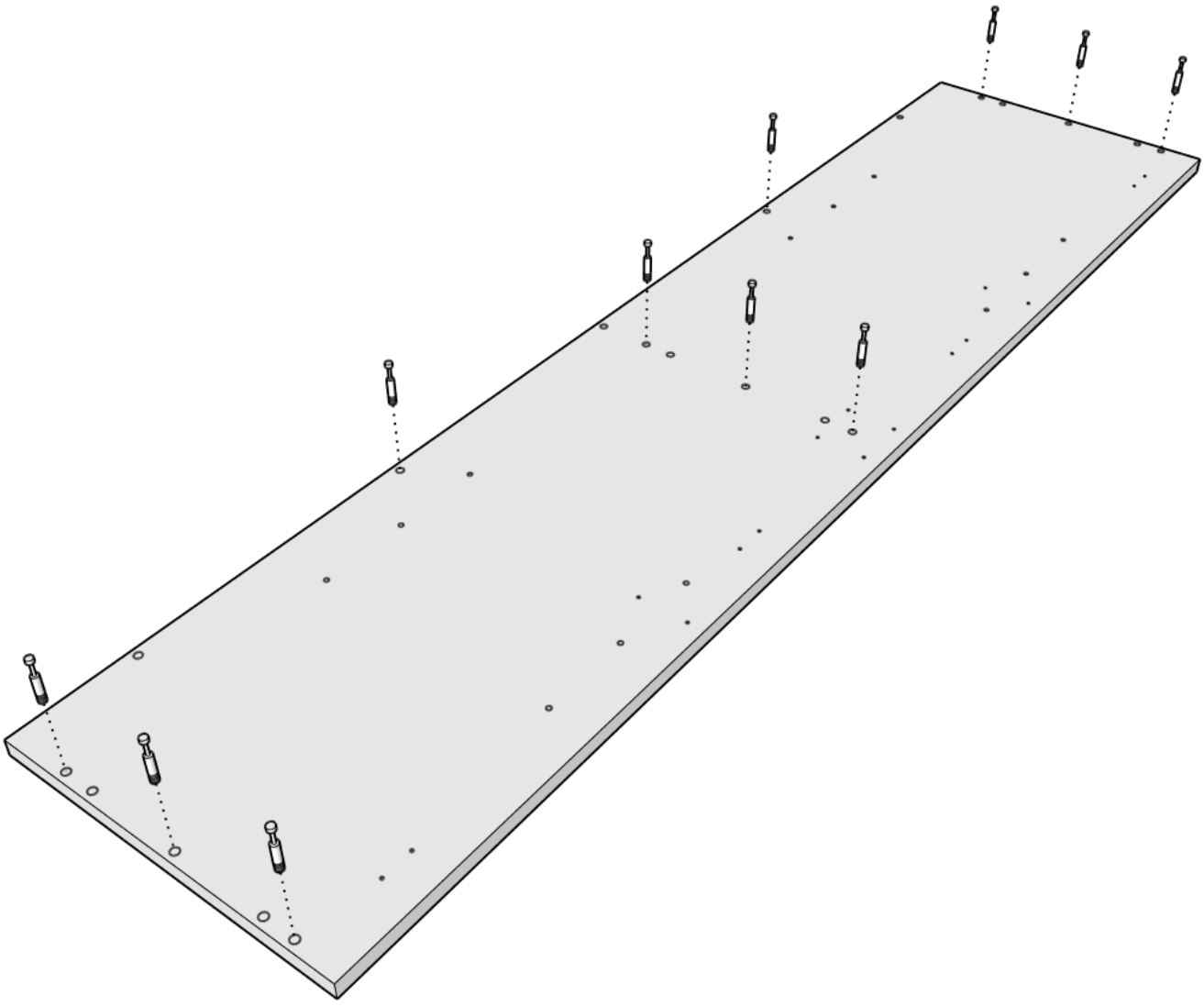

Parte 3 di 4 · I pensili · pagina 5 di 10

3

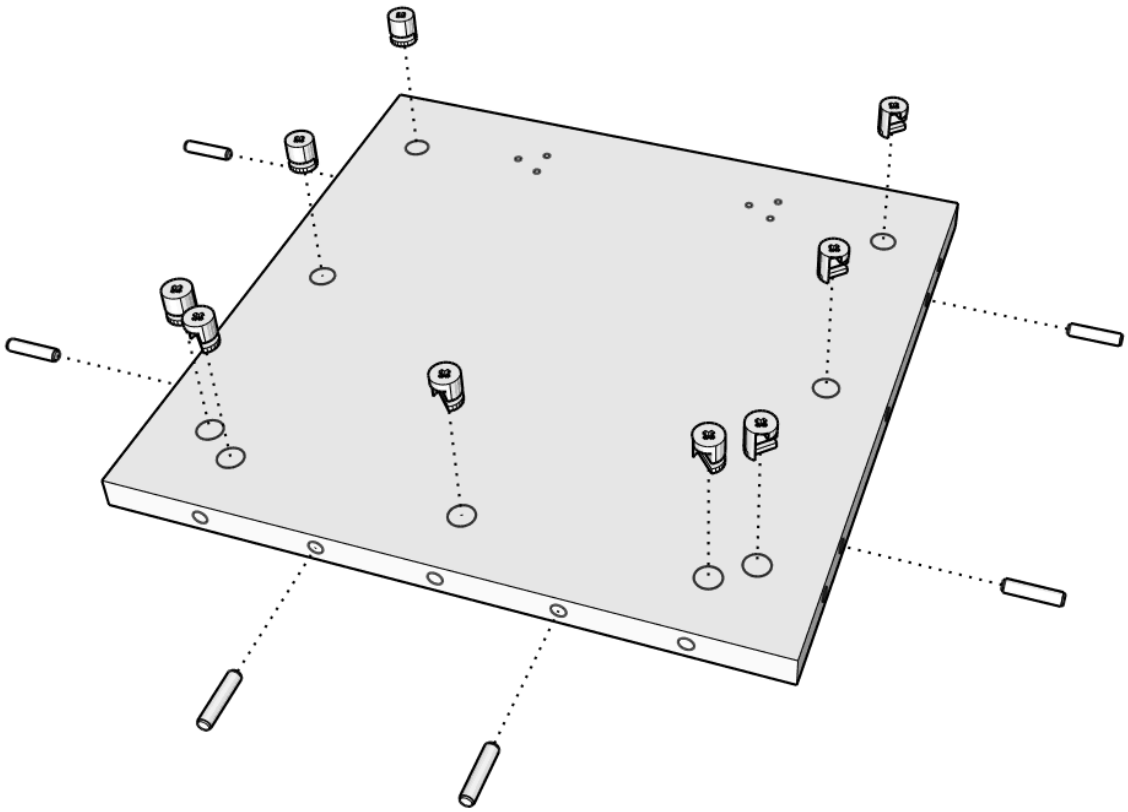

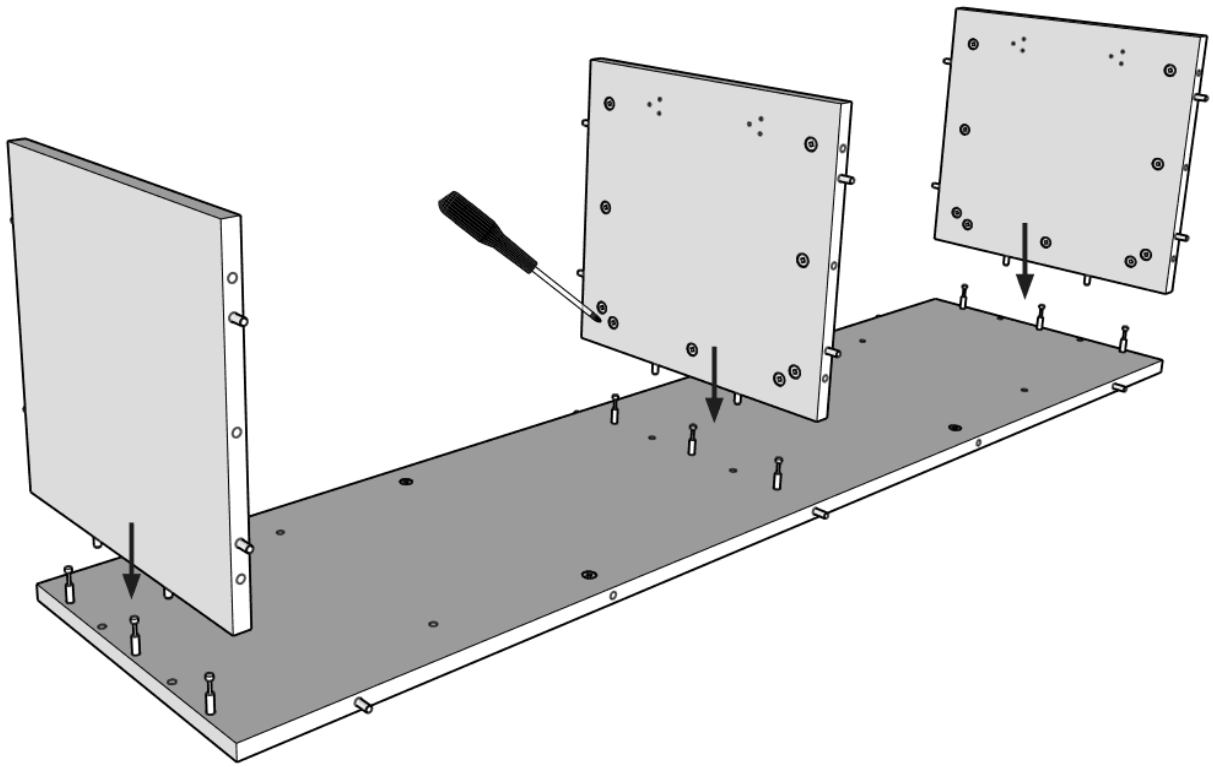

4

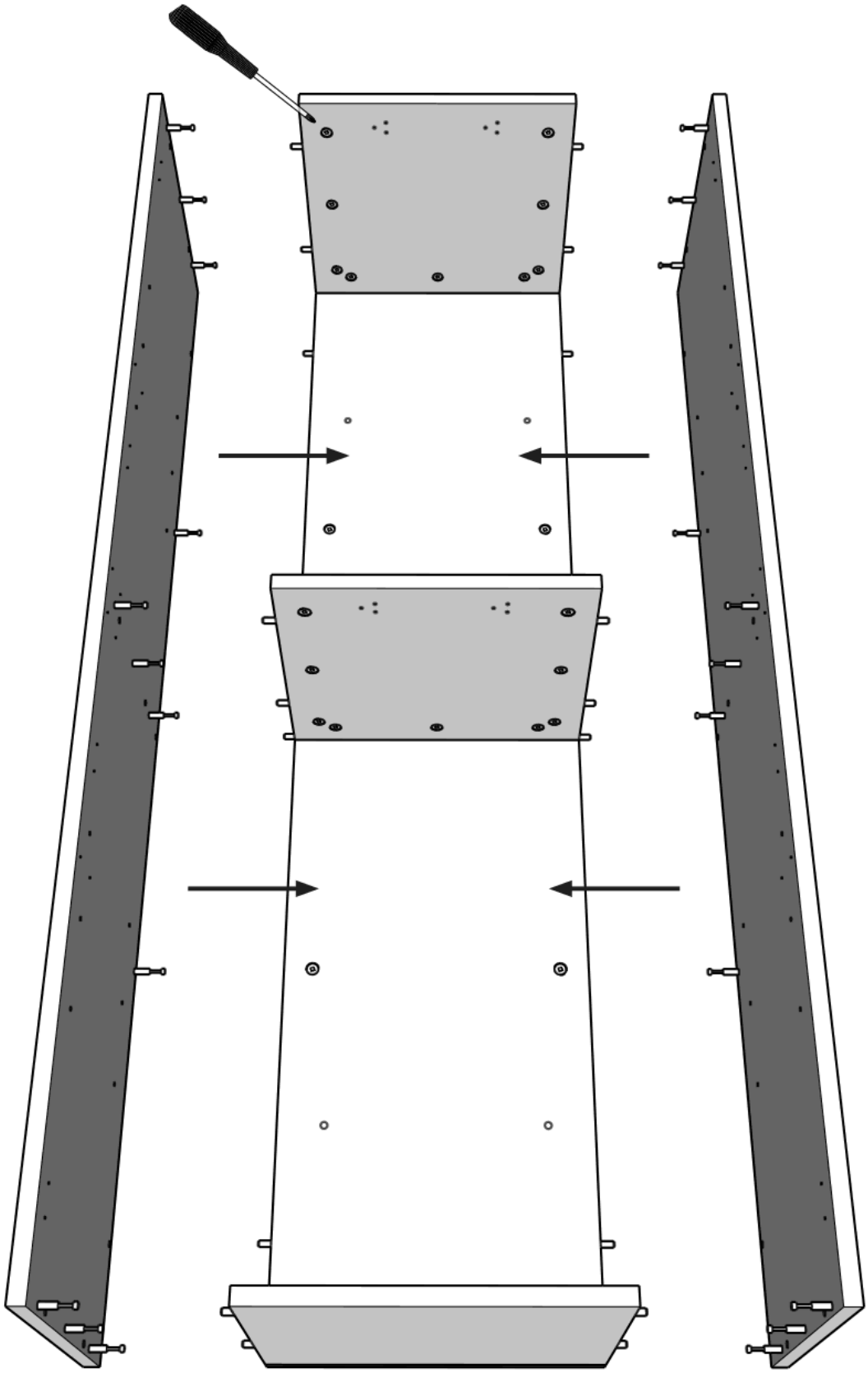

Parte 3 di 4 · I pensili · pagina 7 di 10

5

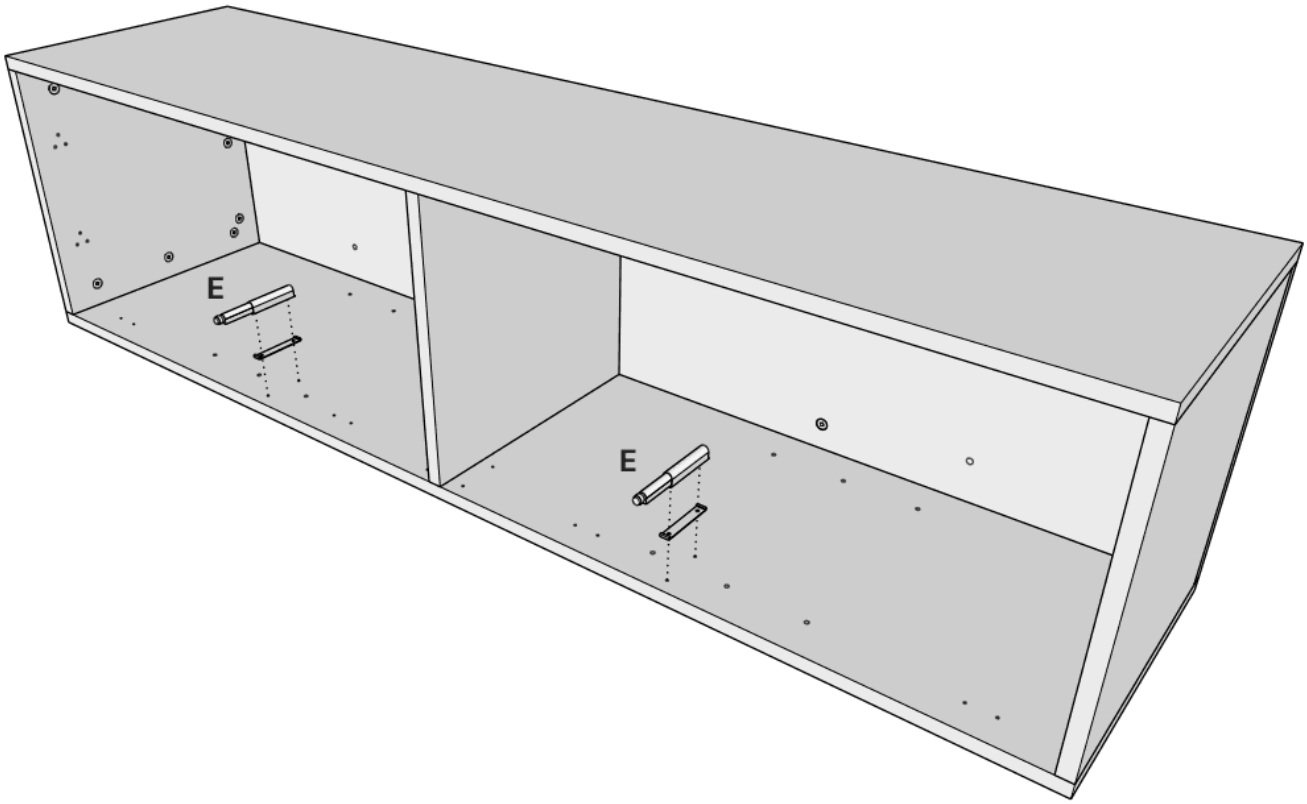

Parte 3 di 4 · I pensili · pagina 8 di 10

6

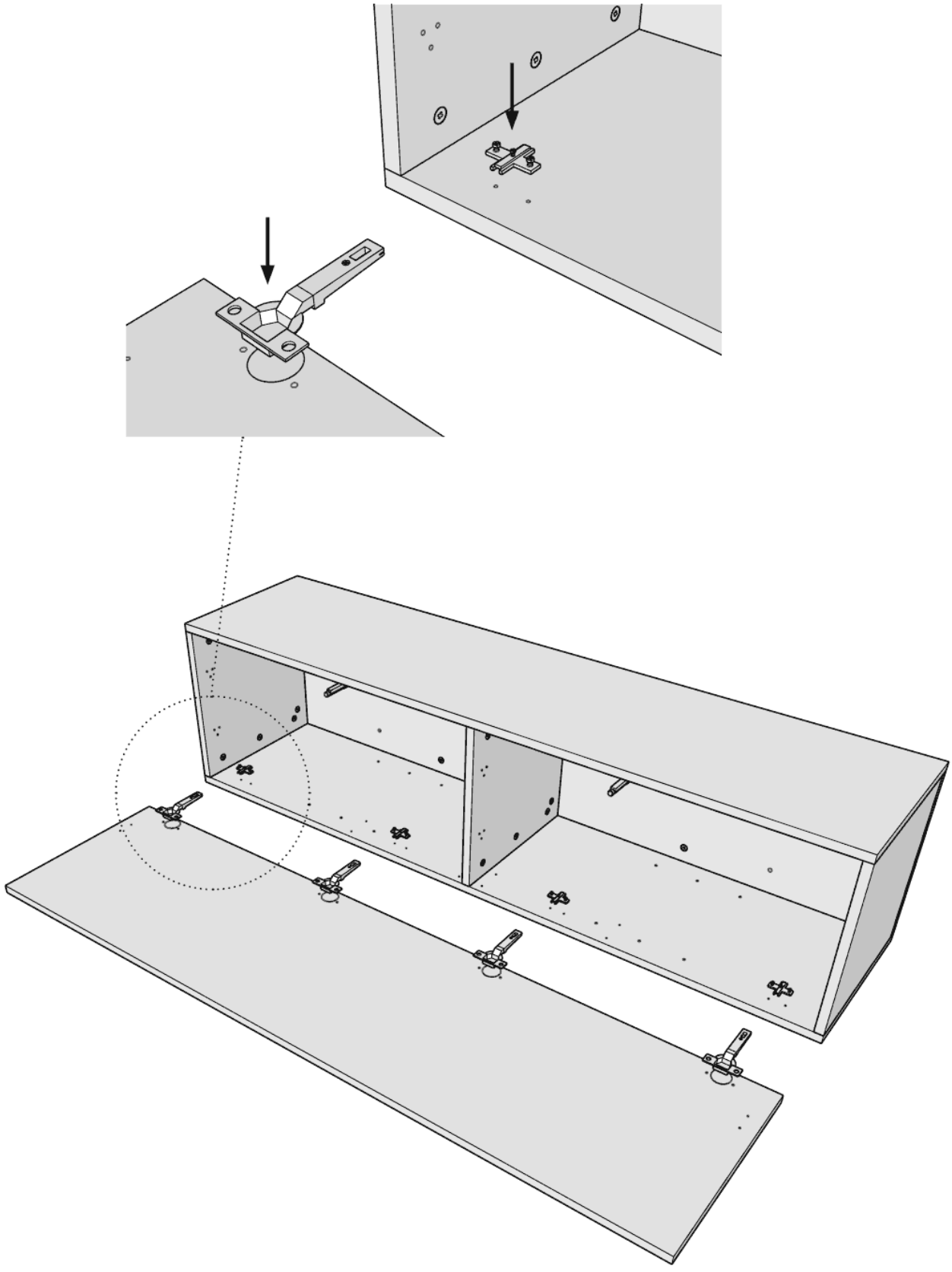

7

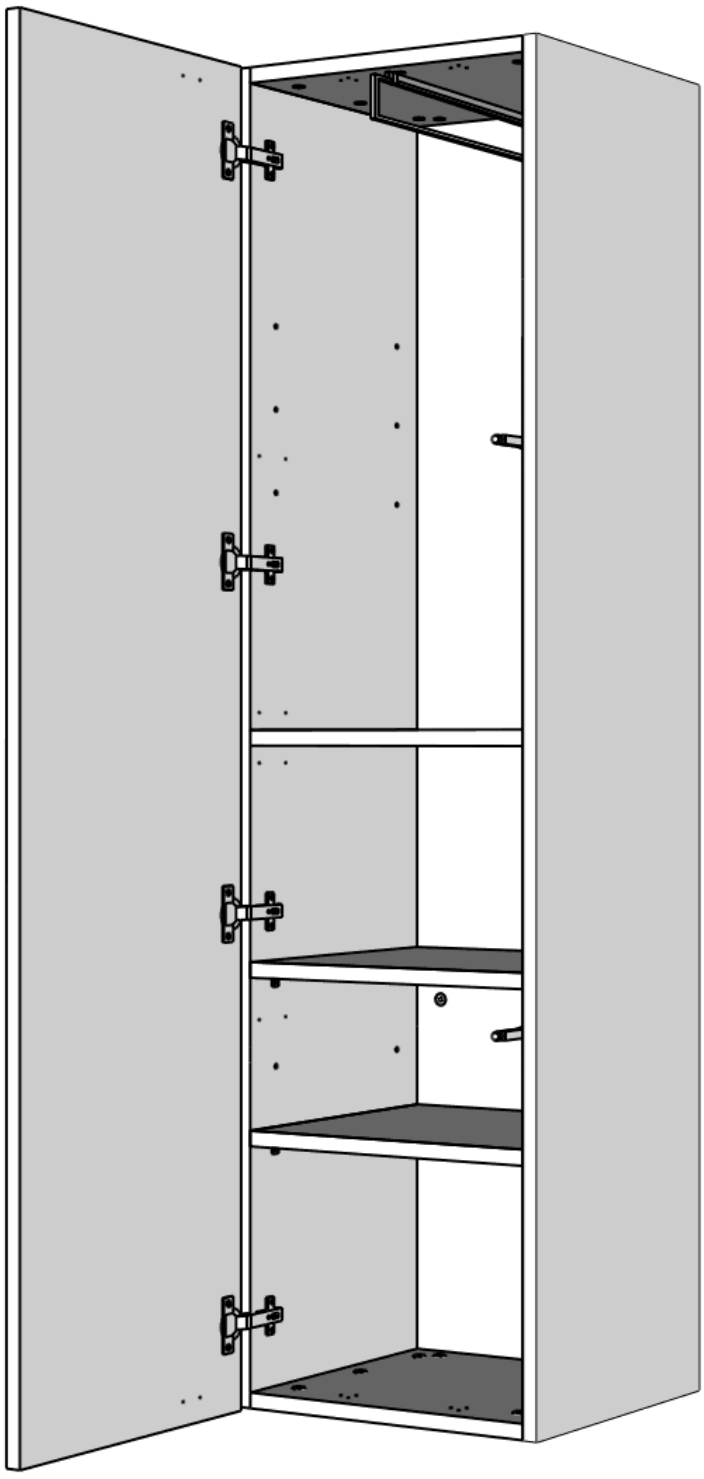

8

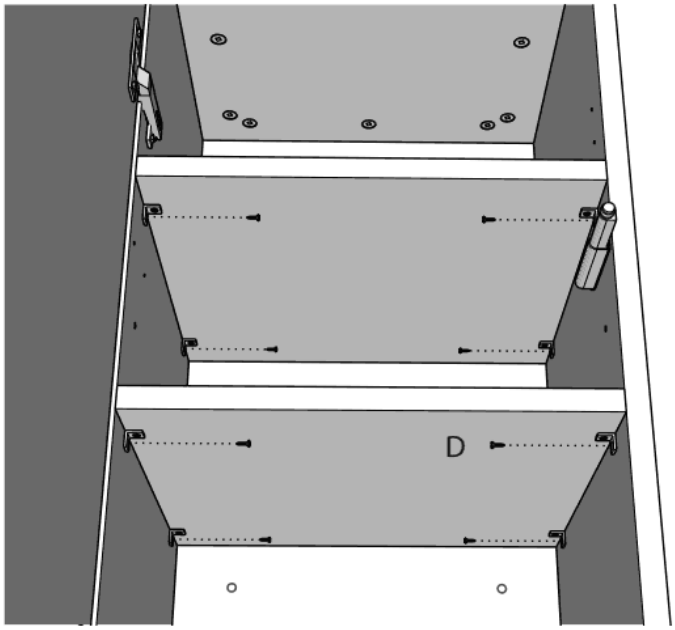

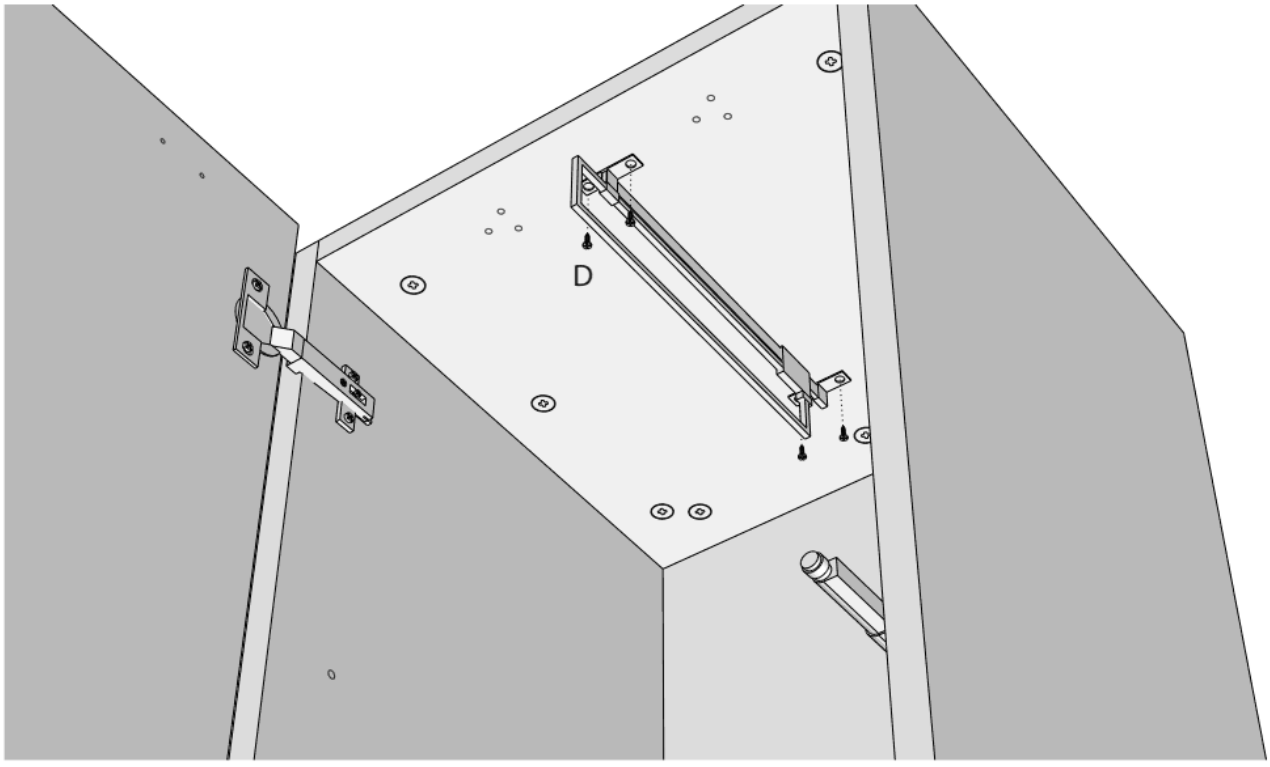

Parte 4 di 4 · Il letto · pagina 1 di 4

itamoby
your furniture business partner

Montaggio pensili e colonna su letto a scomparsa Kentaro.

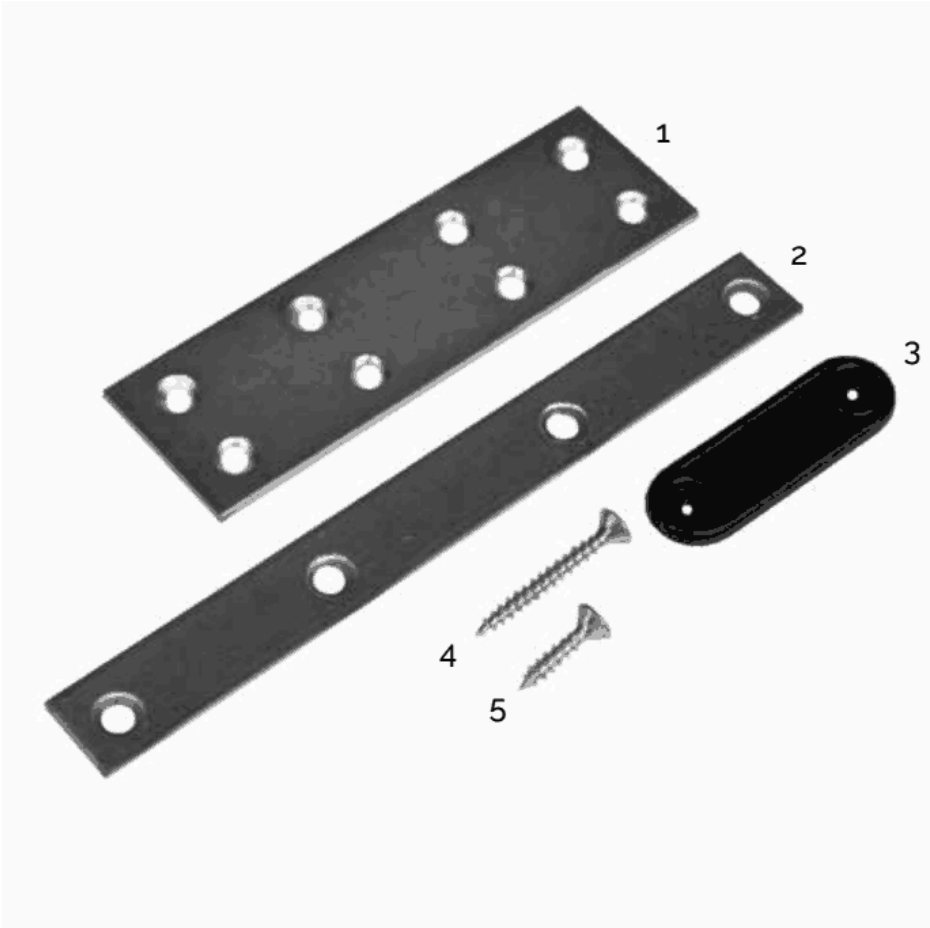

FERRAMENTA

1 - piastra grande fissaggio pensili
2 - piastra piccola fissaggio pensili
3 - piedini da utilizzare solo sulla colonna
4 - vite per fissaggio pensili
5 - vite per fissaggio piastre

Parte 4 di 4 · Il letto · pagina 2 di 4

Schemi montaggio piastre, viti e piedini.

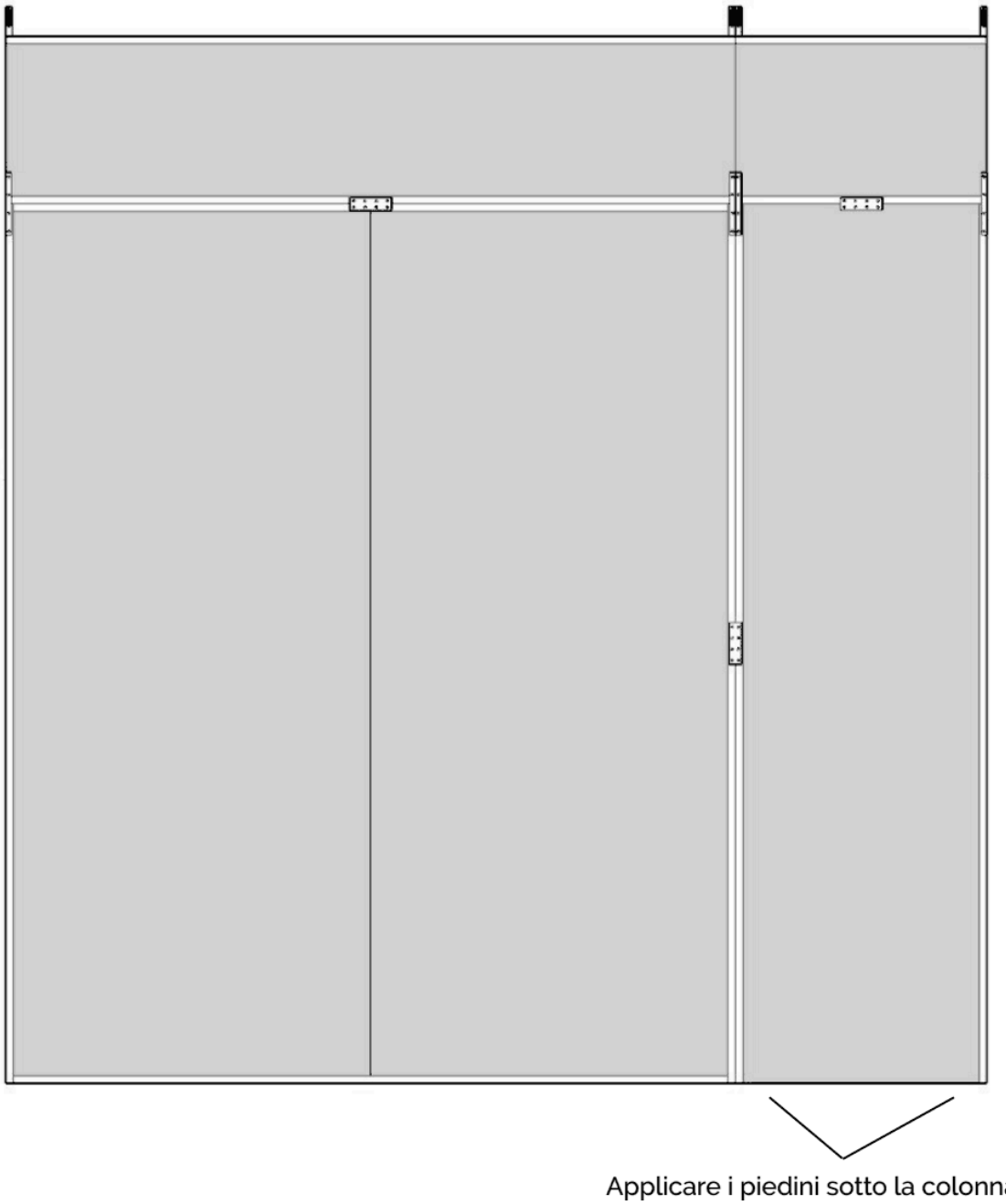

Applicare i piedini sotto la colonna.

Parte 4 di 4 · Il letto · pagina 3 di 4

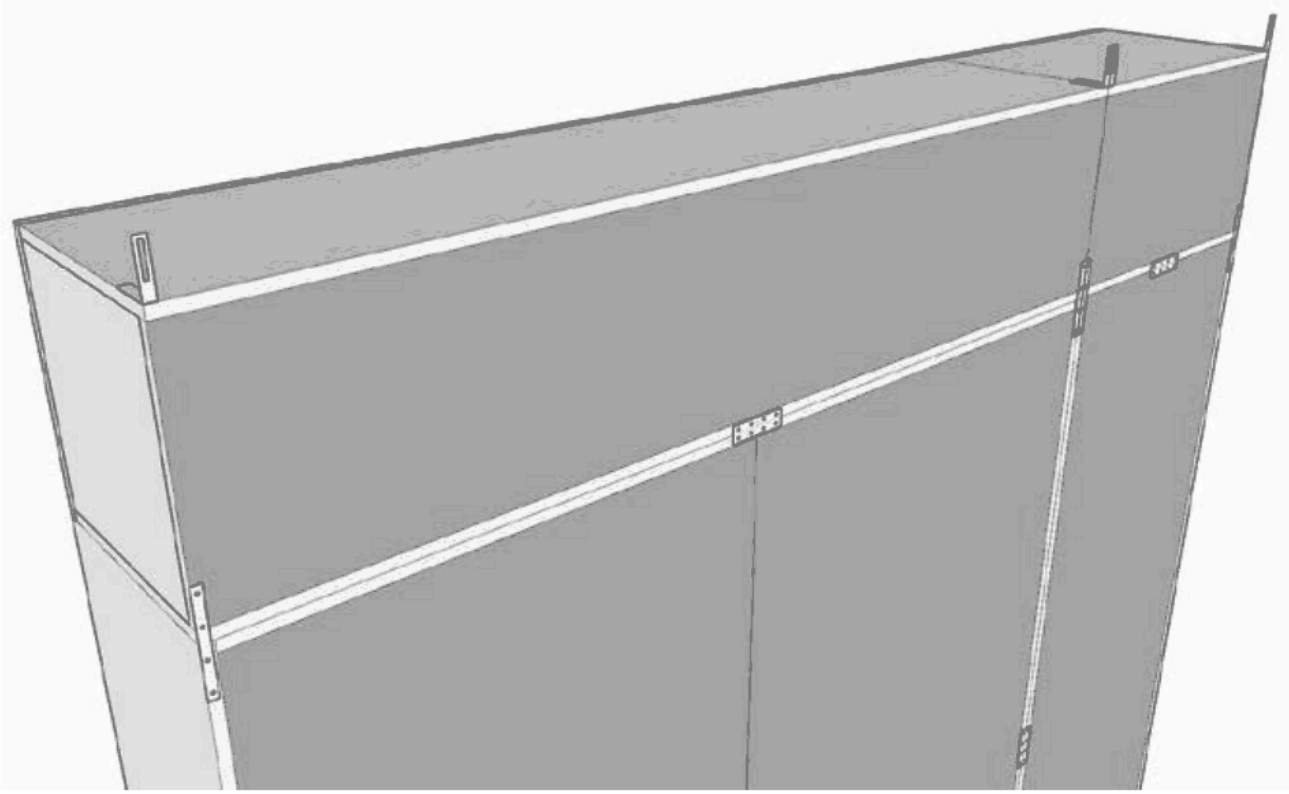

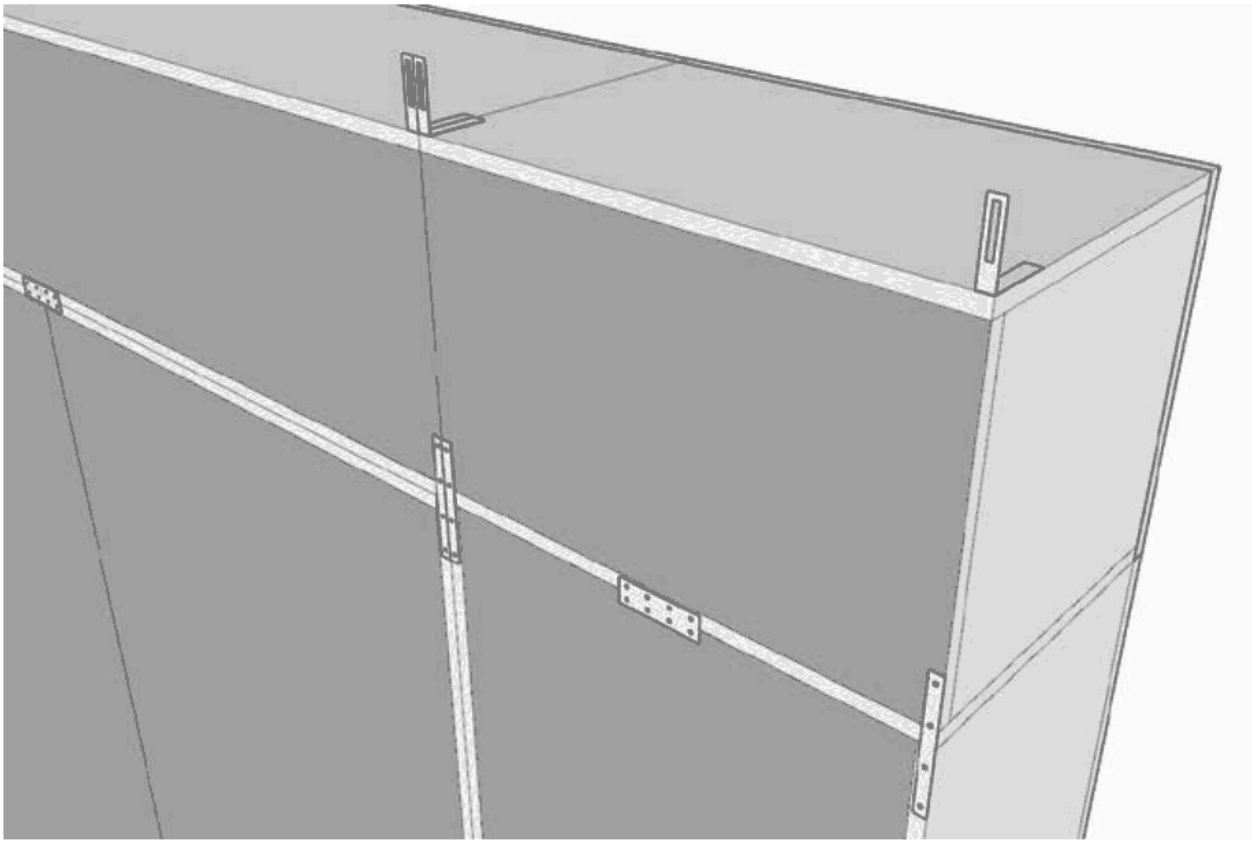

Parte 4 di 4 · Il letto · pagina 4 di 4

Posizione consigliata delle viti n° 4

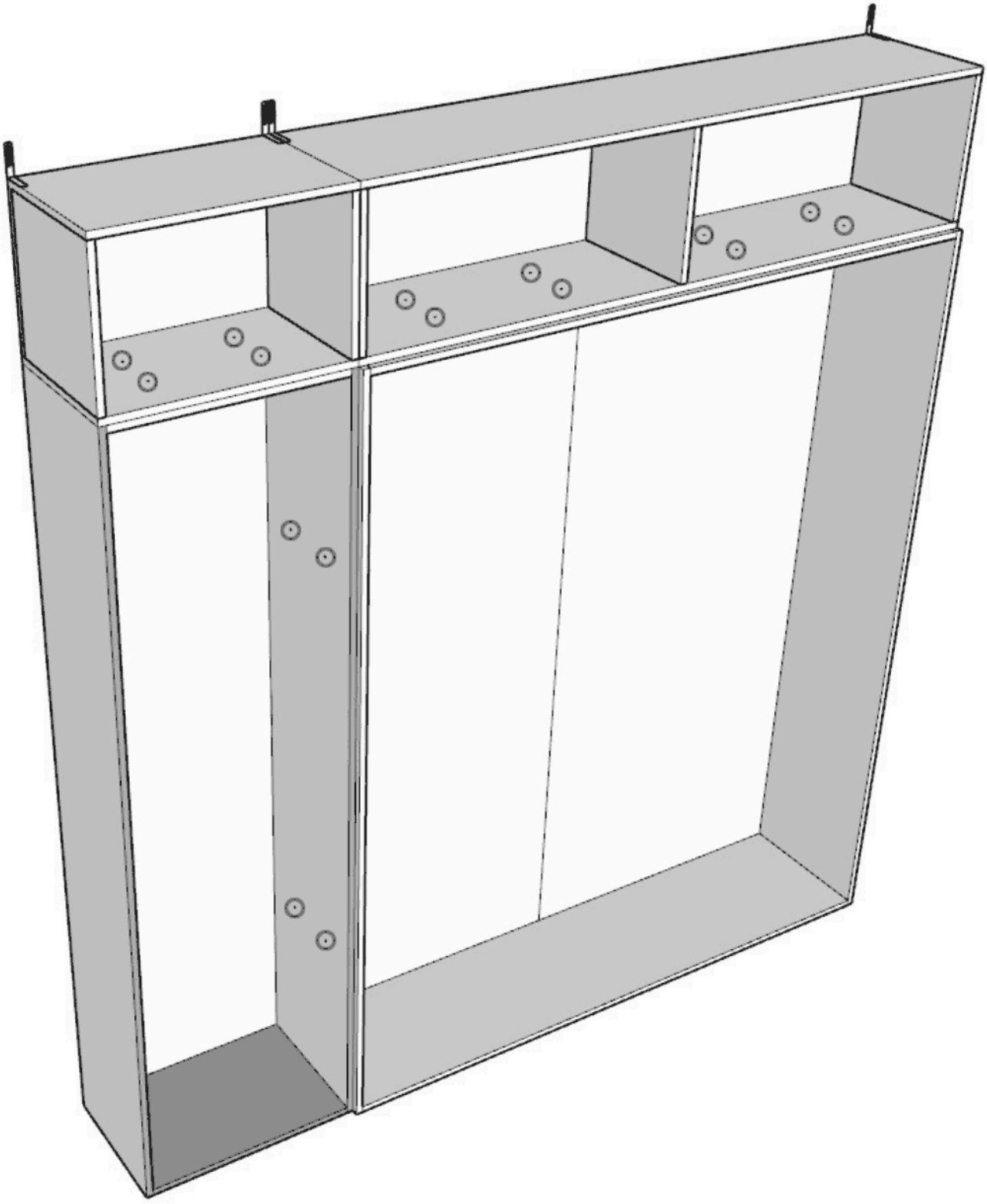

Avvertenze, cura e garanzia

Avvertenze del produttore

- Il prodotto va montato solo da adulti, dopo aver letto queste istruzioni.
- Se non segui le istruzioni puoi farti male o rovinare il prodotto. Il produttore non risponde di danni da montaggio o fissaggio sbagliati.
- Prima di iniziare controlla che ci sia tutta la ferramenta e che niente sia rotto.
- Uso solo in casa, come previsto. Non modificare il prodotto: il produttore non risponde delle modifiche.
- Usato come previsto, il prodotto non è tossico per persone e ambiente.

Per farlo durare

- Pulisci con un panno morbido e un detergente delicato. Non servono cere.
- Niente solventi né prodotti abrasivi. Asciuga subito acqua o liquidi.
- Tienilo lontano da calore e sole diretto: il colore può sbiadire.
- Ogni tanto controlla che le viti siano strette.

Garanzia

Garanzia legale di conformità di **24 mesi** dalla consegna (Codice del Consumo, D.Lgs. 206/2005).

Non copre: montaggio con pezzi mancanti o rotti, usura normale, danni da sole, acqua, calore o uso sbagliato, modifiche al prodotto.

Conserva l'imballo finché il prodotto non è montato: serve in caso di reso o danno da trasporto.

Hai bisogno di aiuto?
Scrivi a aiuto@kery.it con il numero d'ordine.

Produttore
itamoby
itamoby s.r.l.
Via Monte Napoleone 8, 20121 Milano · P.IVA 02531680417 · REA MI 2521415
www.itamoby.com · info@itamoby.com

Venduto da
Kery
kery.it · aiuto@kery.it