Istruzioni di montaggio

LUMINA

Credenza Alta a 4 Ante in Nobilitato

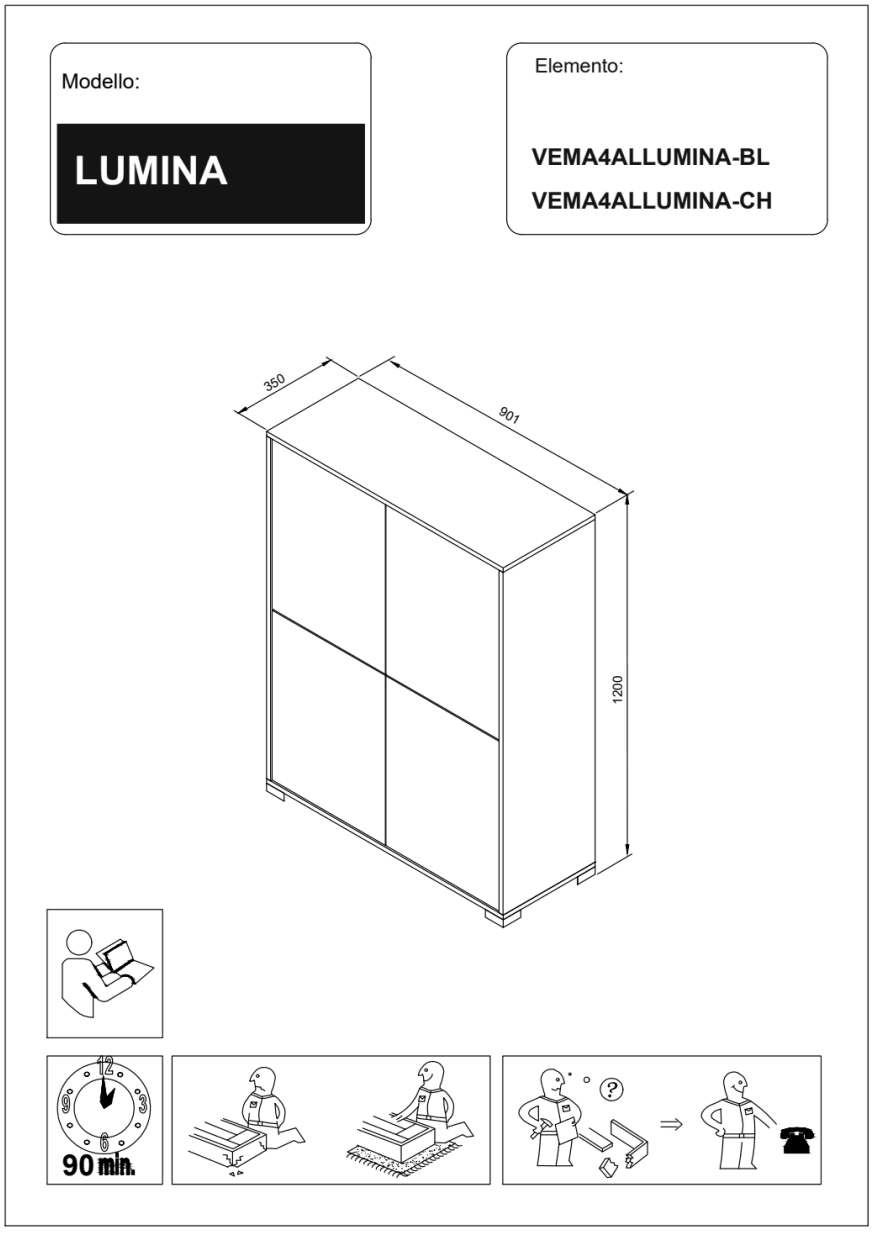

Prodotto da

itamoby

itamoby s.r.l. · Via Monte Napoleone 8, 20121 Milano

Tieni questo libretto: ti servirà se sposti il mobile.

Guida al montaggio a cura di Kery

Prima di iniziare

Un pezzo è rotto o manca?
Non montare il prodotto. Scrivi a **aiuto@kery.it** con il numero d'ordine e una foto.

Cosa ti arriva: 1 collo

Collo	Misure (cm)	Peso
1	137 × 66 × 16	**37 kg**

Apri tutti i colli e controlla i pezzi con l'elenco del produttore.

Cosa ti serve

- Cacciavite a croce e la chiave nel sacchetto
- Avvitatore (facoltativo): usa la forza più bassa
- Due persone: il collo più pesante è 37 kg
- Un tappeto o il cartone dei colli, per non graffiare

Come leggere le istruzioni
Nelle pagine che seguono trovi i disegni originali del produttore, in ordine. Segui i numeri dei passi. Le lettere indicano le viti e i pezzi dell'elenco.

Per montare in sicurezza
Monta il prodotto solo da adulti, su un pavimento piano e libero. Usa guanti e occhiali da lavoro. Stringi le viti senza forzare. Tieni viti e sacchetti lontano dai bambini.

Istruzioni del produttore · pagina 1 di 10

Modello:

LUMINA

Elemento:

VEMA4ALLUMINA-BL

VEMA4ALLUMINA-CH

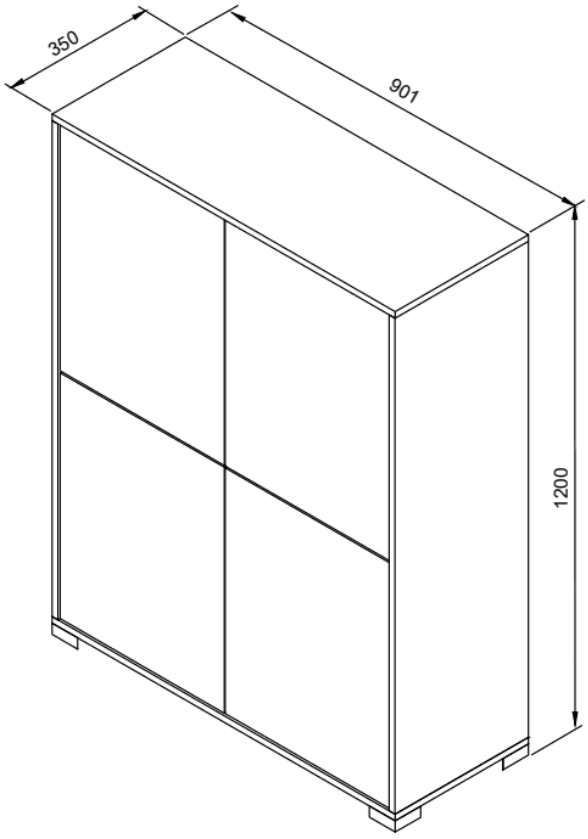



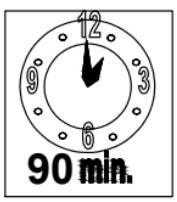

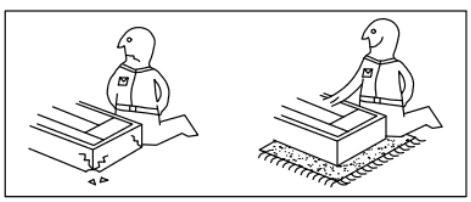

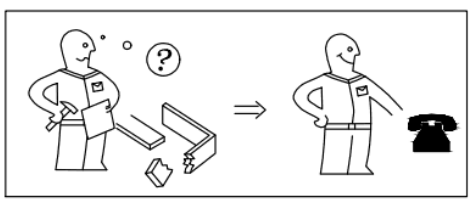

Istruzioni del produttore · pagina 2 di 10

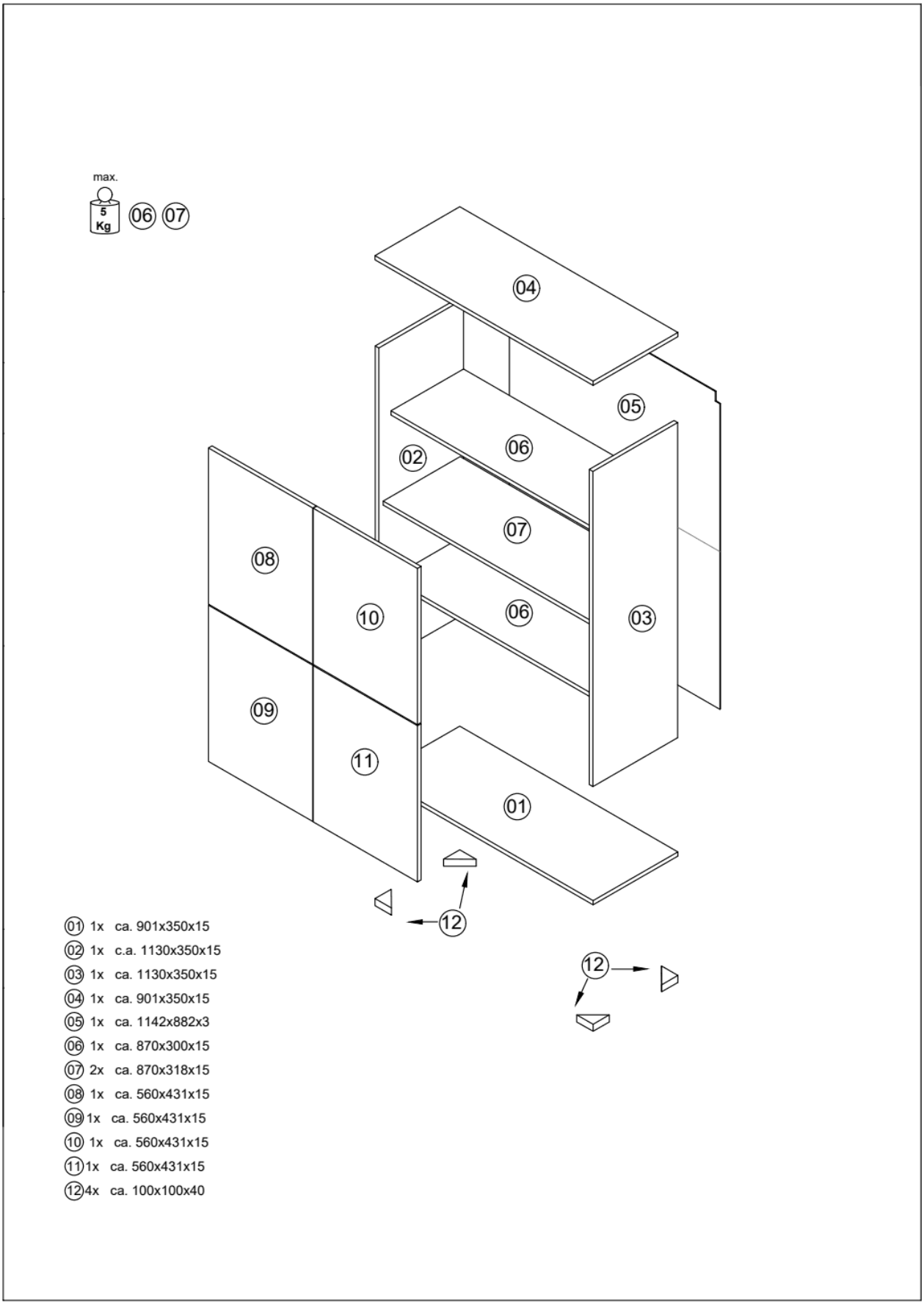

01 1x ca. 901x350x15
02 1x c.a. 1130x350x15
03 1x ca. 1130x350x15
04 1x ca. 901x350x15
05 1x ca. 1142x882x3
06 1x ca. 870x300x15
07 2x ca. 870x318x15
08 1x ca. 560x431x15
09 1x ca. 560x431x15
10 1x ca. 560x431x15
11 1x ca. 560x431x15
12 4x ca. 100x100x40

Istruzioni del produttore · pagina 3 di 10

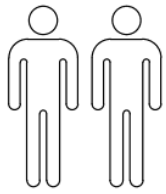
DUE PERSONE

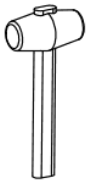
MARTELLO


CACCIAVITE A CROCE


CUTTER


METRO


TRAPANO

Descrizione	n.	Descrizione	n.
 (C) ECCENTRICO ART. EX1515/EC16 D.15 SP. 12 ZINCATO	8	 (S) BASE C95 H. 0 C/CODOLI D.5 ESP. NICHELATA	8
 (E) PERNO ART. TS0307/TM02 F.L. 7x35x6 INT. 24 ZINCATO	8	 (T) VITI AUTOF. TP 3.5x15 ZINCATE (AMBROVIT)	16
 (R) TAPPI COPRIECC. D.17 x EC16 BIANCHI CF14	8	 (11) PIEDE 100x100 H.40 BIANCHI C/LAVOR	4
 (R) TAPPI COPRIECC. D.17 x EC16 GRIGIO COL.31	8	 (D) REGGIPIANO NYLON ART. 64 D.5 NEUTRO	8
 (I) VITI MONTAGGIO ART. 553 C2 5x50 PZD ZINCATE	4		
 (A) CIONDOLI DA 6x30 IN LEGNO FSC 100% ICILA-COC-002546	18		
 (G) CRICCHETTO ART. 1263221 C/BASE SENZA BORDO GRIGIO	4		
 (G1) VITI AUTOF. TP 3.5x12 ZINCATE	16		
 (F) FERMASCHIENALE ART. FM08 C/VITE 3.5X16 TRASPARENTE	16		
 (V) SQUADRETTA "L" FISSAGGIO MURO (FH0185) ZINCATA	2		
 (V1) VITI AUTOF. TC 4x12 ZINCATE	2		
 (P1) VITI AUTOF. TP 4.5X50 ZINCATE	12		
 (R1) CERNIERA C93 COLLO 15 NICHELATA	8		

Istruzioni del produttore · pagina 4 di 10

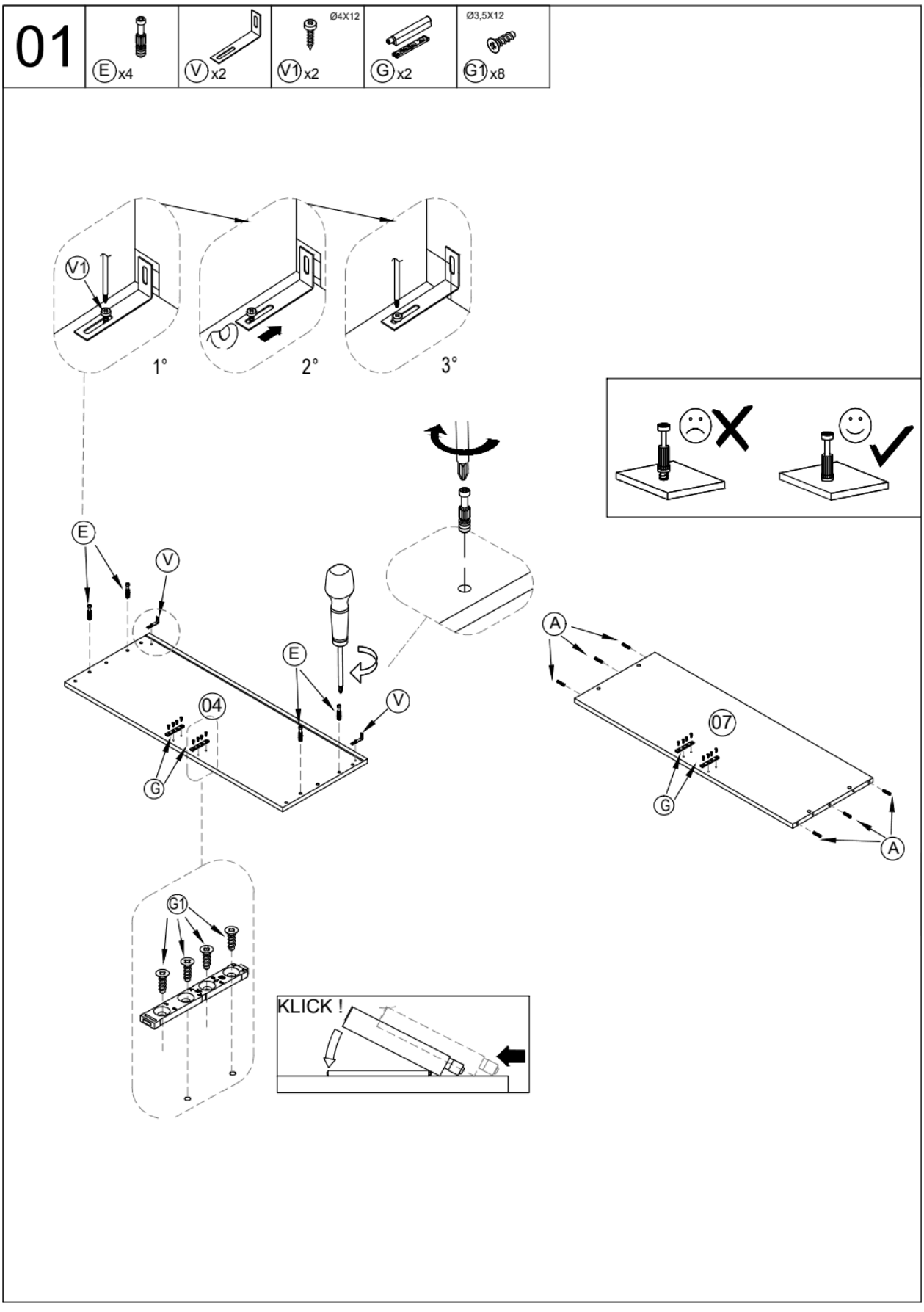

Istruzioni del produttore · pagina 5 di 10

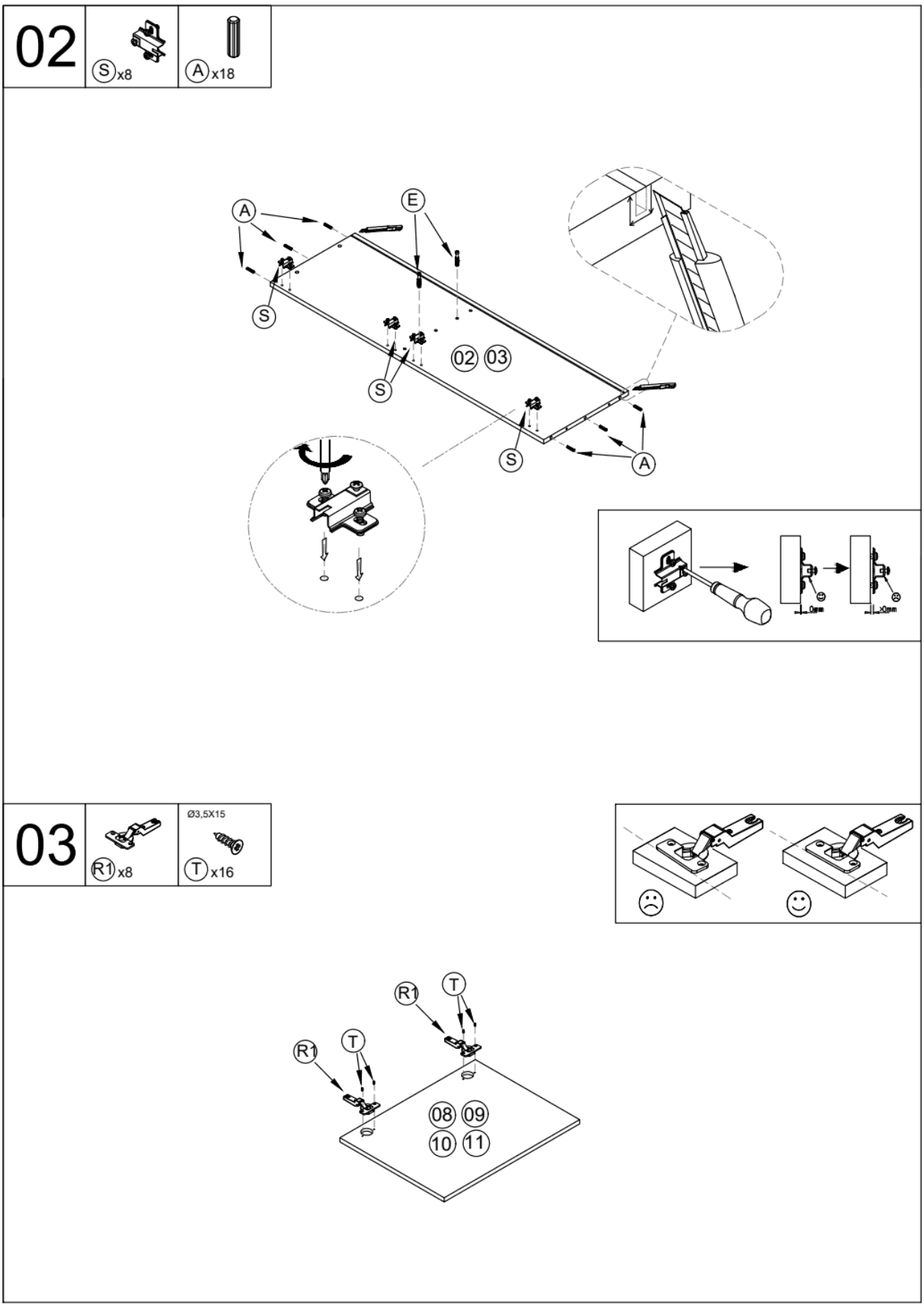

Istruzioni del produttore · pagina 6 di 10

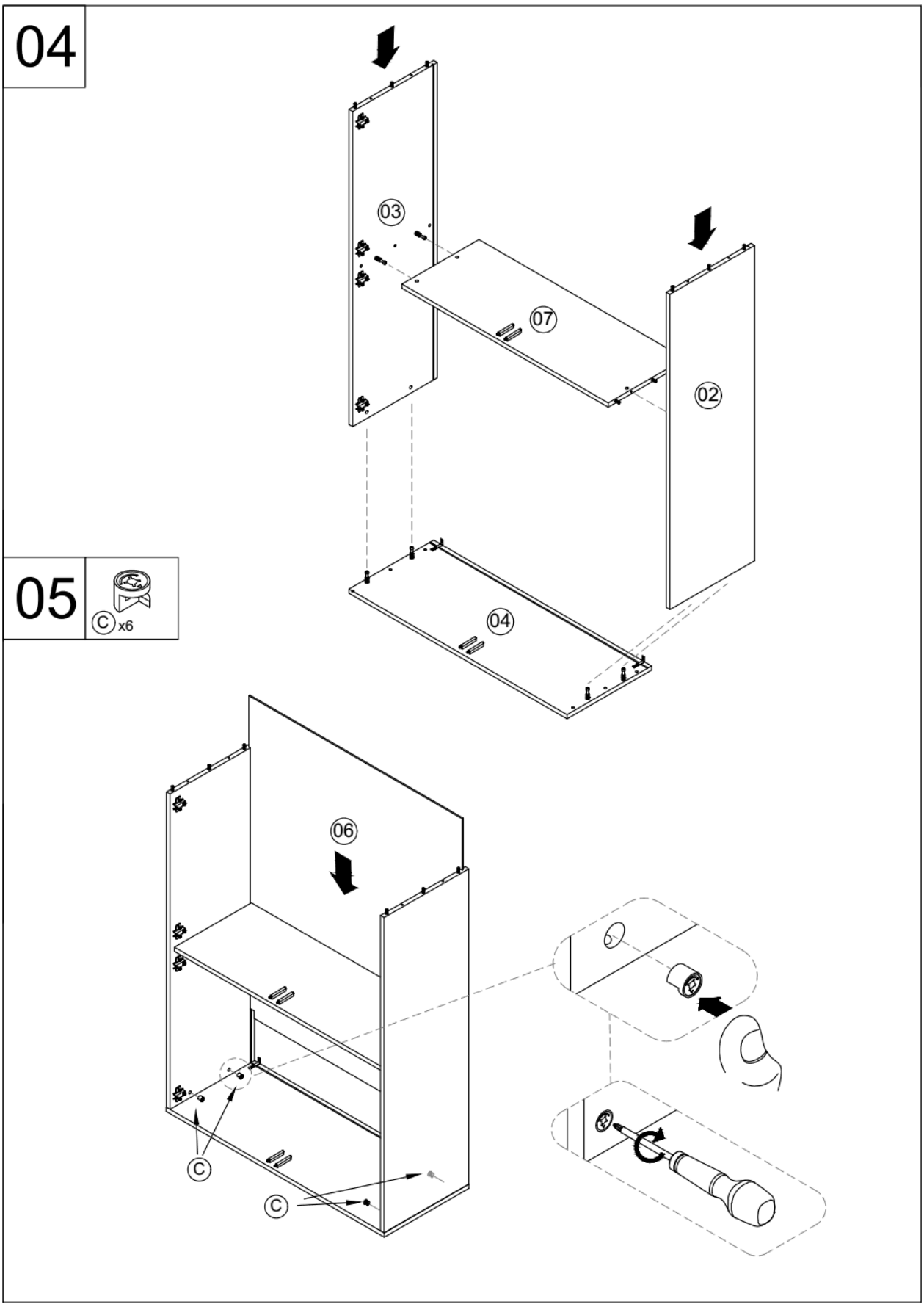

Istruzioni del produttore · pagina 7 di 10

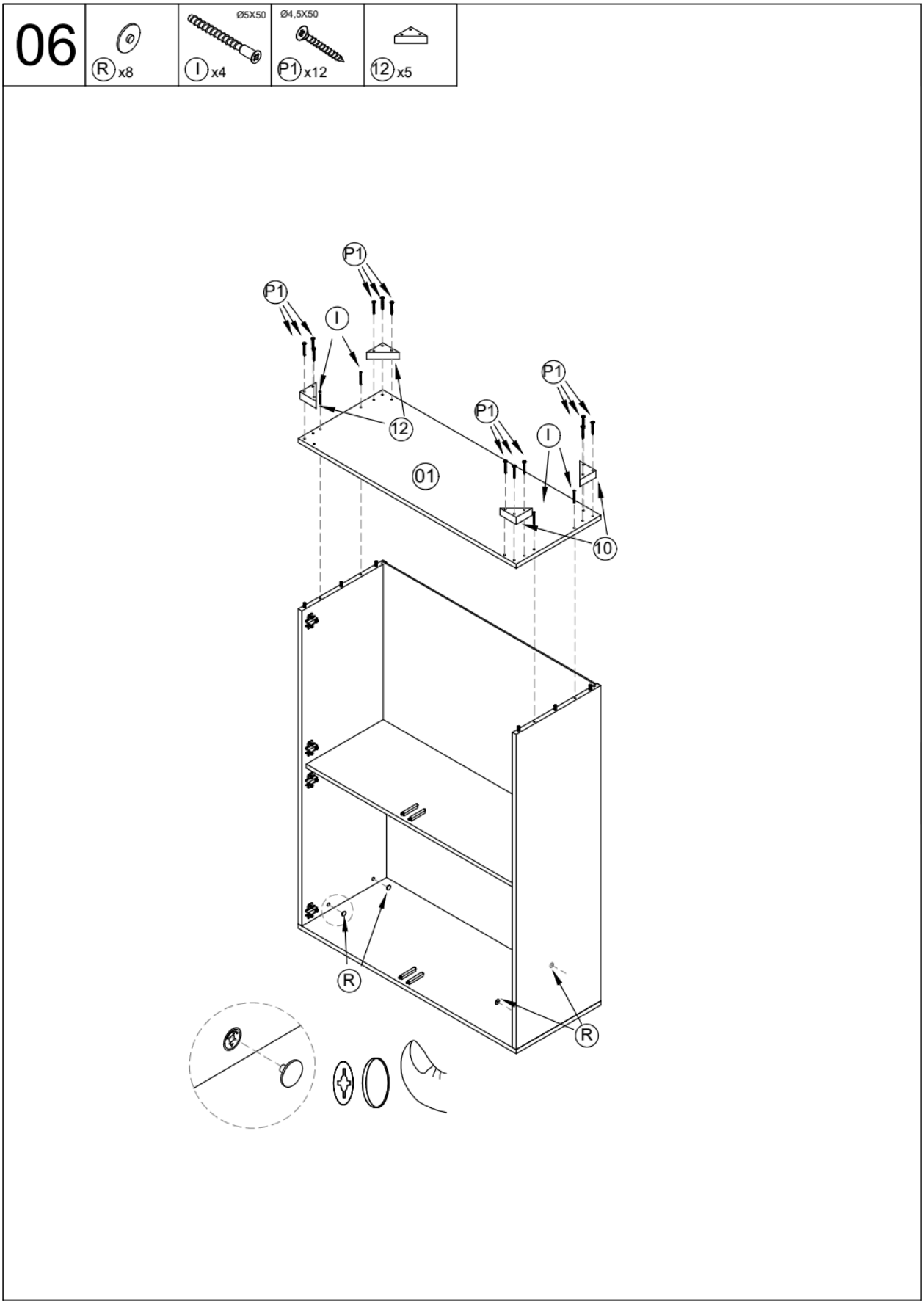

Istruzioni del produttore · pagina 8 di 10

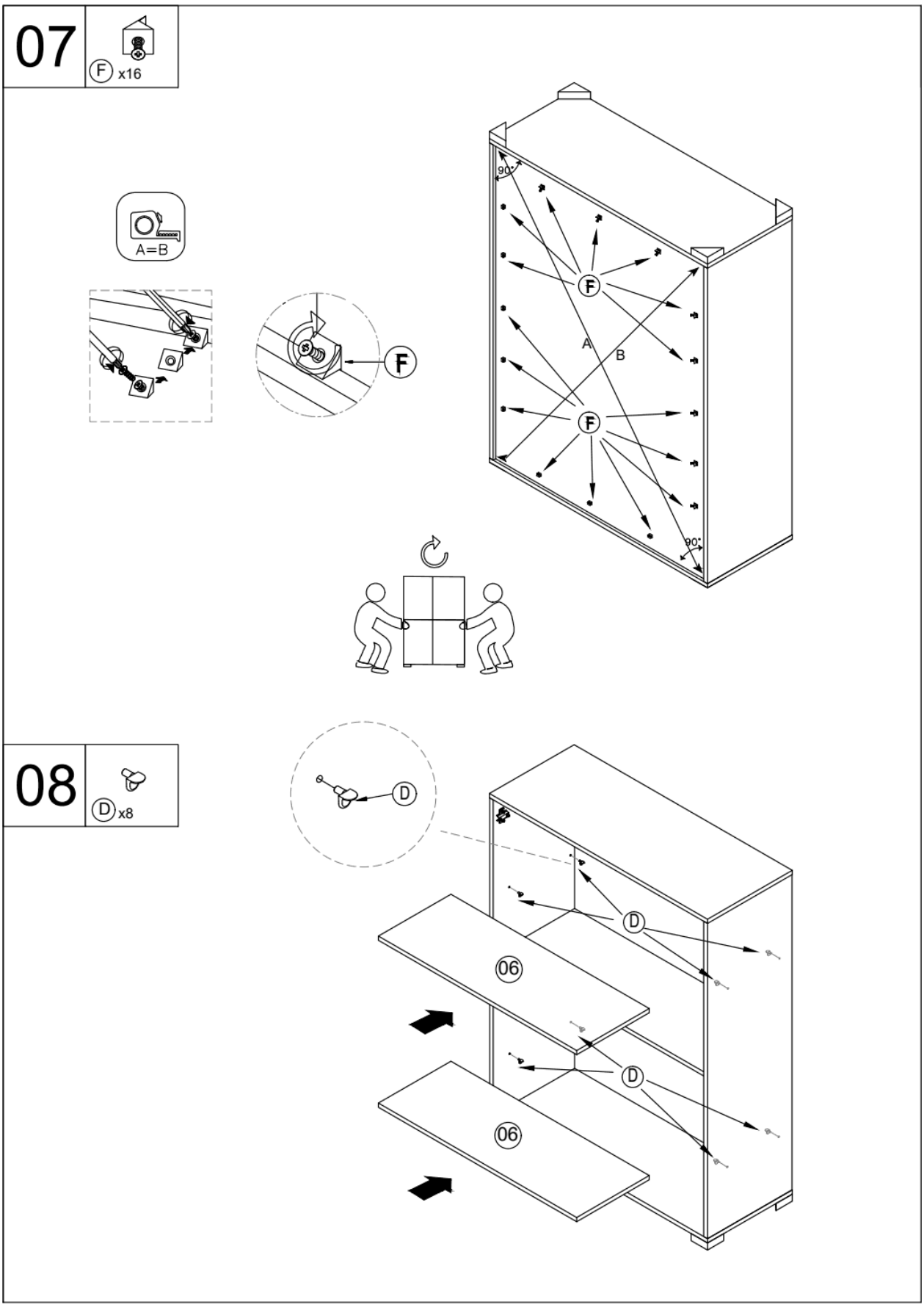

Istruzioni del produttore · pagina 9 di 10

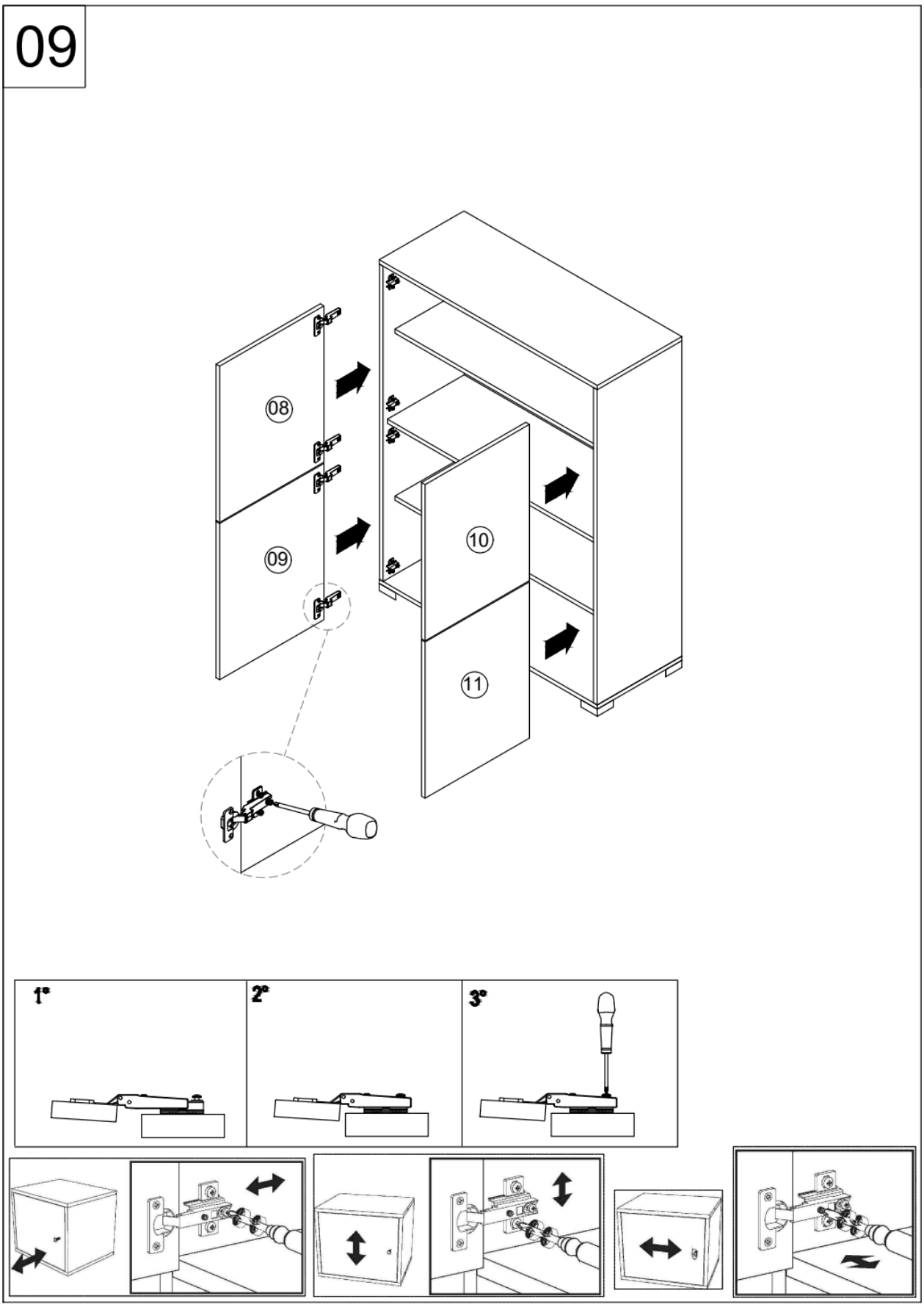

Istruzioni del produttore · pagina 10 di 10

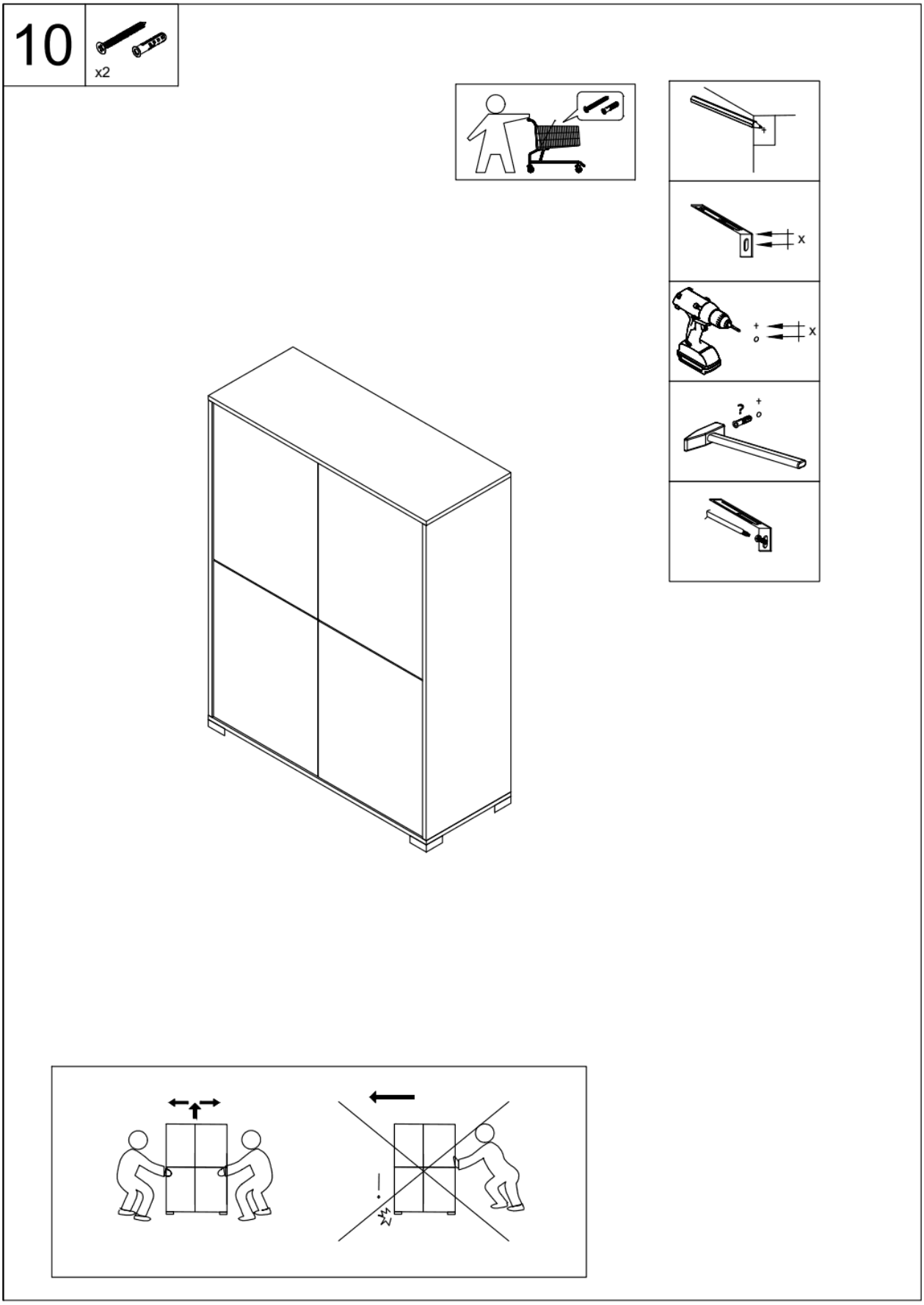

Avvertenze, cura e garanzia

Avvertenze del produttore

- Il prodotto va montato solo da adulti, dopo aver letto queste istruzioni.
- Se non segui le istruzioni puoi farti male o rovinare il prodotto. Il produttore non risponde di danni da montaggio o fissaggio sbagliati.
- Prima di iniziare controlla che ci sia tutta la ferramenta e che niente sia rotto.
- Uso solo in casa, come previsto. Non modificare il prodotto: il produttore non risponde delle modifiche.
- Usato come previsto, il prodotto non è tossico per persone e ambiente.

Per farlo durare

- Pulisci con un panno morbido e un detergente delicato. Non servono cere.
- Niente solventi né prodotti abrasivi. Asciuga subito acqua o liquidi.
- Tienilo lontano da calore e sole diretto: il colore può sbiadire.
- Ogni tanto controlla che le viti siano strette.

Garanzia

Garanzia legale di conformità di **24 mesi** dalla consegna (Codice del Consumo, D.Lgs. 206/2005).

Non copre: montaggio con pezzi mancanti o rotti, usura normale, danni da sole, acqua, calore o uso sbagliato, modifiche al prodotto.

Conserva l'imballo finché il prodotto non è montato: serve in caso di reso o danno da trasporto.



Hai bisogno di aiuto?

Scrivi a aiuto@kery.it con il numero d'ordine.

Produttore

itamoby

itamoby s.r.l.

Via Monte Napoleone 8, 20121 Milano · P.IVA 02531680417 · REA MI 2521415

www.itamoby.com · info@itamoby.com

Venduto da

Kery

kery.it · aiuto@kery.it