Istruzioni di montaggio

NEW EXTRA

Consolle Allungabile in Nobilitato

itamoby

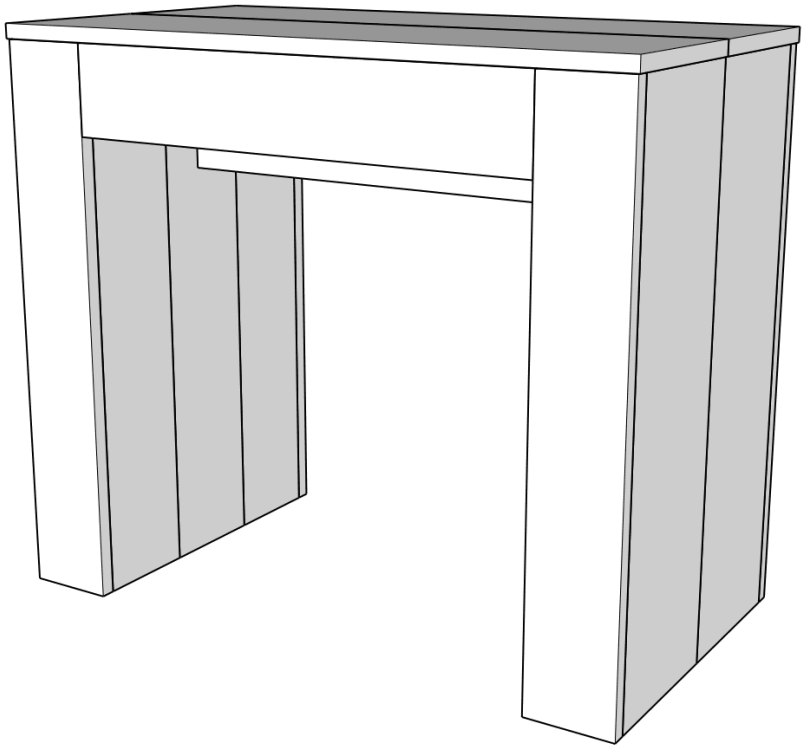

NEW EXTRA

Prodotto da

itamoby

itamoby s.r.l. · Via Monte Napoleone 8, 20121 Milano

Tieni questo libretto: ti servirà se sposti il mobile.

Guida al montaggio a cura di Kery

Prima di iniziare

Un pezzo è rotto o manca?

Non montare il prodotto. Scrivi a **aiuto@kery.it** con il numero d'ordine e una foto.

Cosa ti arriva: 5 colli

Collo	Misure (cm)	Peso
1	100 × 38 × 15	**20 kg**
2	77 × 56 × 9	**14 kg**
3	77 × 56 × 9	**14 kg**
4	88 × 62 × 13	**18 kg**
5	33 × 32 × 6,5	**4,2 kg**

Apri tutti i colli e controlla i pezzi con l'elenco del produttore.

Cosa ti serve

- Cacciavite a croce e la chiave nel sacchetto
- Avvitatore (facoltativo): usa la forza più bassa
- Due persone: il collo più pesante è 20 kg
- Un tappeto o il cartone dei colli, per non graffiare

Come leggere le istruzioni

Nelle pagine che seguono trovi i disegni originali del produttore, in ordine. Segui i numeri dei passi. Le lettere indicano le viti e i pezzi dell'elenco.

Per montare in sicurezza

Monta il prodotto solo da adulti, su un pavimento piano e libero. Usa guanti e occhiali da lavoro. Stringi le viti senza forzare. Tieni viti e sacchetti lontano dai bambini.

Istruzioni del produttore · pagina 1 di 21

itamoby

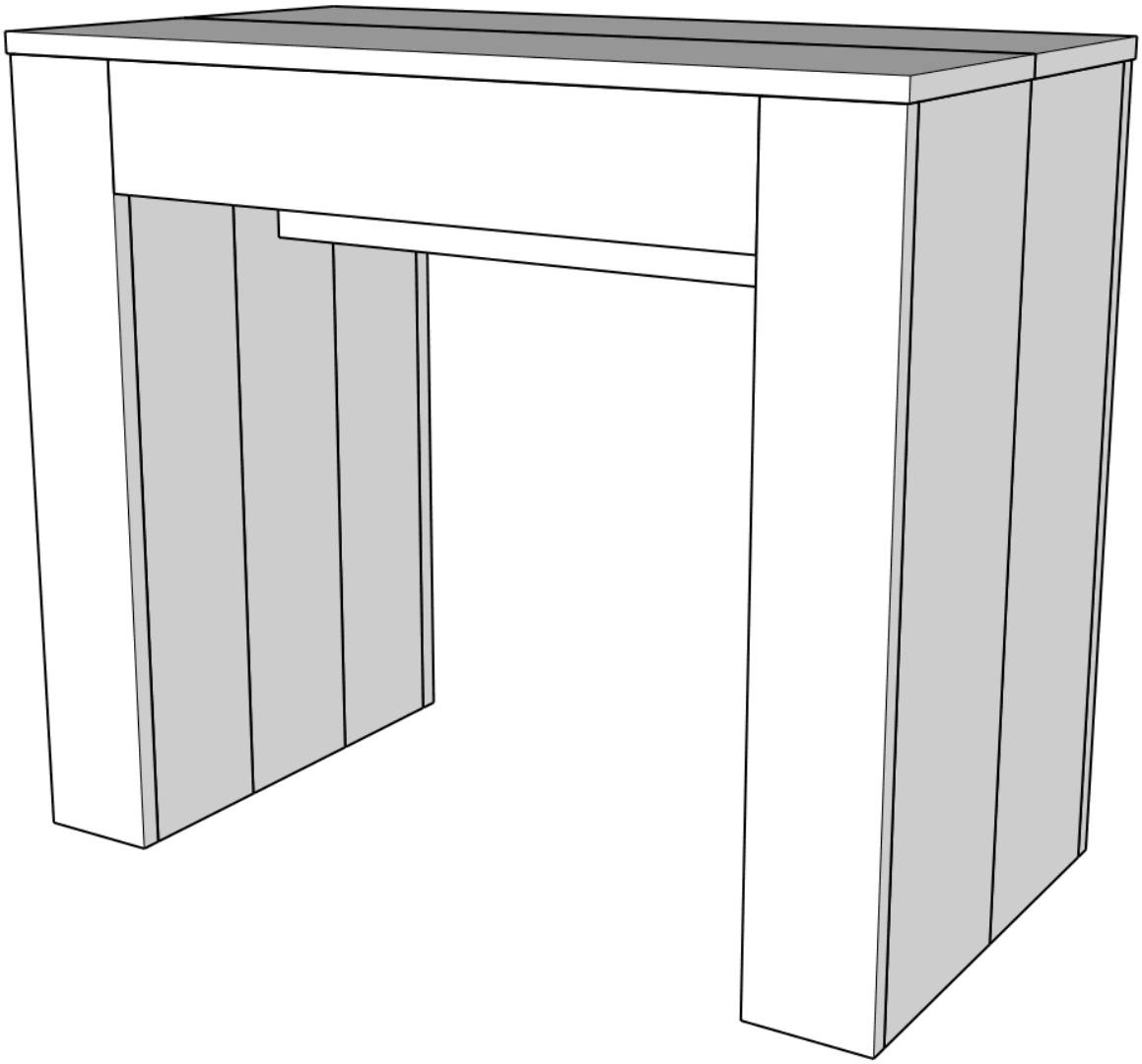

NEW EXTRA

ATTENZIONE
Se uno o più elementi risultano danneggiati non procedere al montaggio, segnalare al venditore.

ATTENTION
If one or more elements are damaged, do not proceed with the assembly, report to the seller.

ATTENTION
Si un ou plusieurs éléments sont endommagés, ne pas poursuivre le montage et signalez-le au vendeur.

VORSICHT
Wenn eines oder mehrere Bestandteile beschädigt sind, fahren Sie nicht mit der Montage fort und melden Sie sich beim Verkäufer.

ATENCIÓN
Si uno o más elementos están dañados, no proceda con el montaje, informe al vendedor.

AANDACHT
Als een of meer elementen beschadigd zijn, ga dan niet verder met de montage, maar meld dit bij de verkoper.

Istruzioni del produttore · pagina 3 di 21

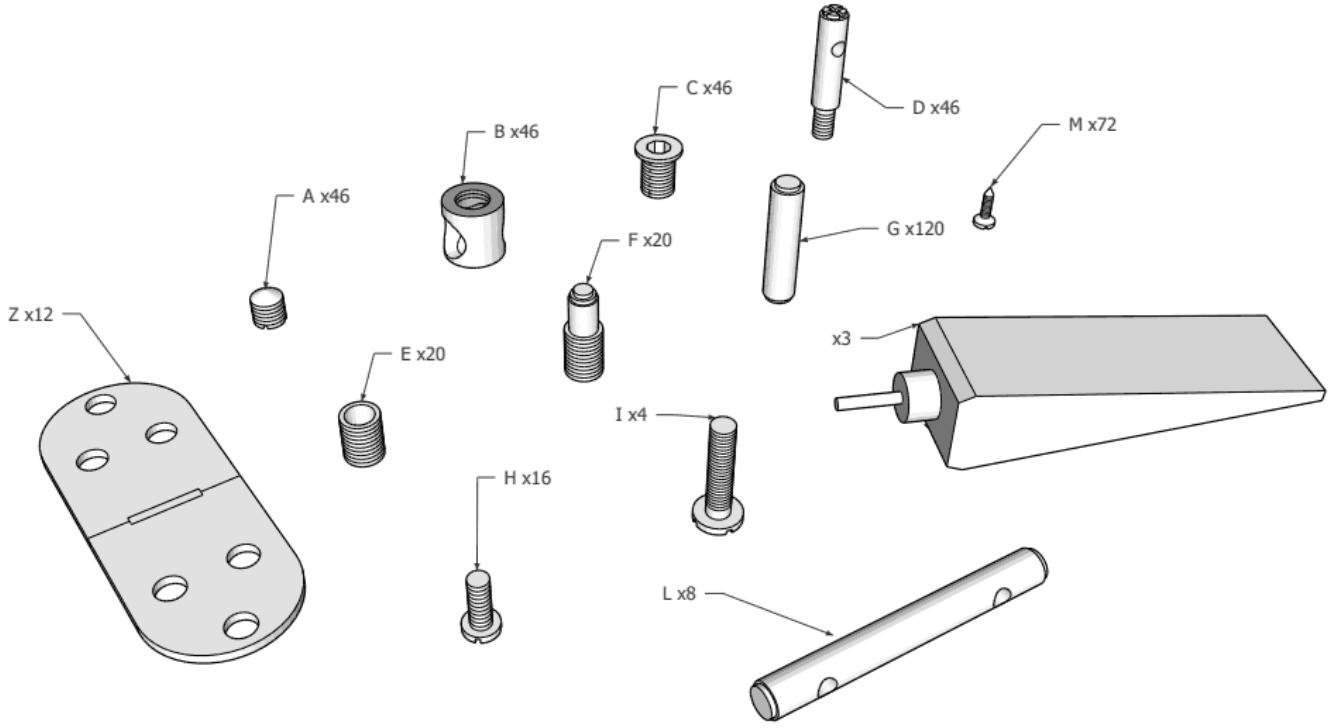

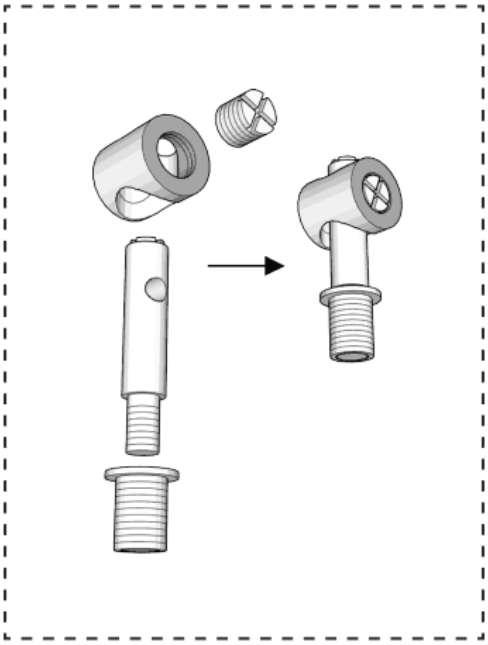

Istruzioni del produttore · pagina 4 di 21

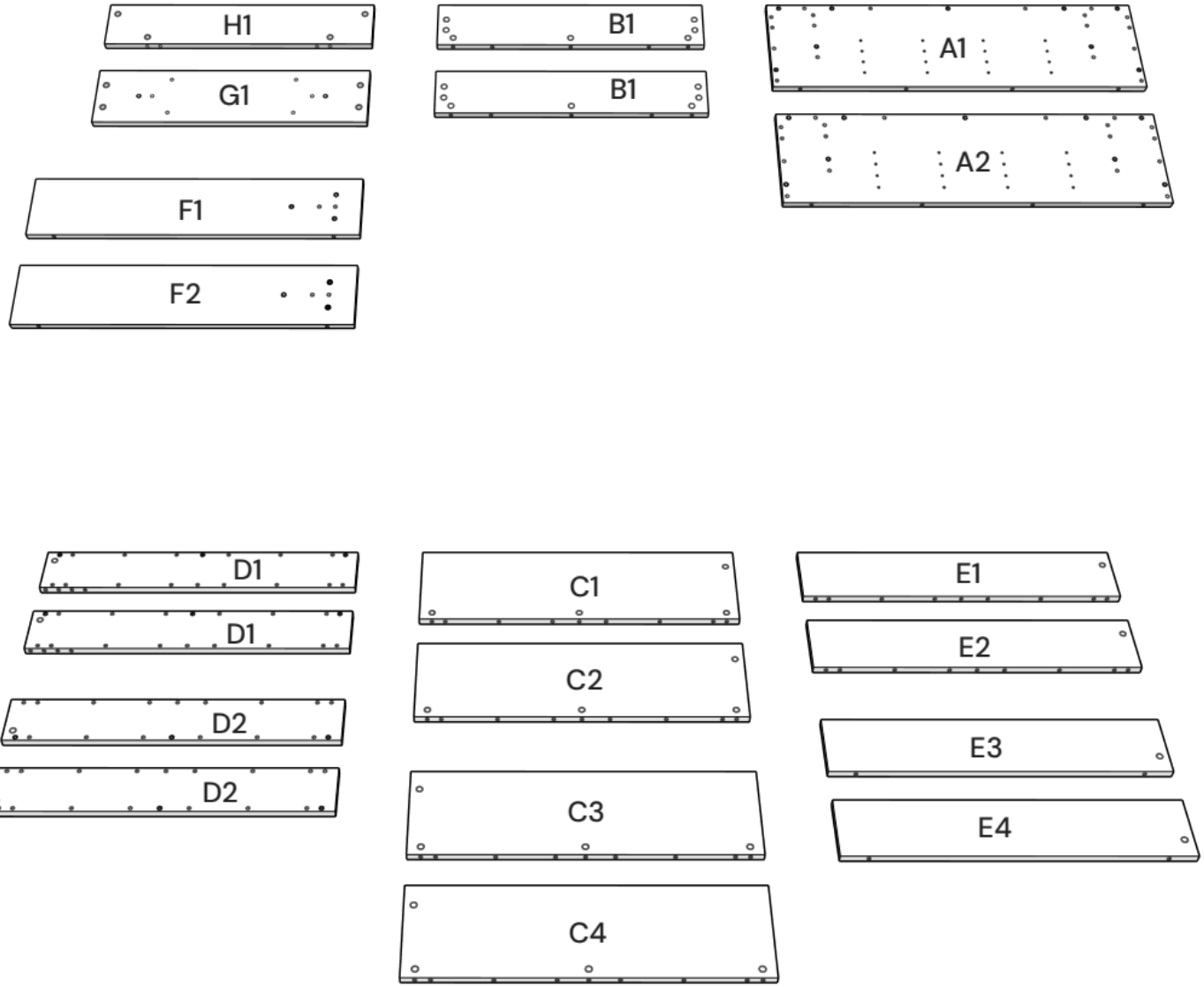

Istruzioni del produttore · pagina 5 di 21

1

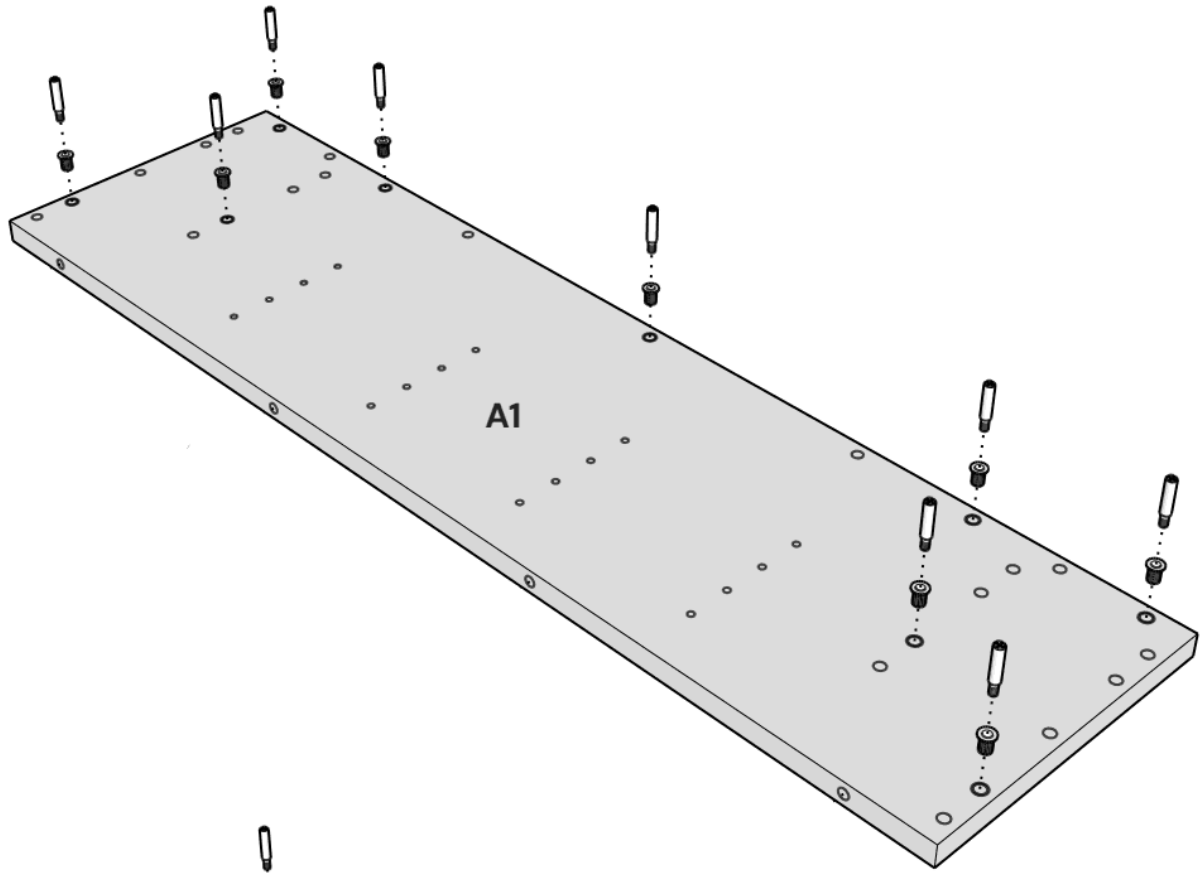

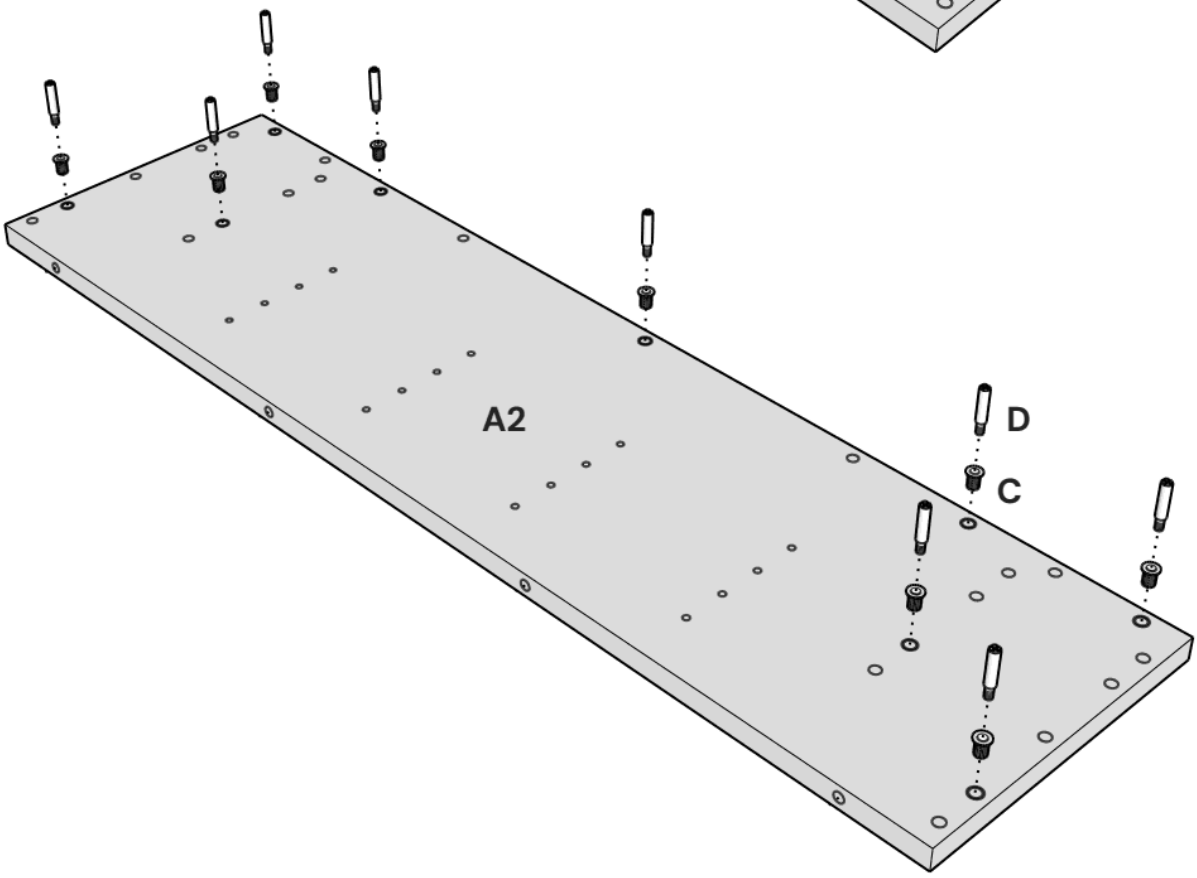

Istruzioni del produttore · pagina 6 di 21

2

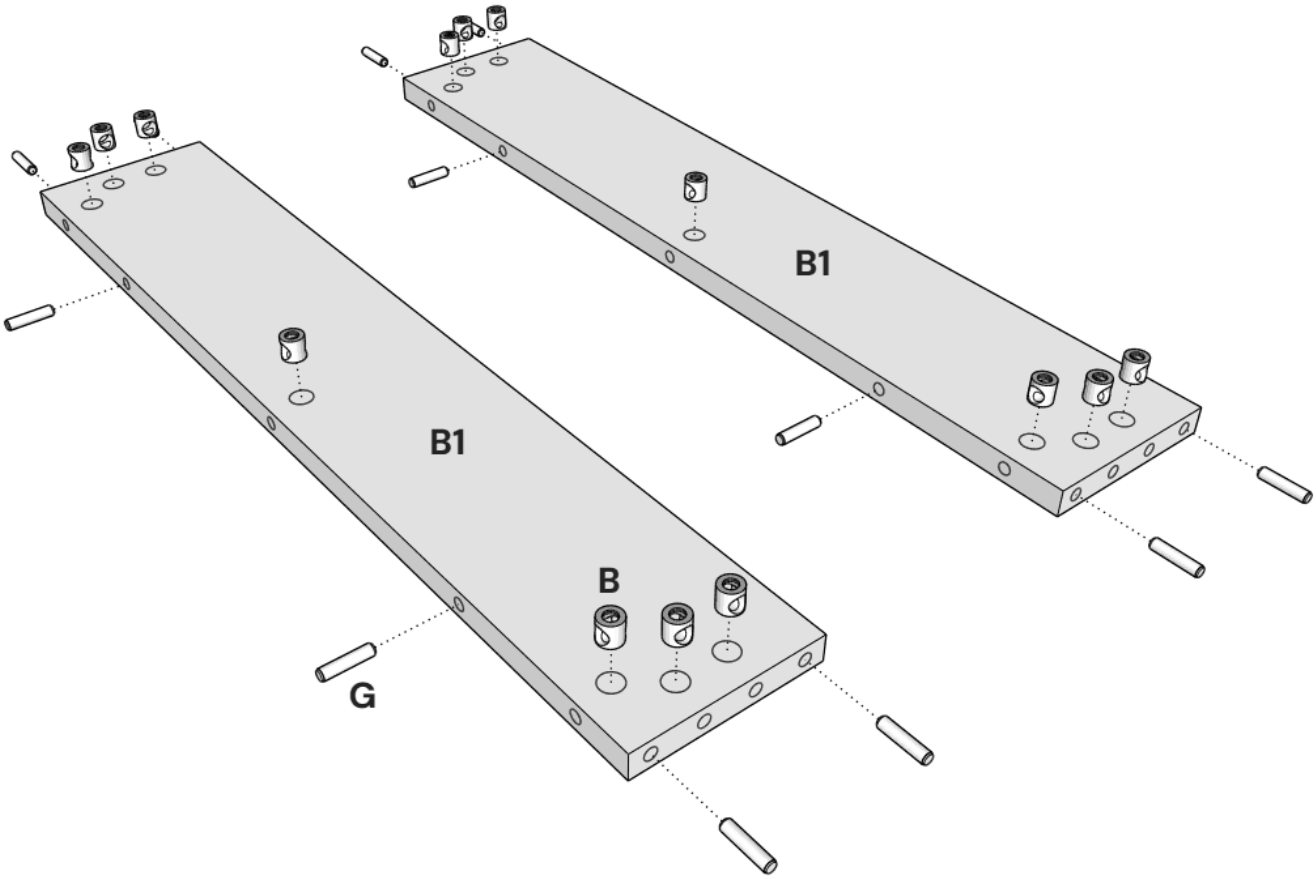

Istruzioni del produttore · pagina 7 di 21

3

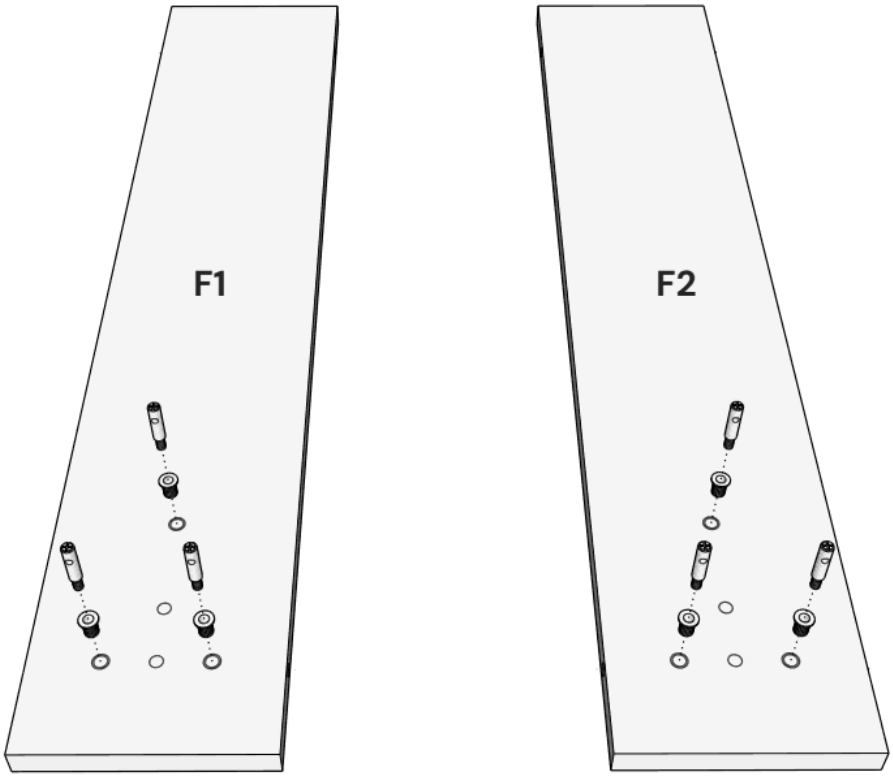

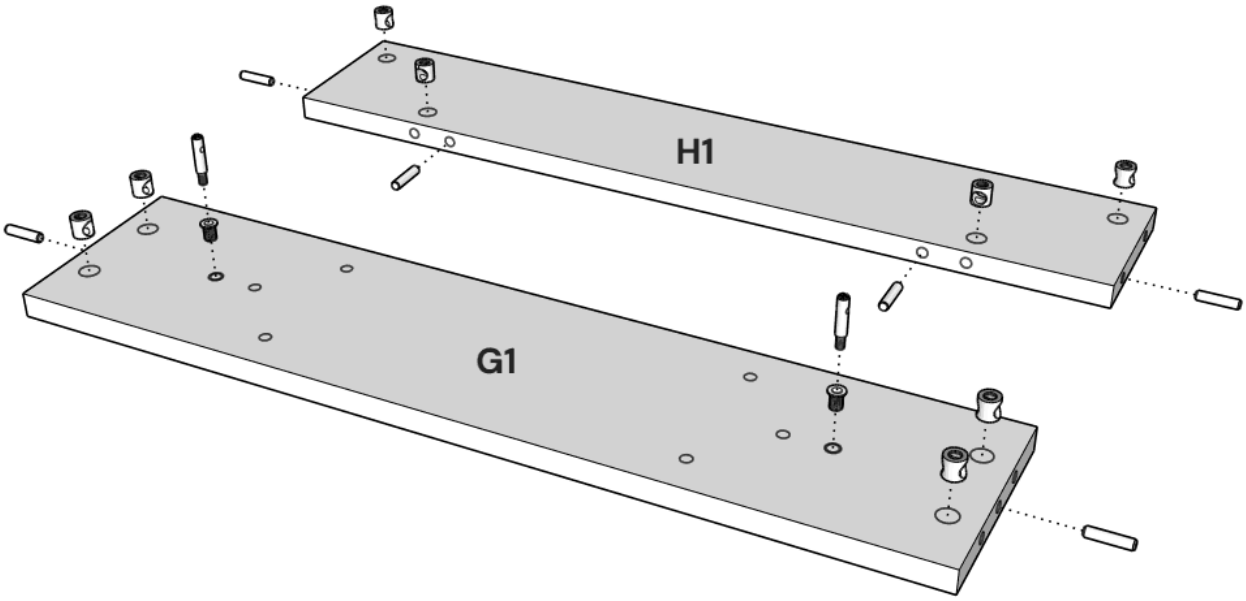

Istruzioni del produttore · pagina 8 di 21

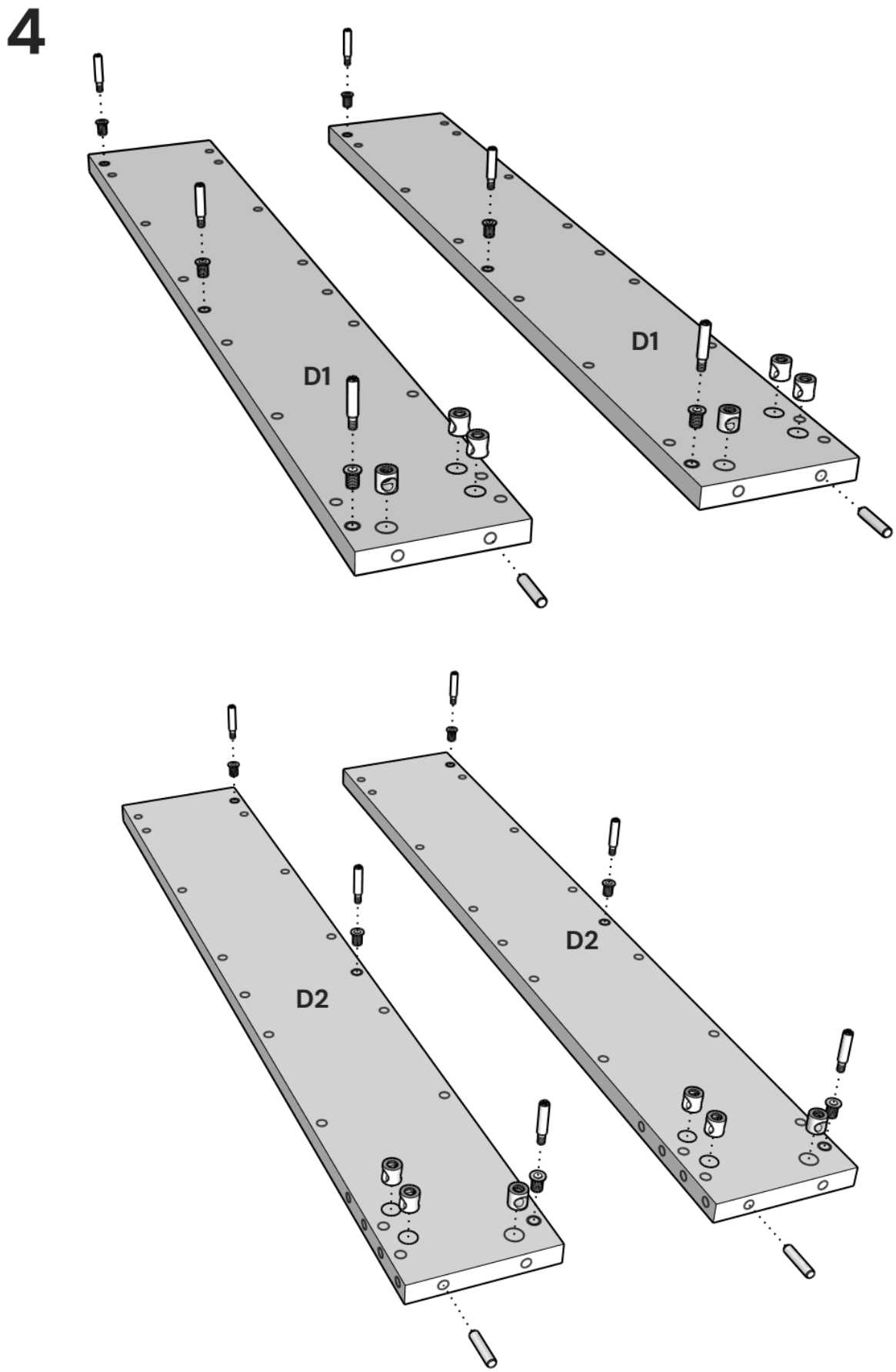

Istruzioni del produttore · pagina 9 di 21

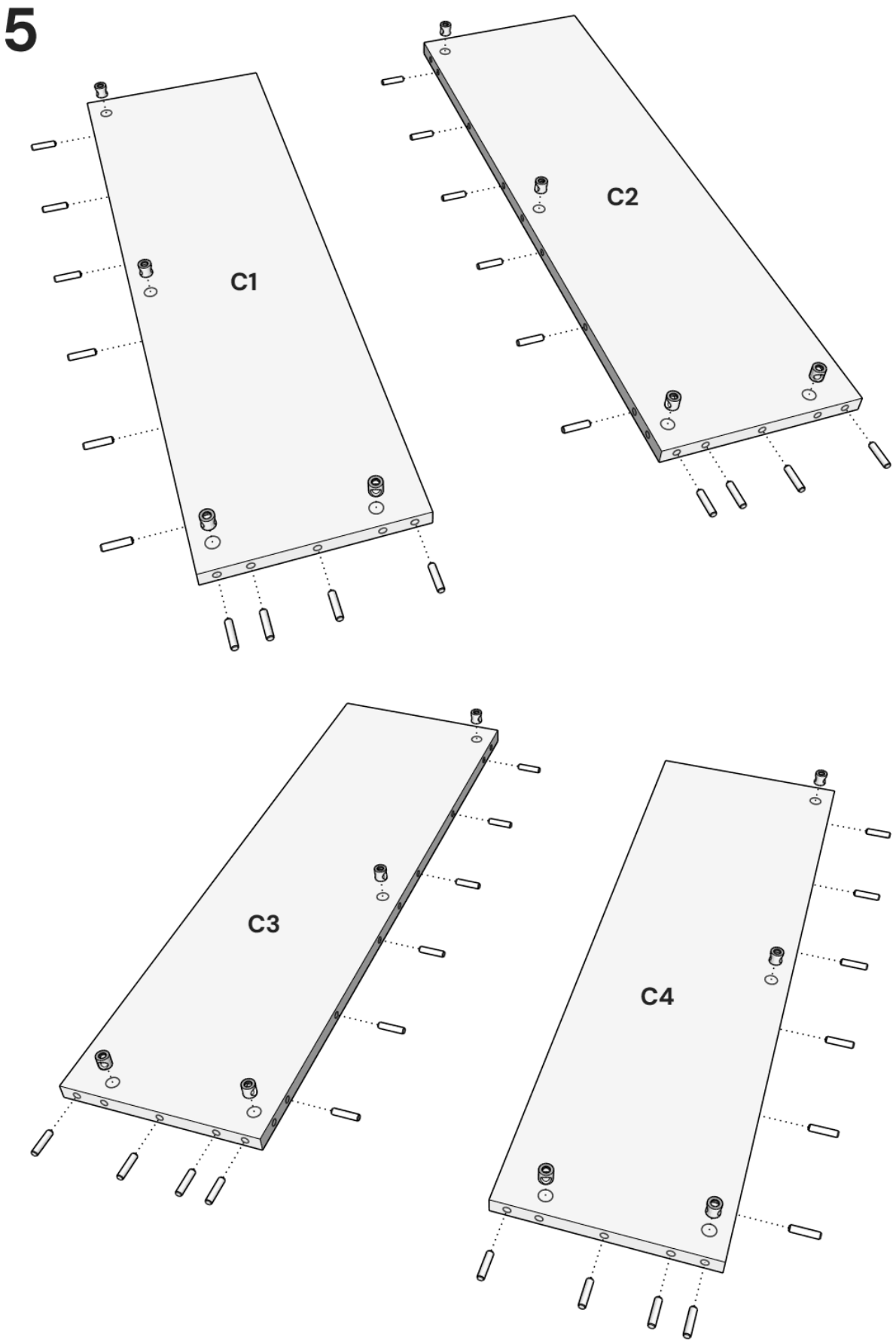

Istruzioni del produttore · pagina 10 di 21

6

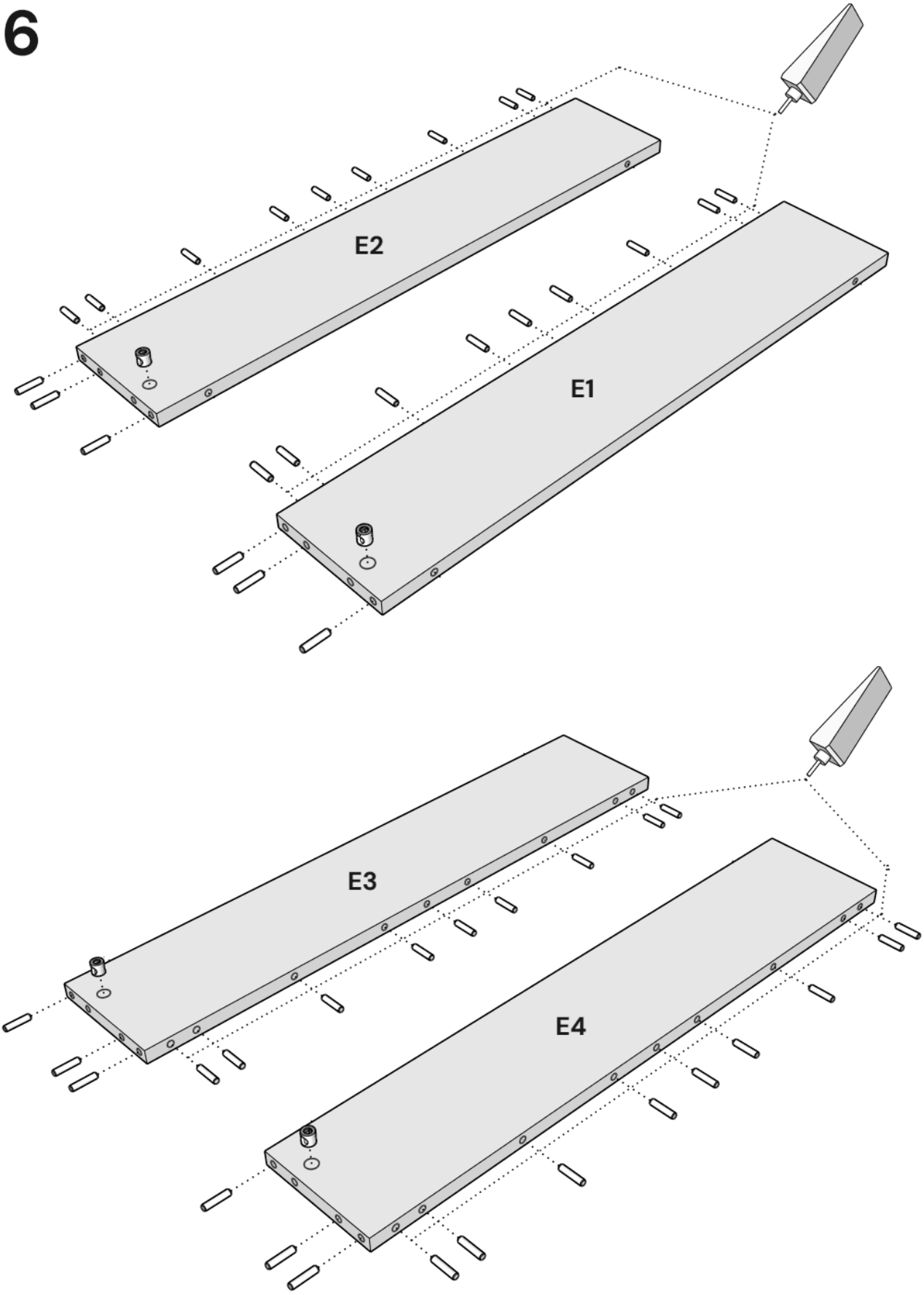

Istruzioni del produttore · pagina 11 di 21

7

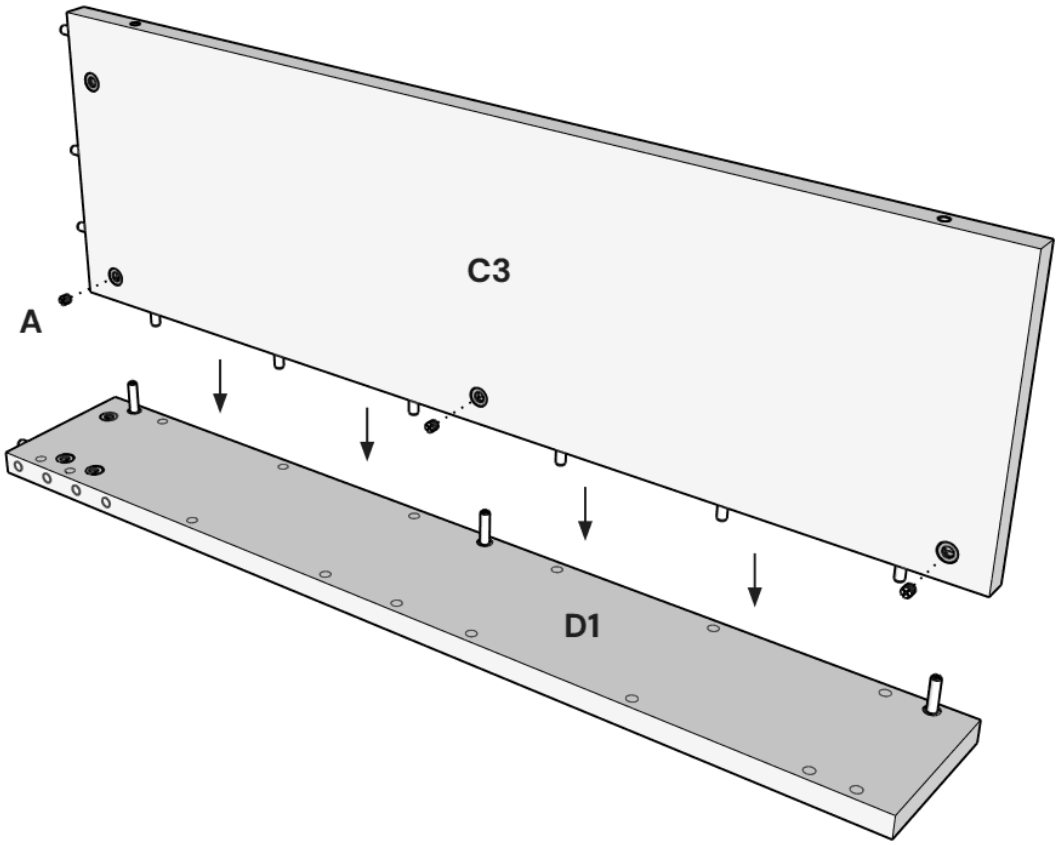

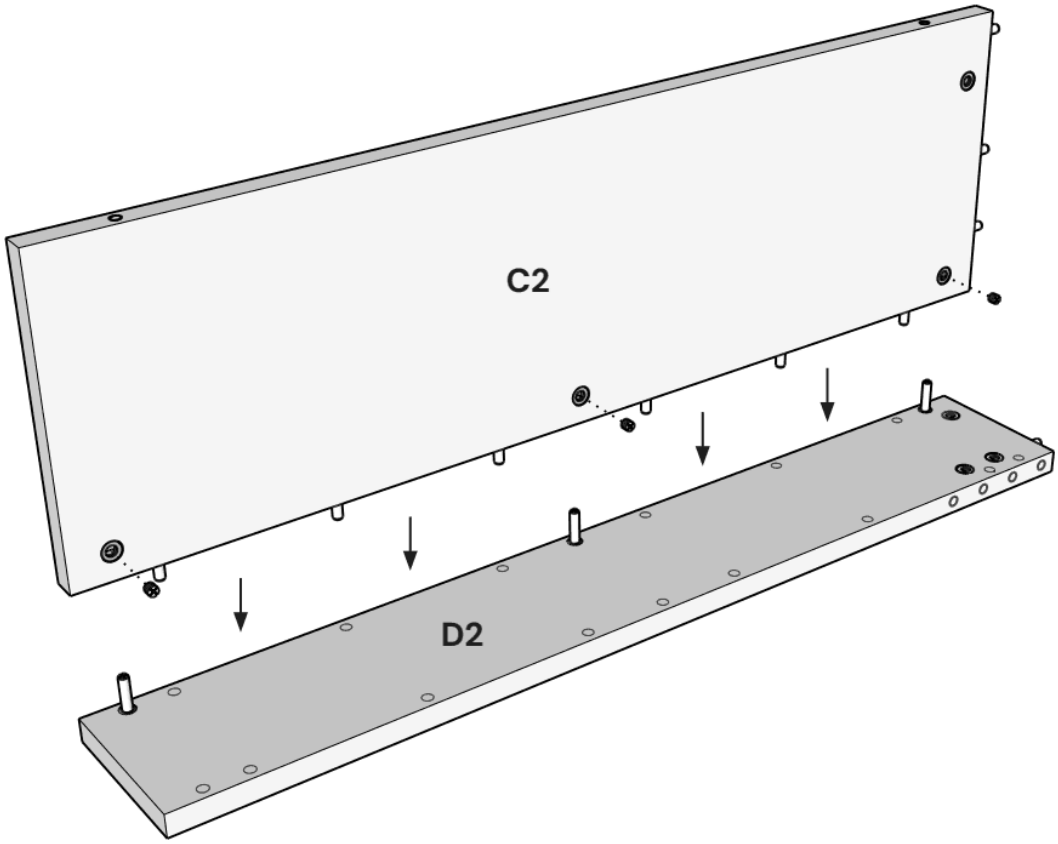

Istruzioni del produttore · pagina 12 di 21

8

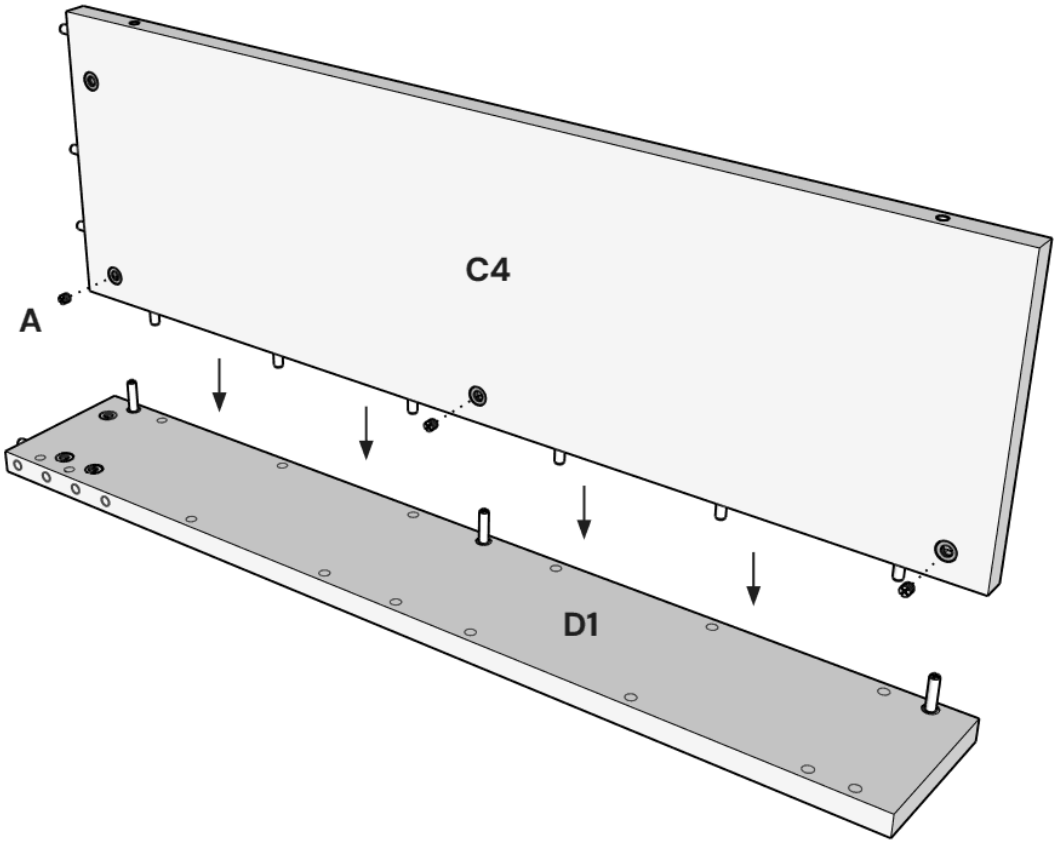

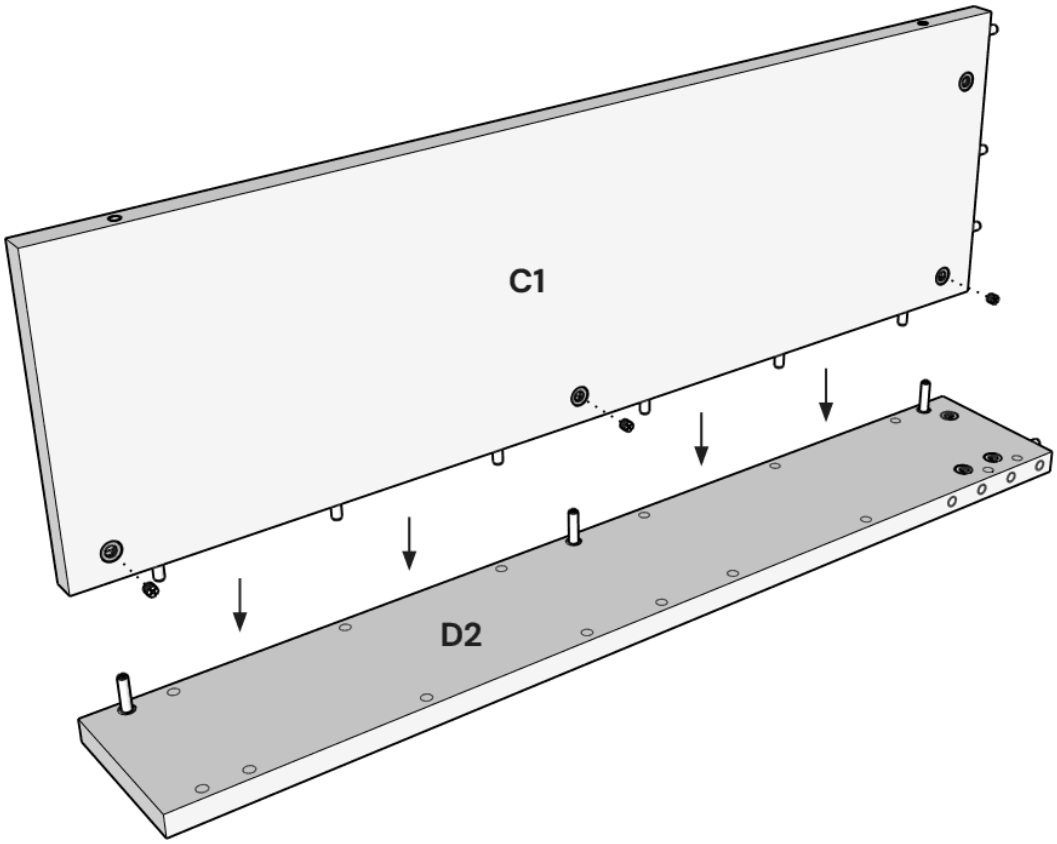

Istruzioni del produttore · pagina 13 di 21

9

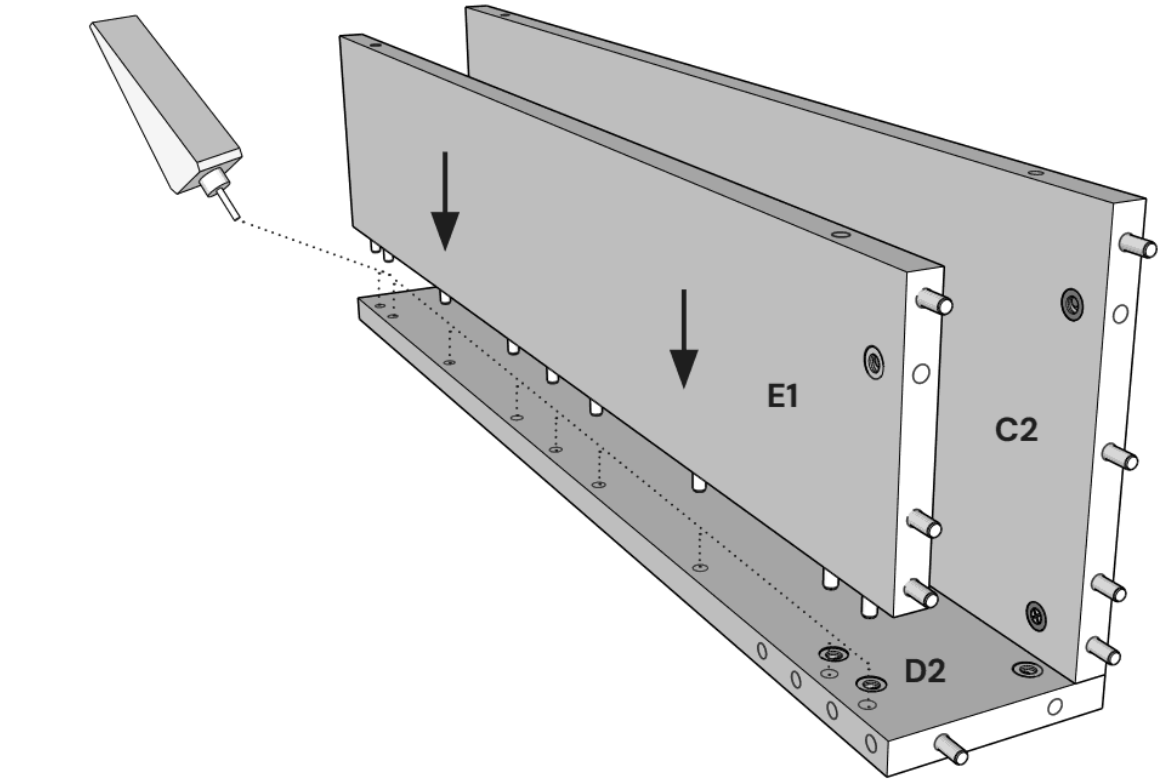

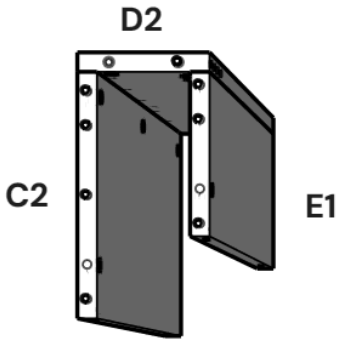

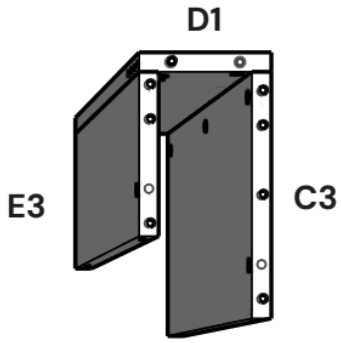

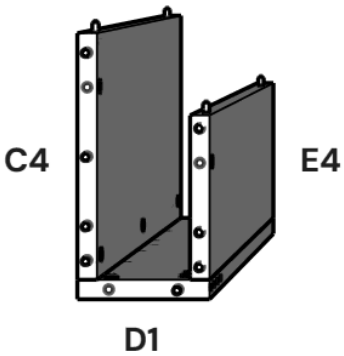

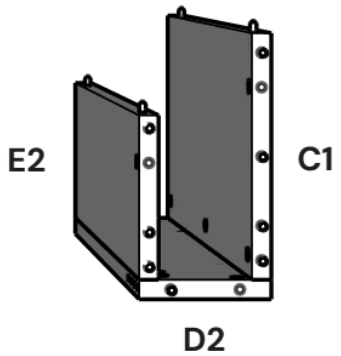

Istruzioni del produttore · pagina 14 di 21

10

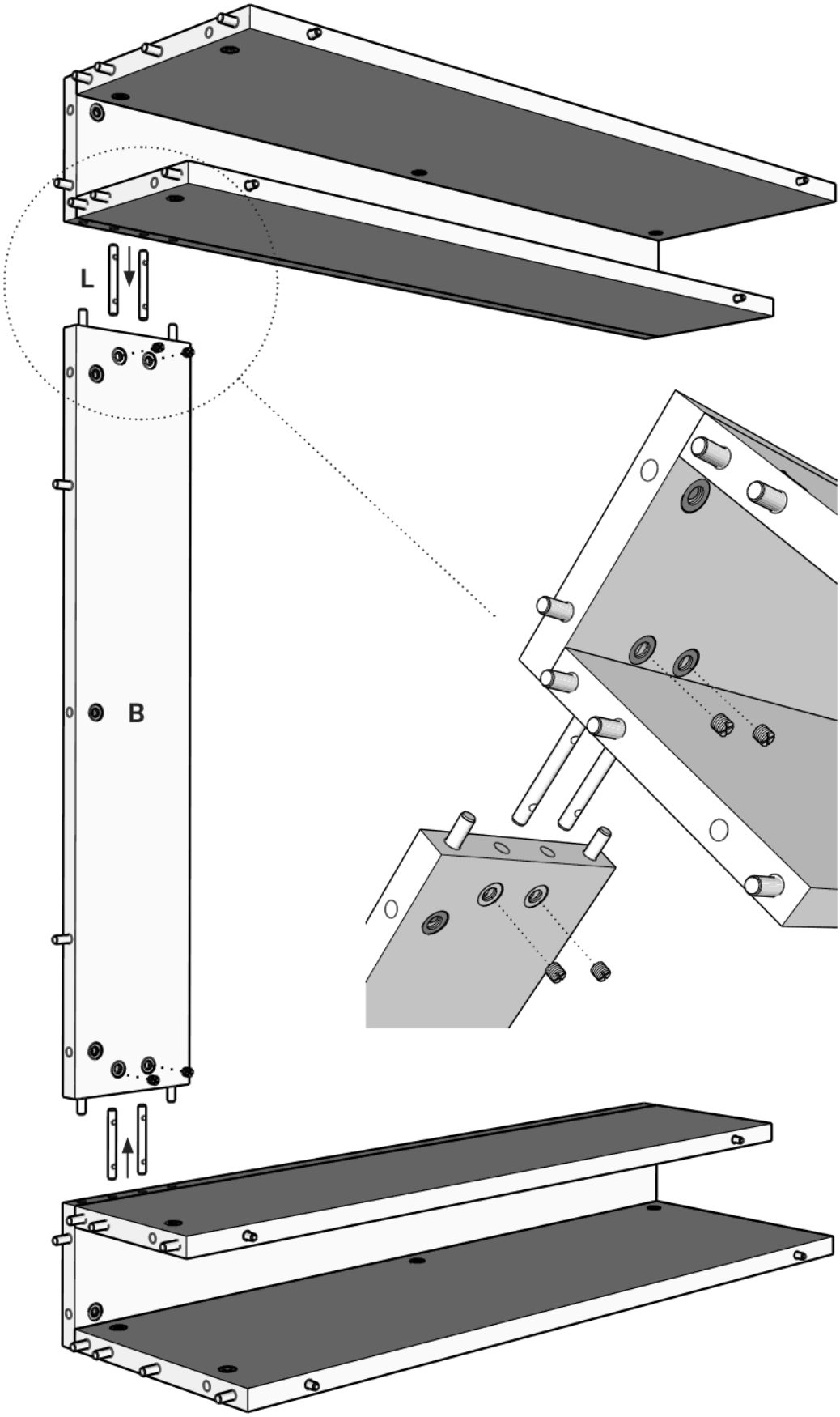

Istruzioni del produttore · pagina 15 di 21

11

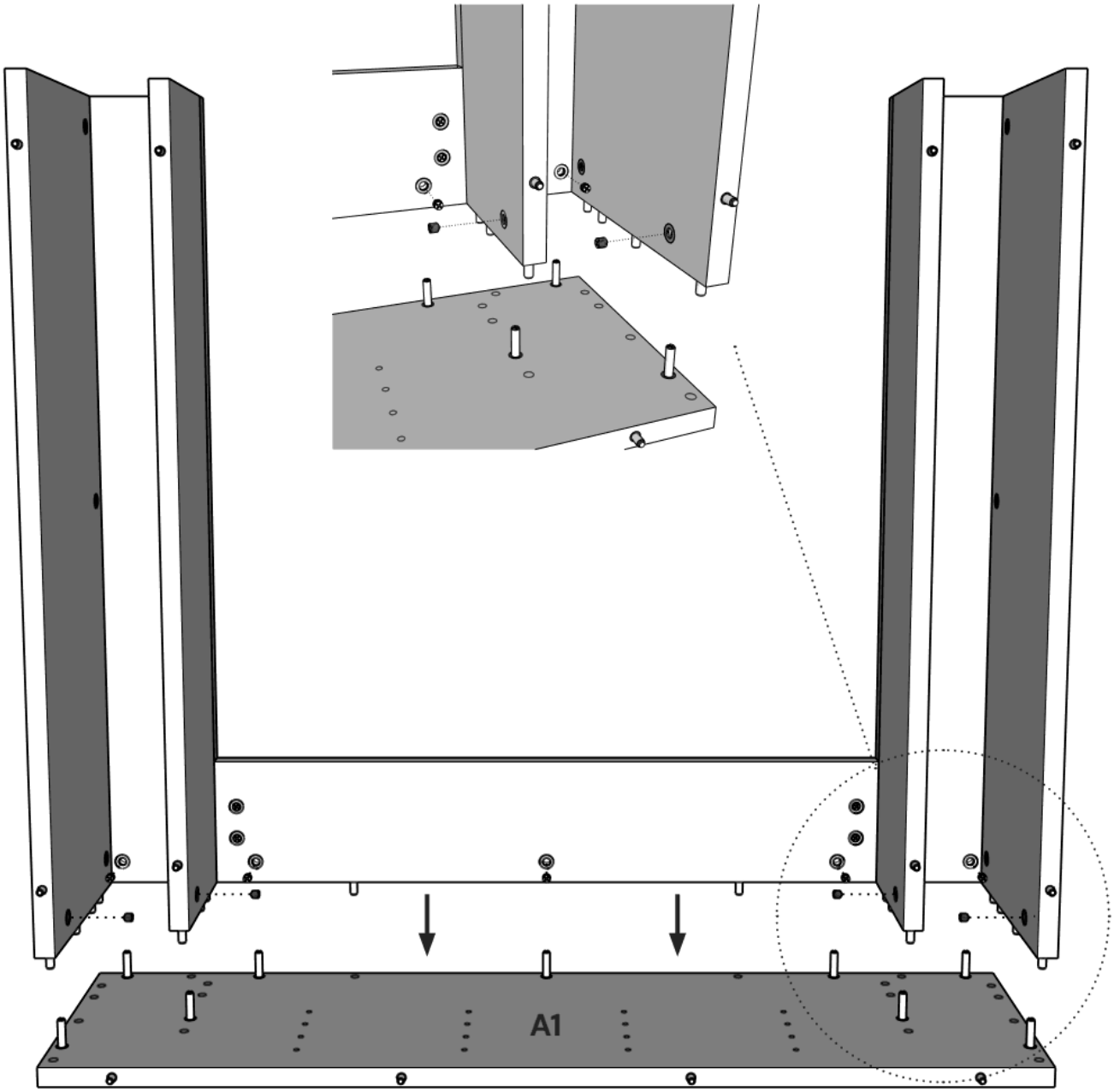

Istruzioni del produttore · pagina 16 di 21

12

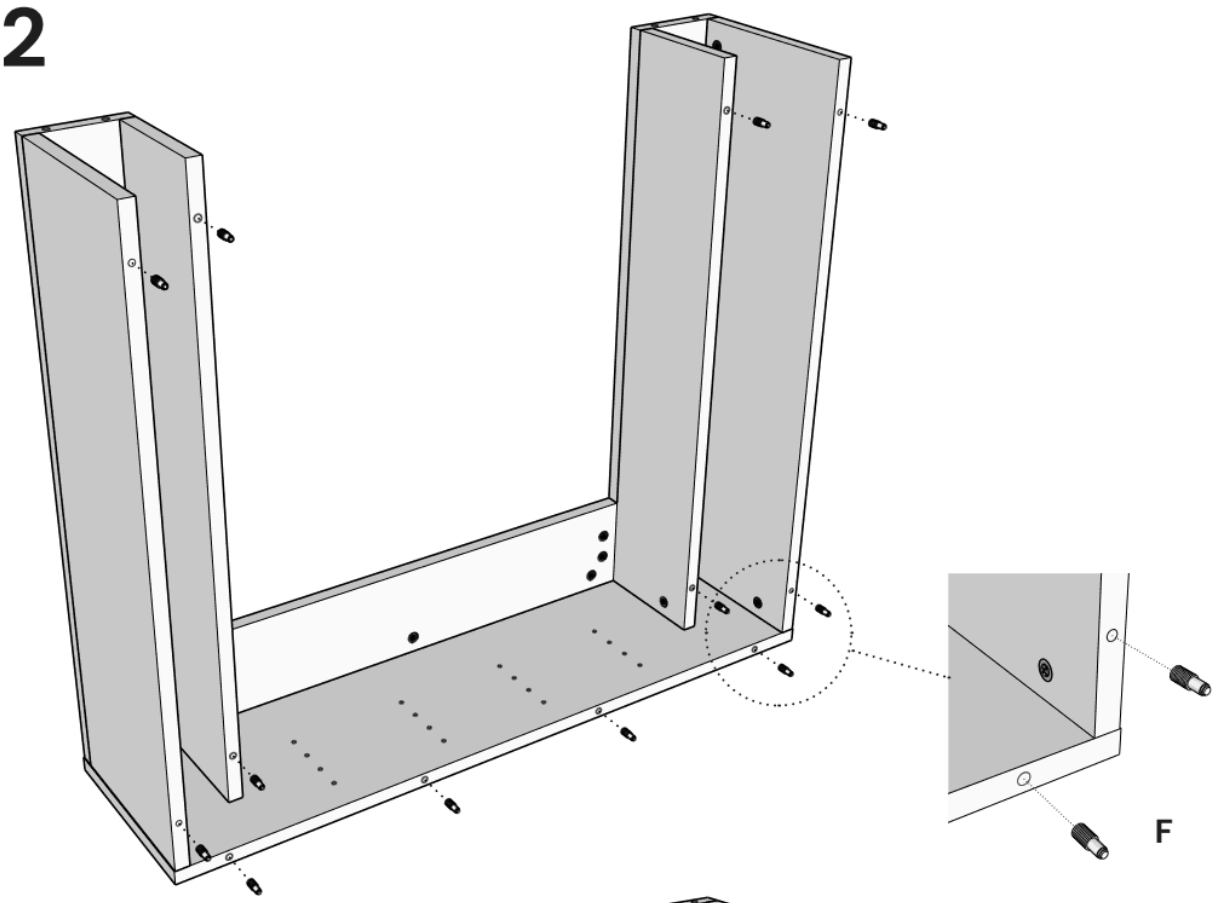

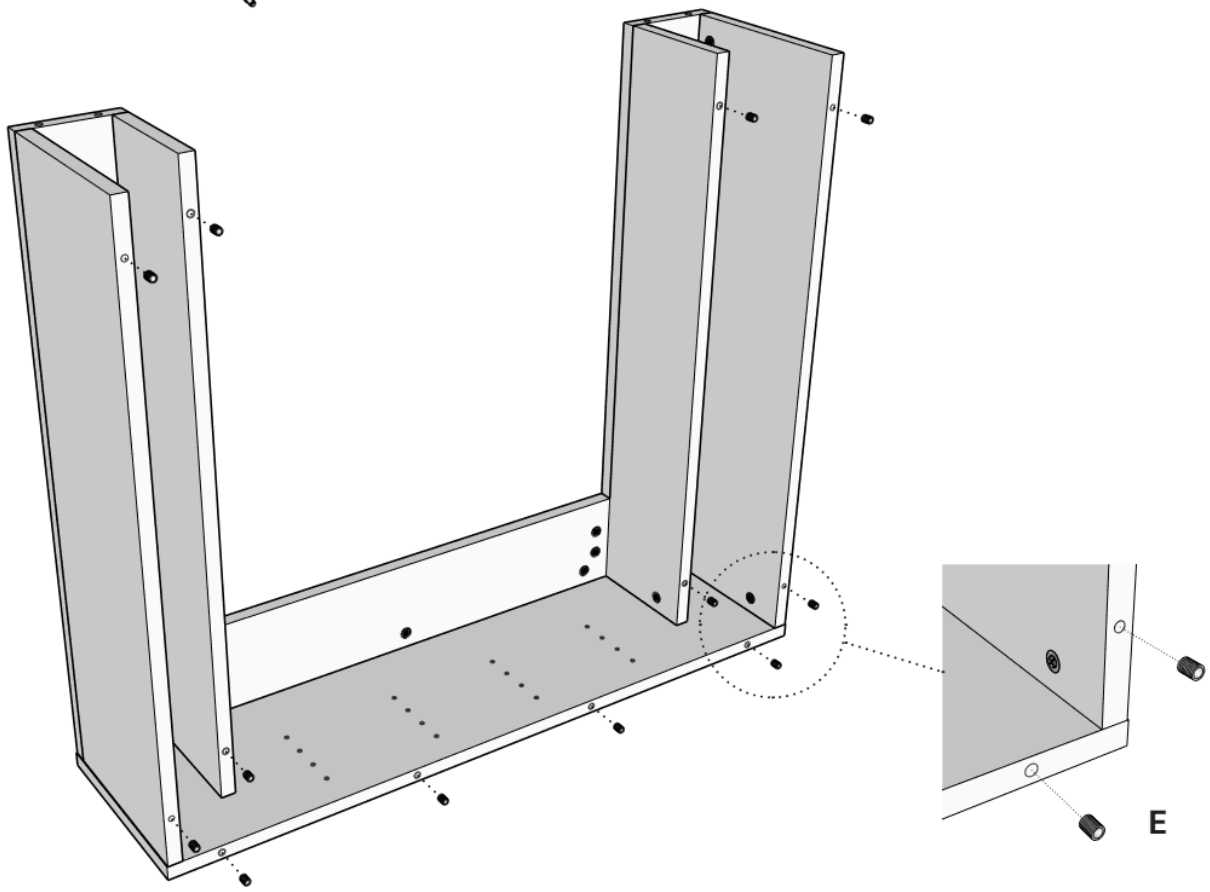

Istruzioni del produttore · pagina 17 di 21

13

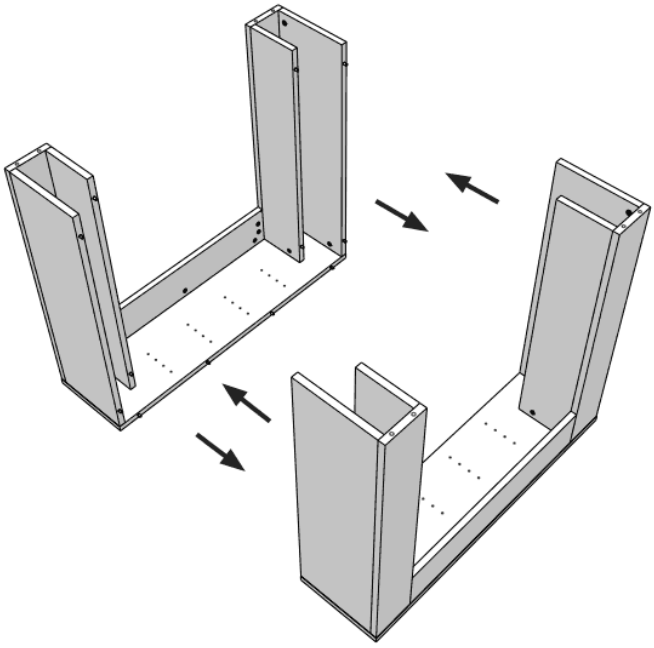

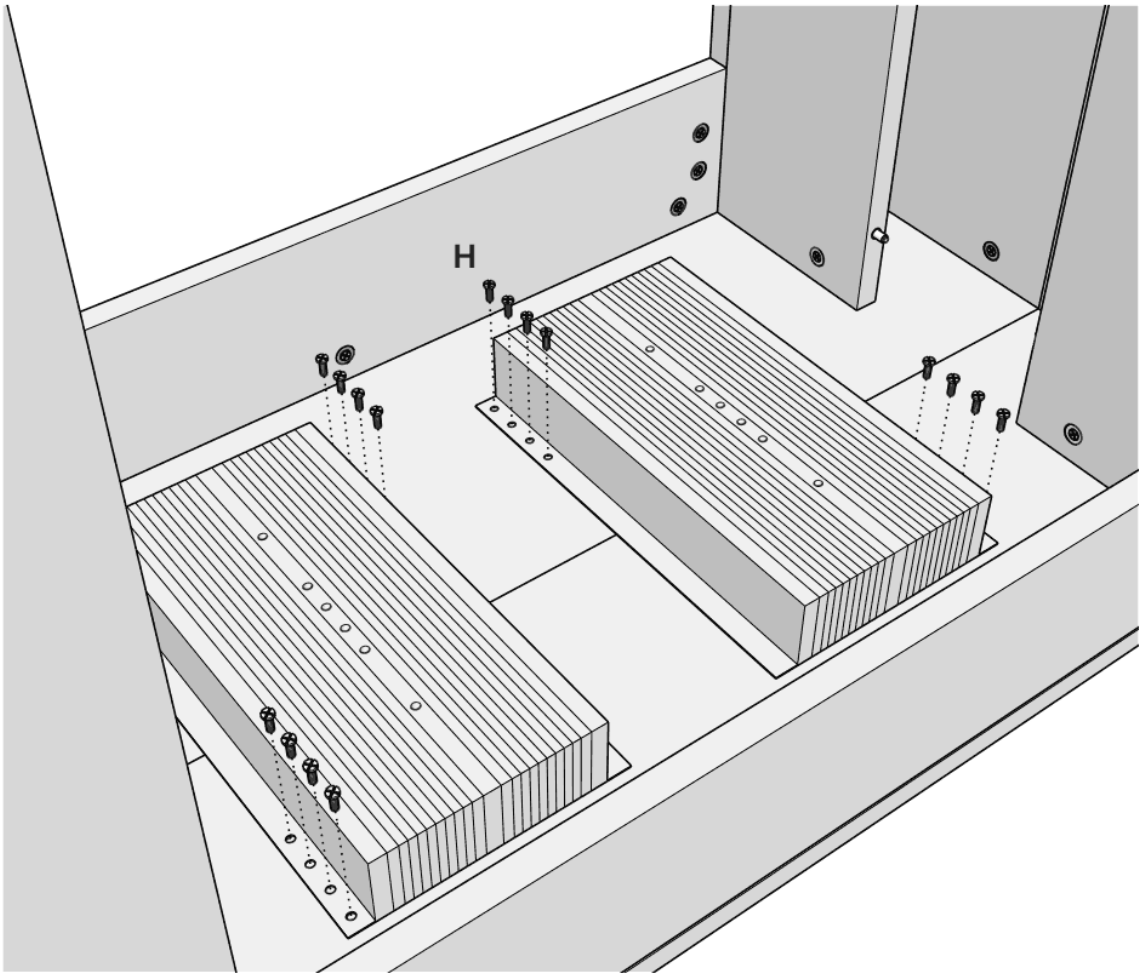

Istruzioni del produttore · pagina 18 di 21

14

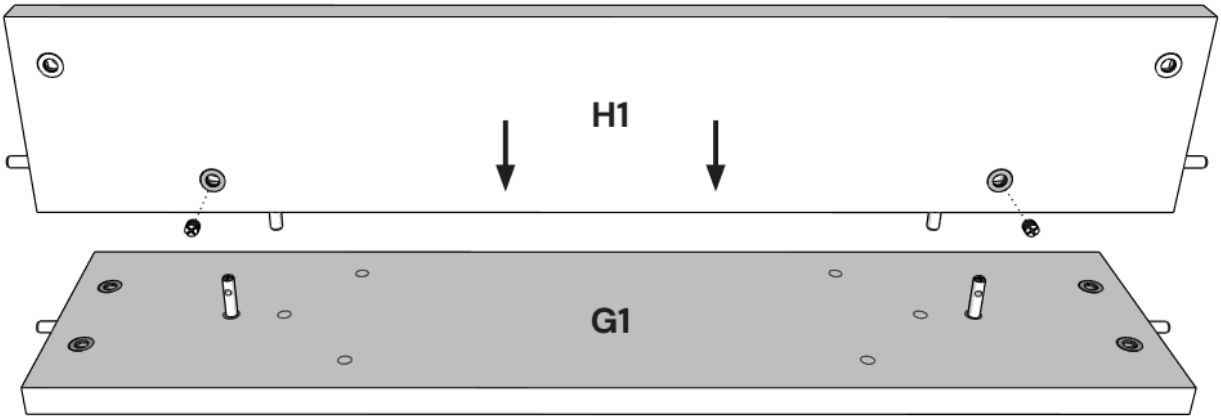

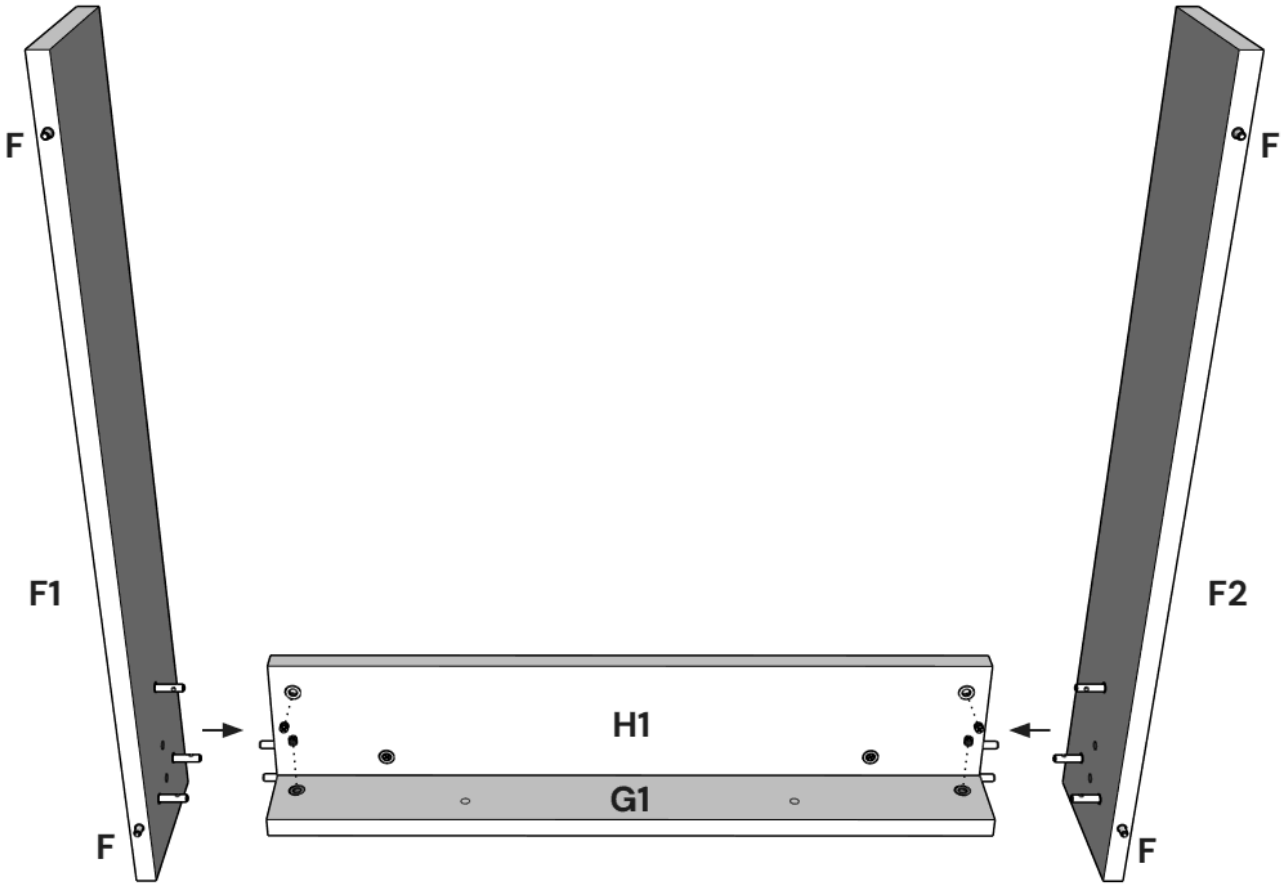

Istruzioni del produttore · pagina 19 di 21

15

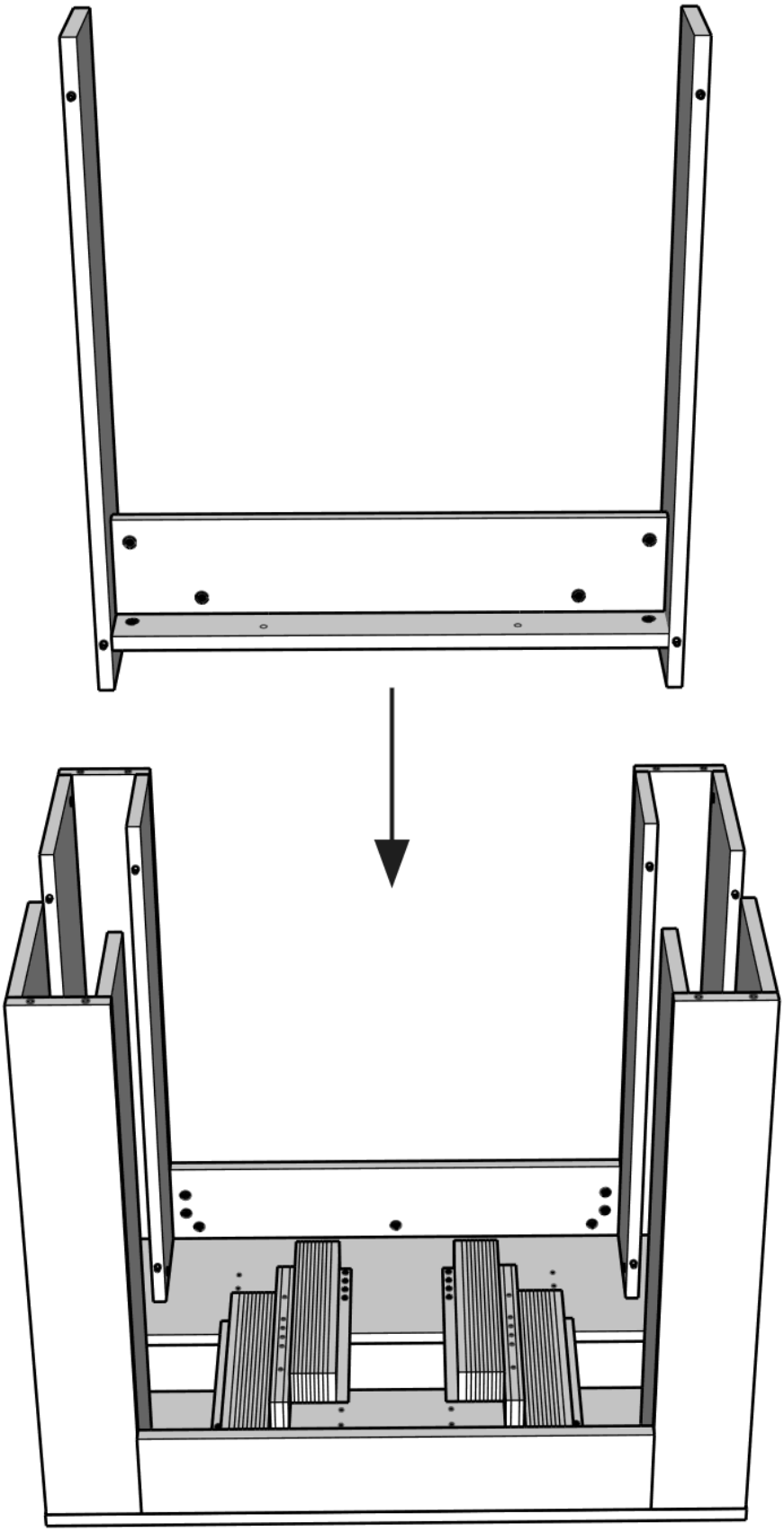

Istruzioni del produttore · pagina 20 di 21

16

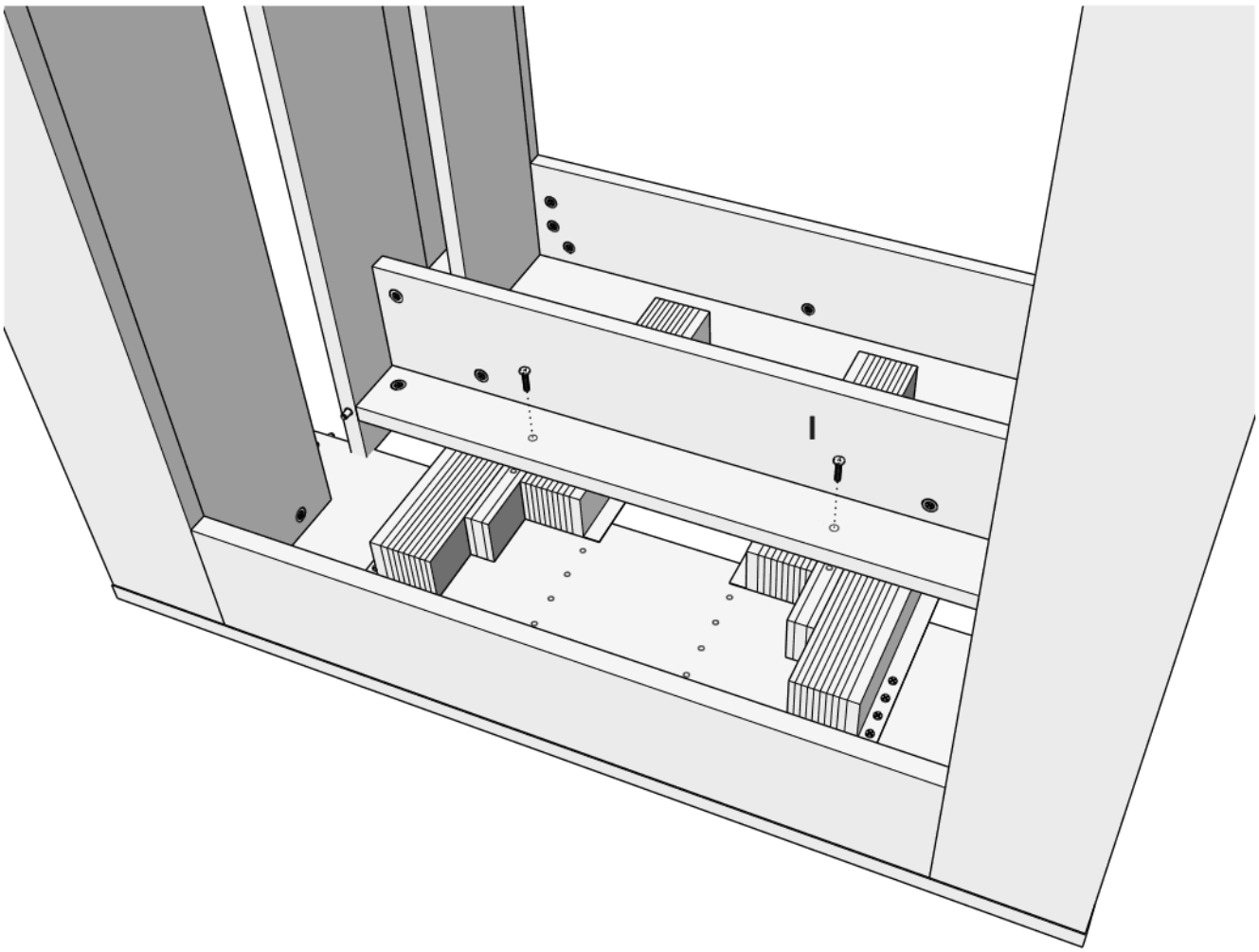

Istruzioni del produttore · pagina 21 di 21

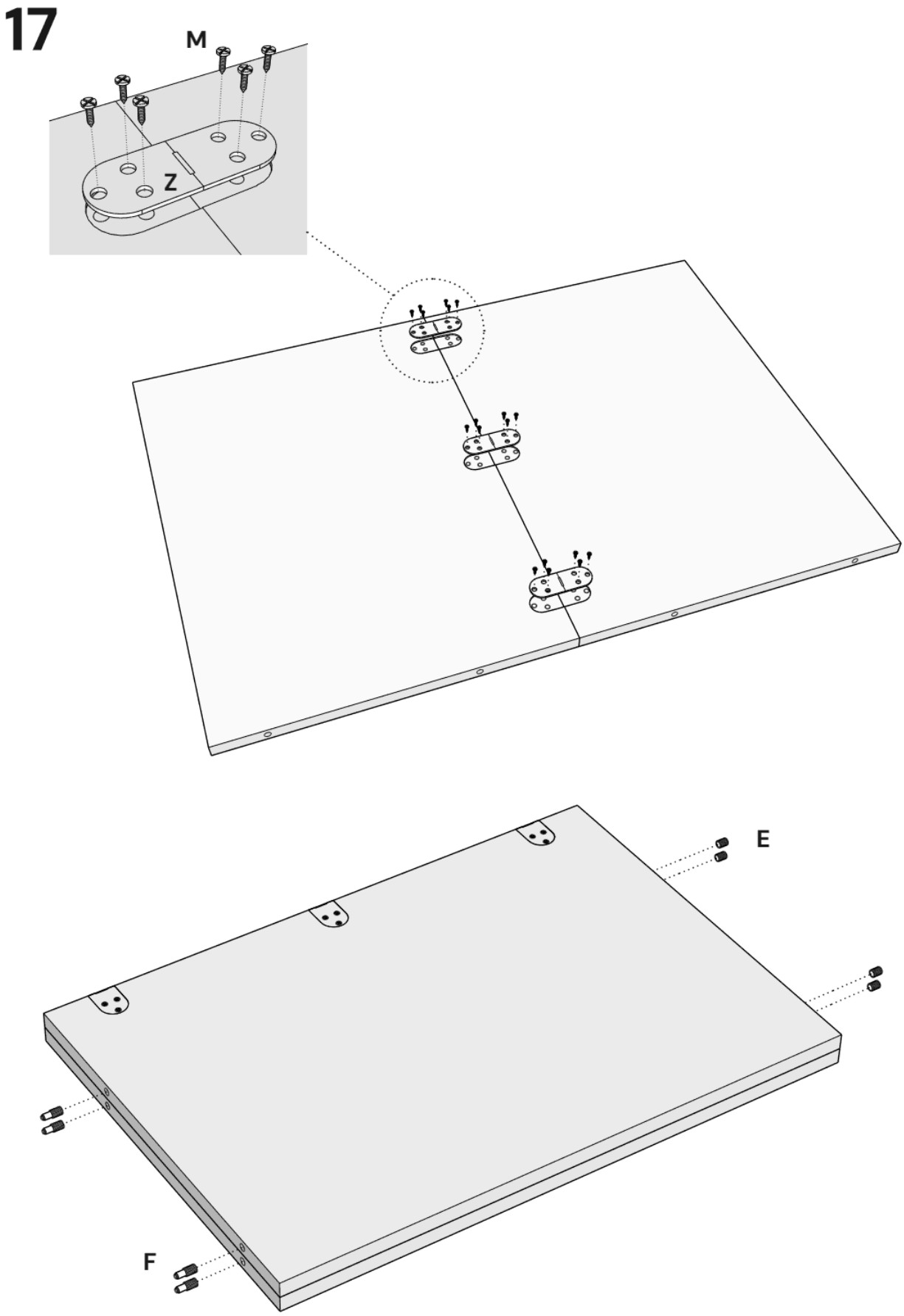

Avvertenze, cura e garanzia

Avvertenze del produttore

- Il prodotto va montato solo da adulti, dopo aver letto queste istruzioni.
- Se non segui le istruzioni puoi farti male o rovinare il prodotto. Il produttore non risponde di danni da montaggio o fissaggio sbagliati.
- Prima di iniziare controlla che ci sia tutta la ferramenta e che niente sia rotto.
- Uso solo in casa, come previsto. Non modificare il prodotto: il produttore non risponde delle modifiche.
- Usato come previsto, il prodotto non è tossico per persone e ambiente.

Per farlo durare

- Pulisci con un panno morbido e un detergente delicato. Non servono cere.
- Niente solventi né prodotti abrasivi. Asciuga subito acqua o liquidi.
- Tienilo lontano da calore e sole diretto: il colore può sbiadire.
- Ogni tanto controlla che le viti siano strette.

Garanzia

Garanzia legale di conformità di **24 mesi** dalla consegna (Codice del Consumo, D.Lgs. 206/2005).

Non copre: montaggio con pezzi mancanti o rotti, usura normale, danni da sole, acqua, calore o uso sbagliato, modifiche al prodotto.

Conserva l'imballo finché il prodotto non è montato: serve in caso di reso o danno da trasporto.

Hai bisogno di aiuto?

Scrivi a aiuto@kery.it con il numero d'ordine.

Produttore

itamoby

itamoby s.r.l.

Via Monte Napoleone 8, 20121 Milano · P.IVA 02531680417 · REA MI 2521415

www.itamoby.com · info@itamoby.com

Venduto da

Kery

kery.it · aiuto@kery.it