# Istruzioni di montaggio

## MIA

Consolle Allungabile in Nobilitato

itamoby

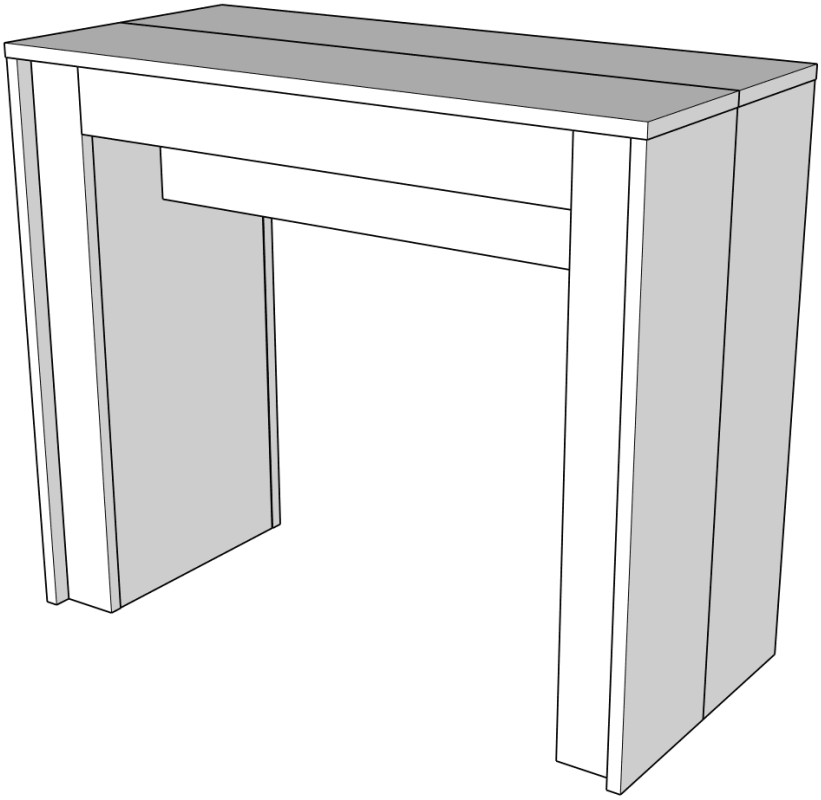

MIA

Prodotto da

itamoby

itamoby s.r.l. · Via Monte Napoleone 8, 20121 Milano

Tieni questo libretto: ti servirà se sposti il mobile.

Guida al montaggio a cura di Kery

# Prima di iniziare

**Un pezzo è rotto o manca?**
Non montare il prodotto. Scrivi a **aiuto@kery.it** con il numero d'ordine e una foto.

## Cosa ti arriva: 5 colli

| Collo | Misure (cm) | Peso |
|---|---|---|
| **1** | 84 × 44 × 14 | **17 kg** |
| **2** | 100 × 31 × 18 | **12 kg** |
| **3** | 32 × 33 × 7 | **4 kg** |
| **4** | 98 × 58 × 7 | **18 kg** |
| **5** | 98 × 58 × 5 | **13 kg** |

Apri tutti i colli e controlla i pezzi con l'elenco del produttore.

## Cosa ti serve

- Cacciavite a croce e la chiave nel sacchetto
- Avvitatore (facoltativo): usa la forza più bassa
- Due persone: il collo più pesante è 18 kg
- Un tappeto o il cartone dei colli, per non graffiare

**Come leggere le istruzioni**
Nelle pagine che seguono trovi i disegni originali del produttore, in ordine. Segui i numeri dei passi. Le lettere indicano le viti e i pezzi dell'elenco.

**Per montare in sicurezza**
Monta il prodotto solo da adulti, su un pavimento piano e libero. Usa guanti e occhiali da lavoro. Stringi le viti senza forzare. Tieni viti e sacchetti lontano dai bambini.

**Istruzioni del produttore · pagina 1 di 13**

itamoby

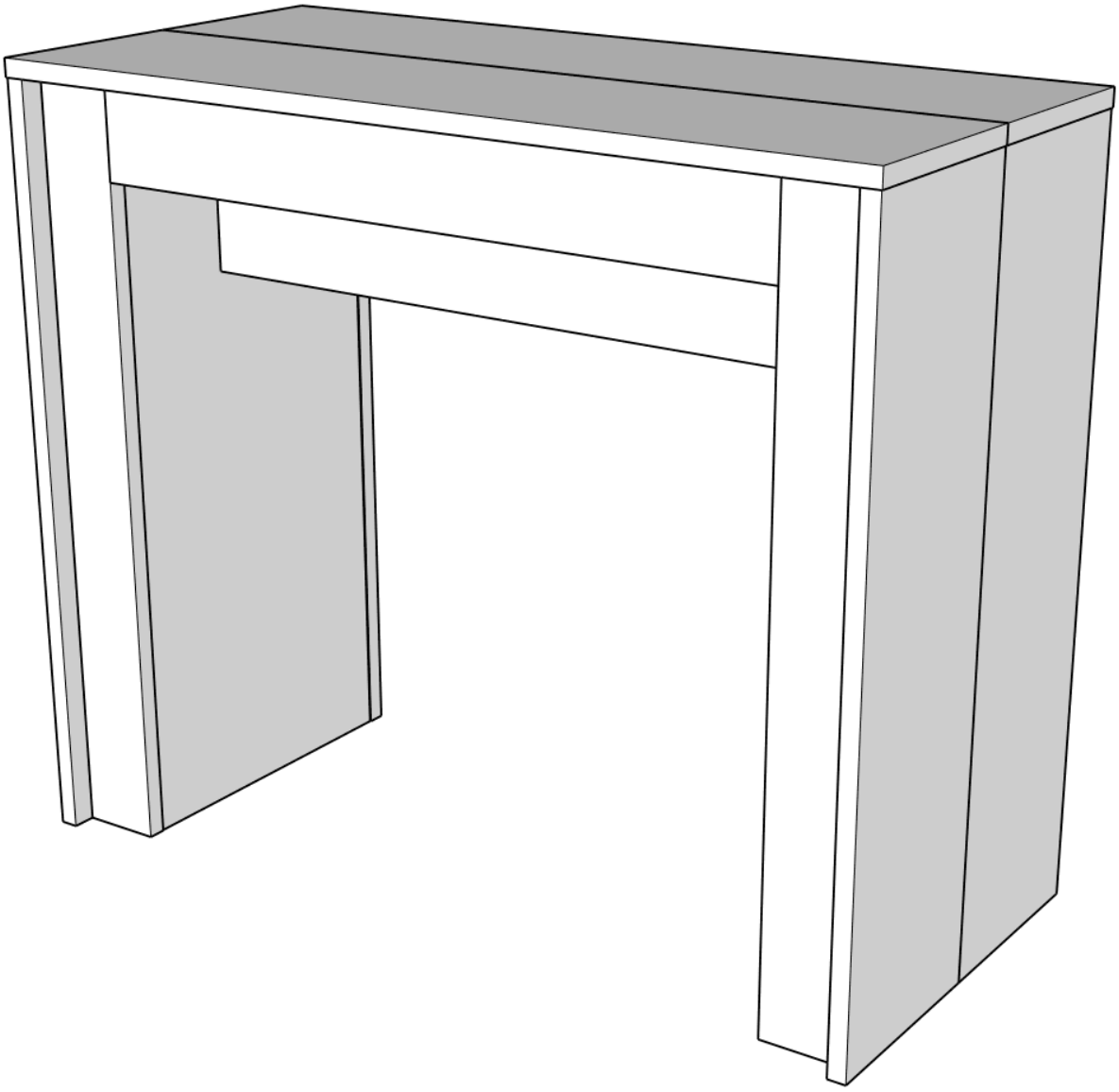

# MIA

**ATTENZIONE**
**Se uno o più elementi risultano danneggiati non procedere al montaggio, segnalare al venditore.**

**ATTENTION**
**If one or more elements are damaged, do not proceed with the assembly, report to the seller.**

**ATTENTION**
**Si un ou plusieurs éléments sont endommagés, ne pas poursuivre le montage et signalez-le au vendeur.**

**VORSICHT**
**Wenn eines oder mehrere Bestandteile beschädigt sind, fahren Sie nicht mit der Montage fort und melden Sie sich beim Verkäufer.**

**ATENCIÓN**
**Si uno o más elementos están dañados, no proceda con el montaje, informe al vendedor.**

**AANDACHT**
**Als een of meer elementen beschadigd zijn, ga dan niet verder met de montage, maar meld dit bij de verkoper.**

## Istruzioni del produttore · pagina 3 di 13

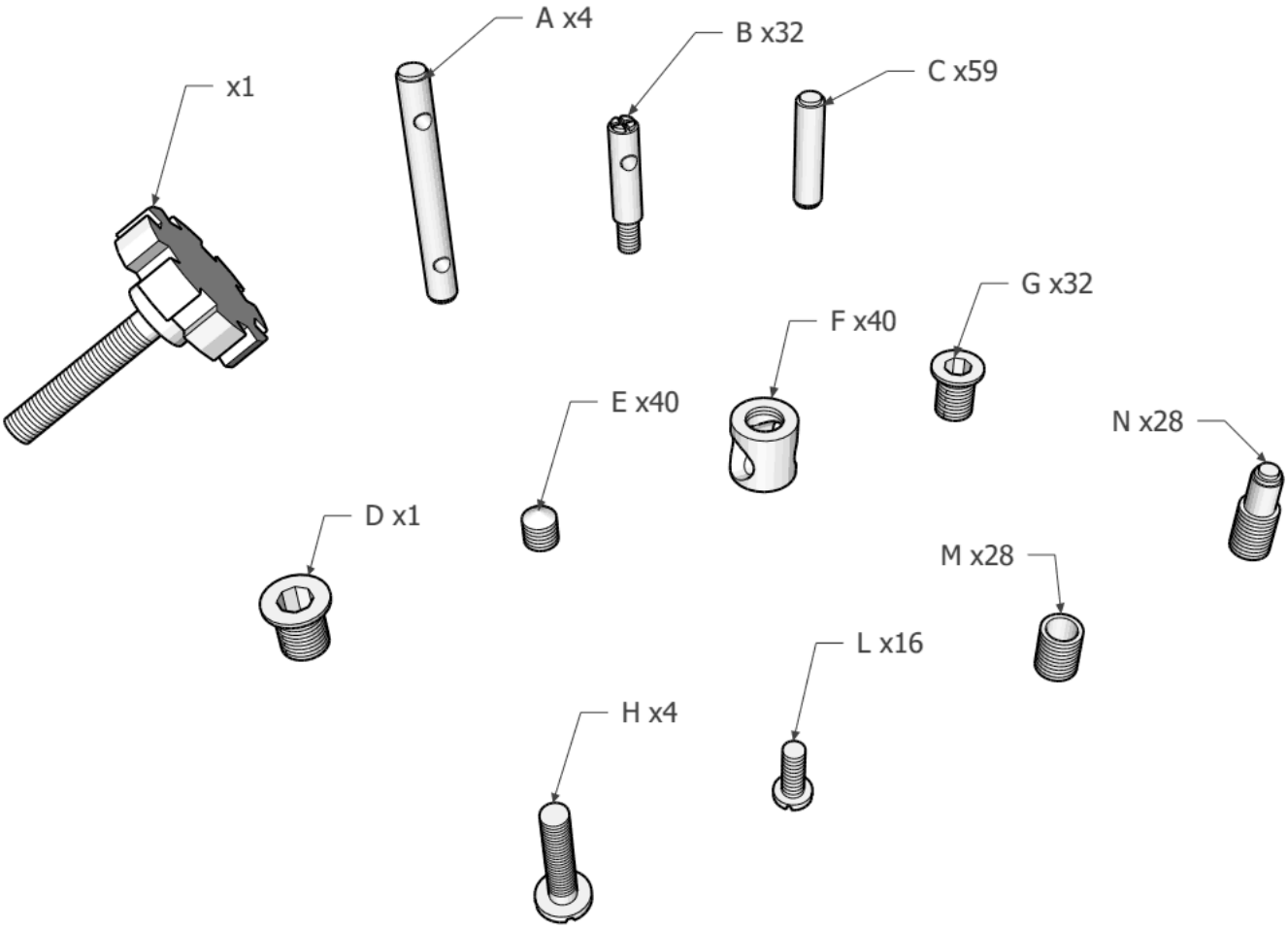


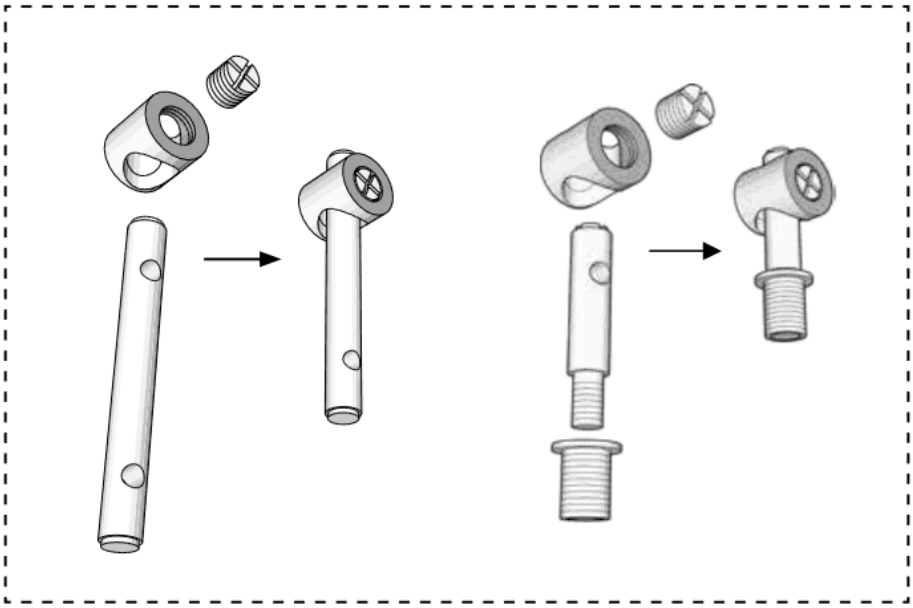

**Istruzioni del produttore · pagina 4 di 13**

# 1

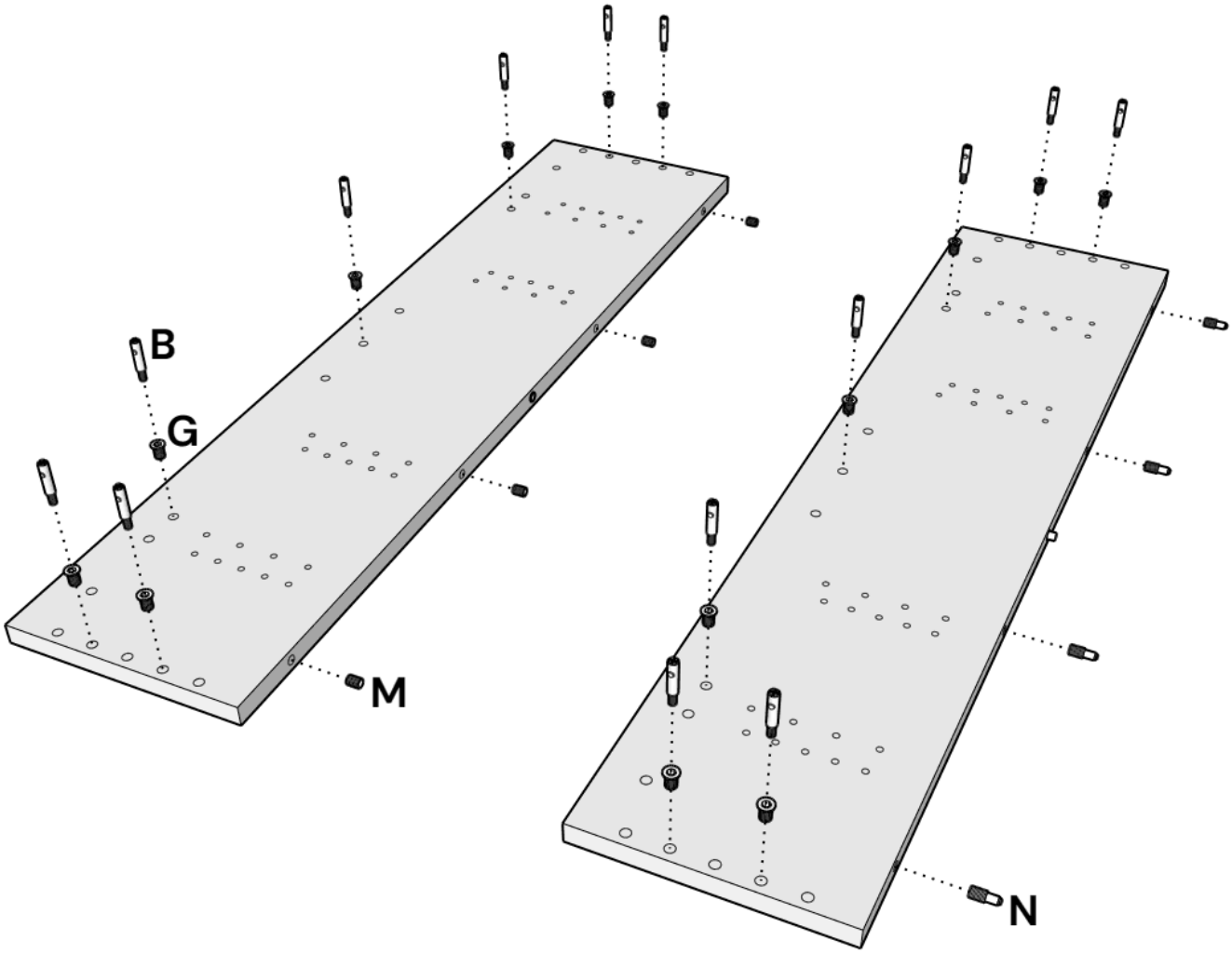

**Istruzioni del produttore · pagina 5 di 13**

# 2

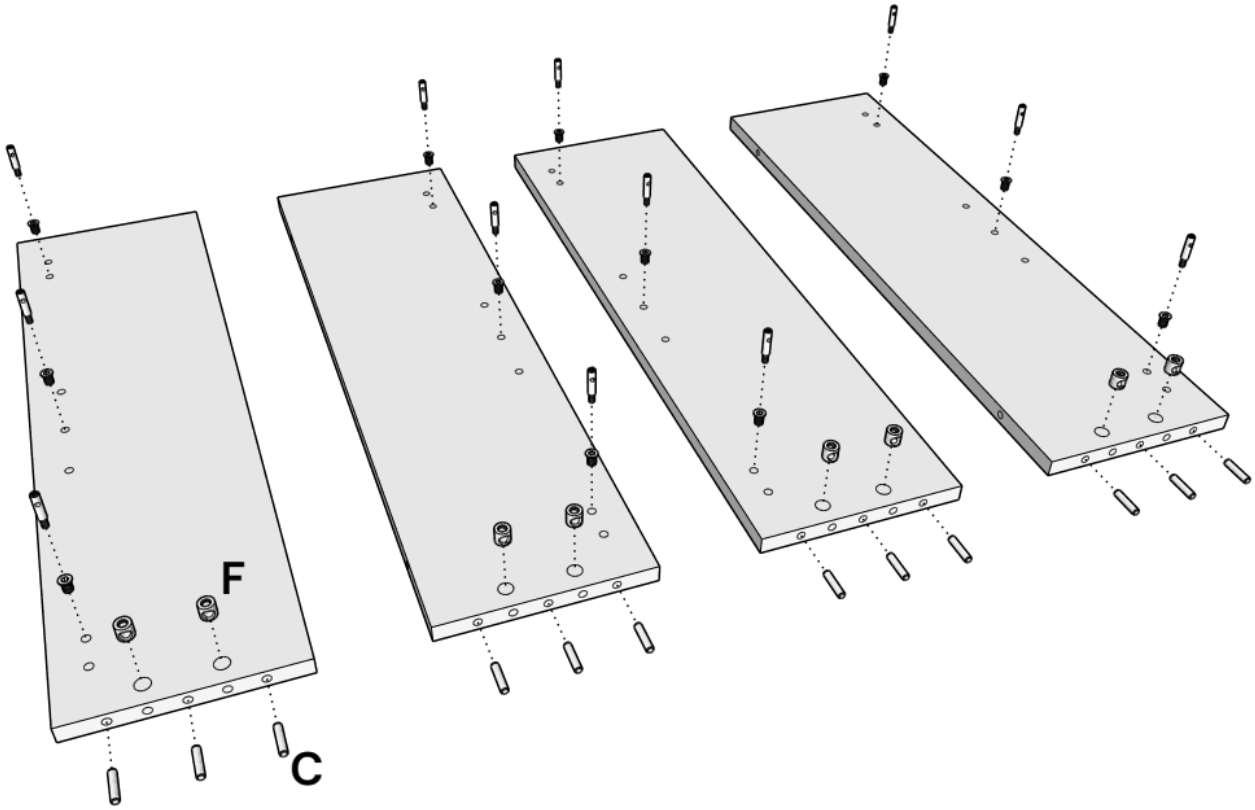


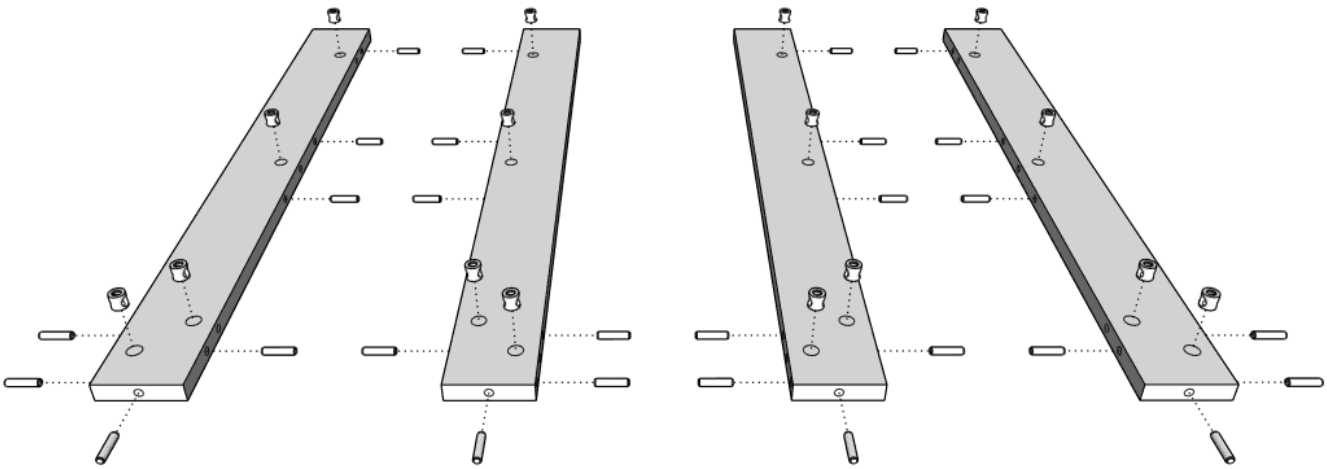

## Istruzioni del produttore · pagina 6 di 13

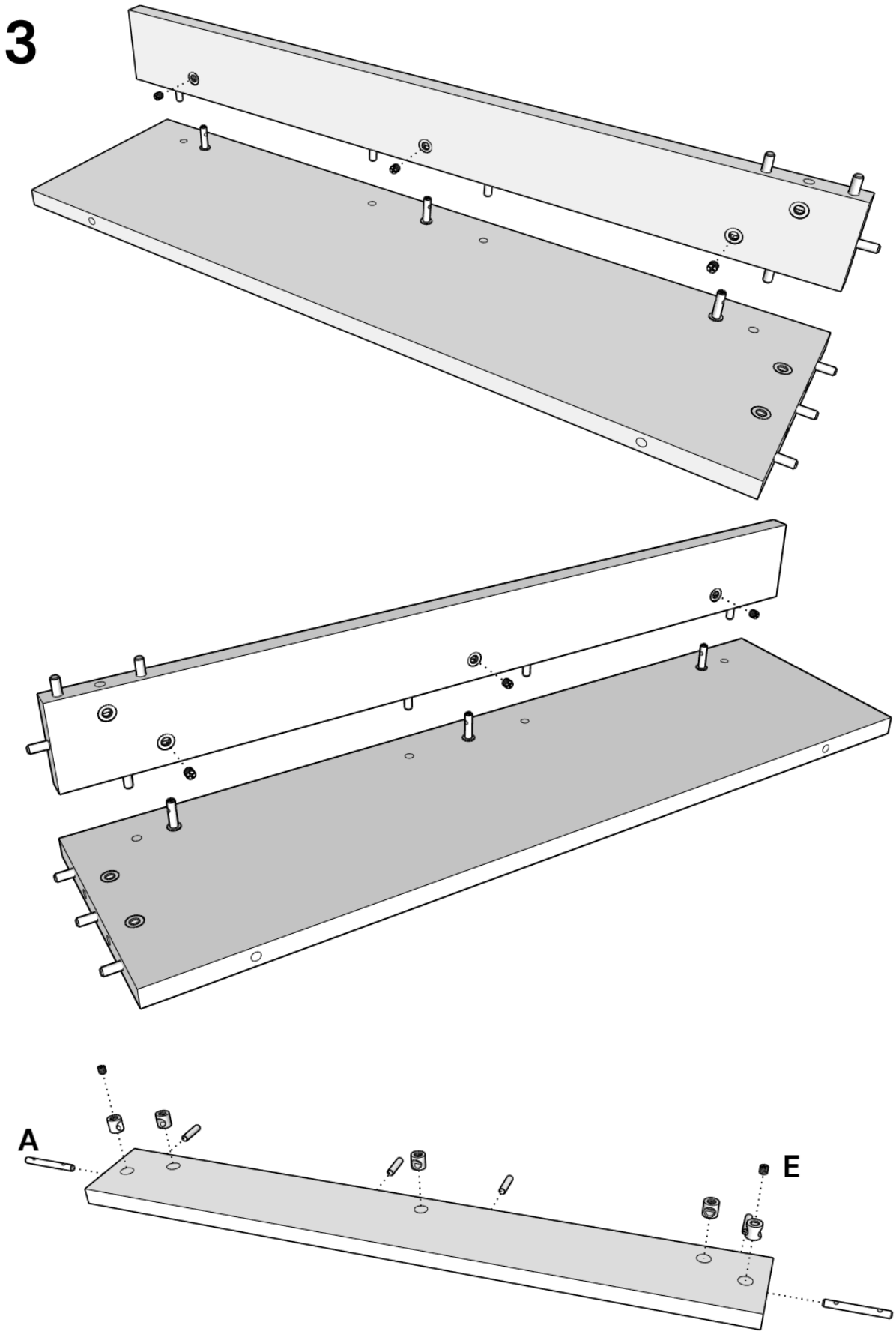

**Istruzioni del produttore · pagina 7 di 13**

# 4

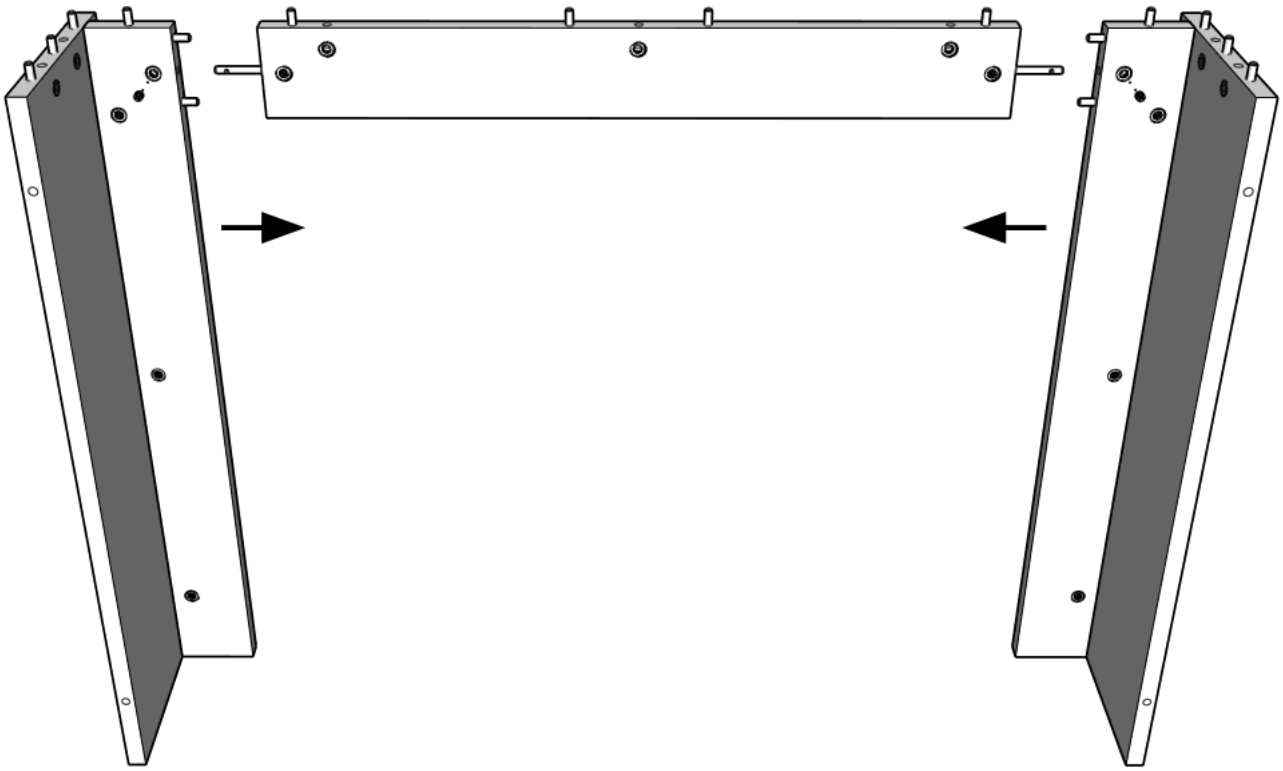

## Istruzioni del produttore · pagina 8 di 13

# 5

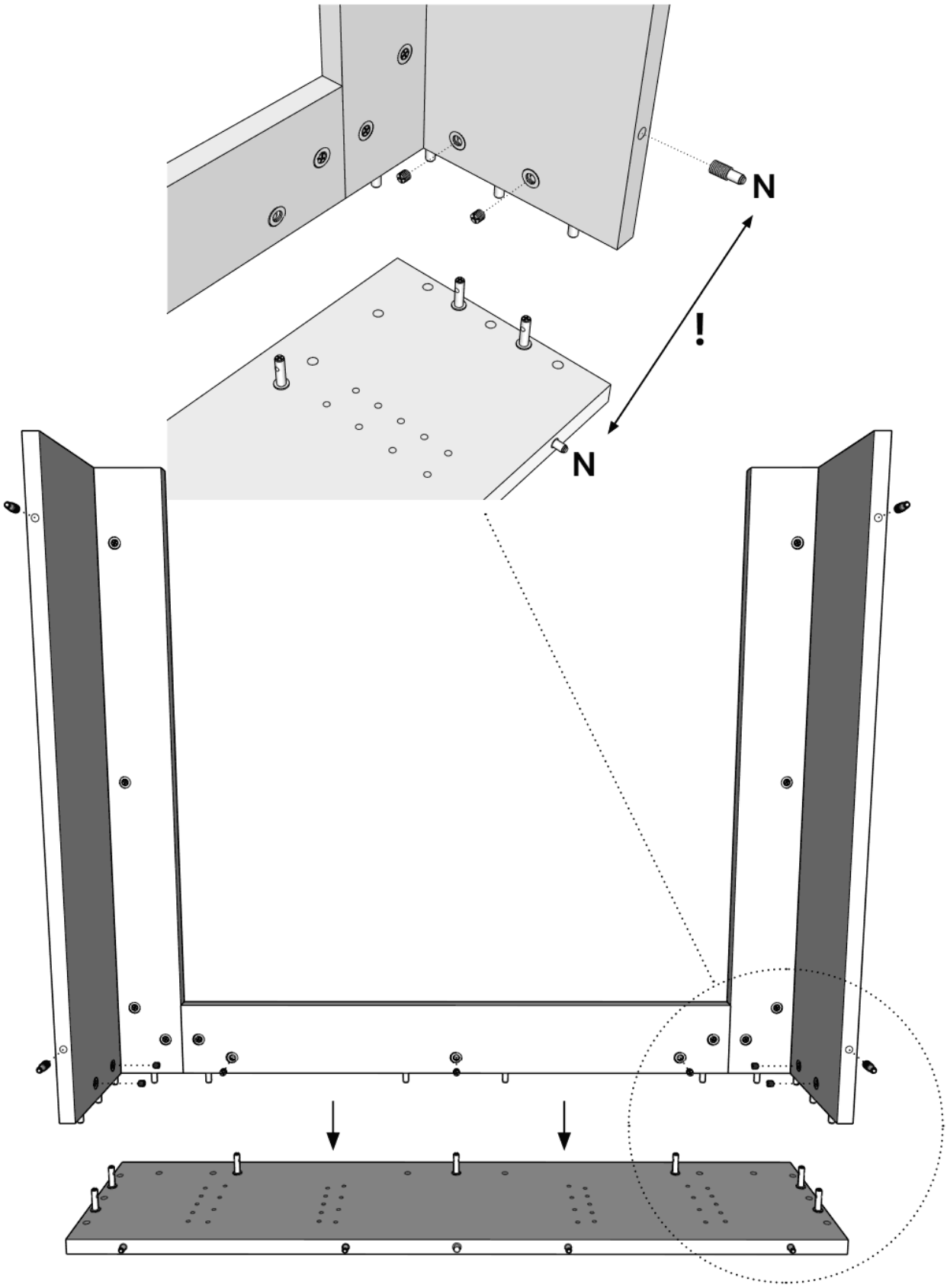

## Istruzioni del produttore · pagina 9 di 13

6

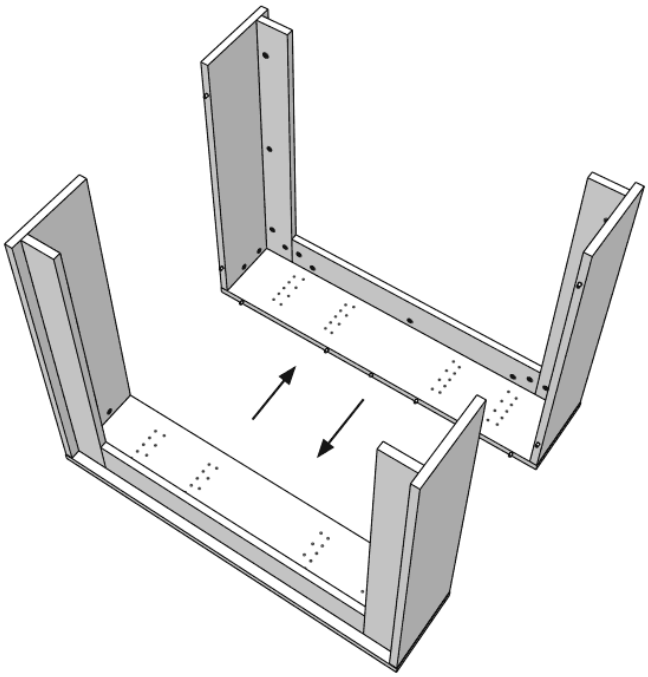

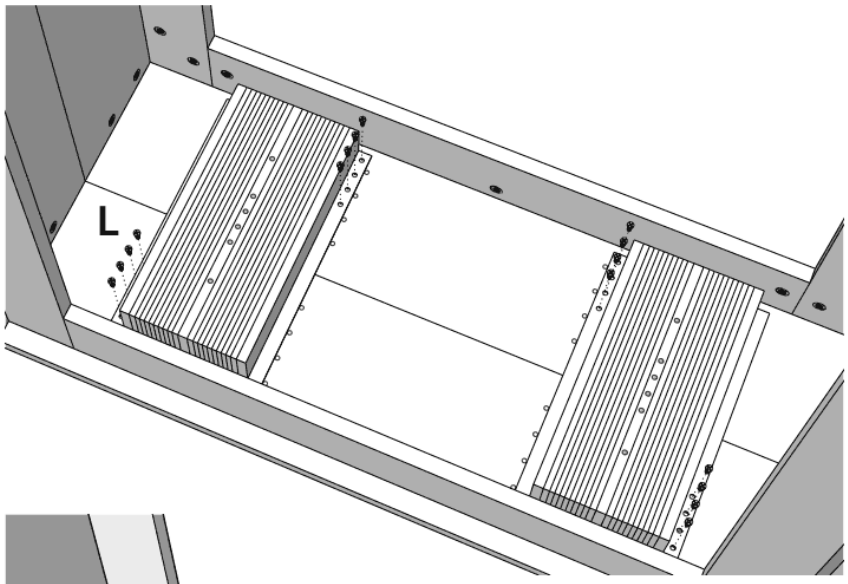


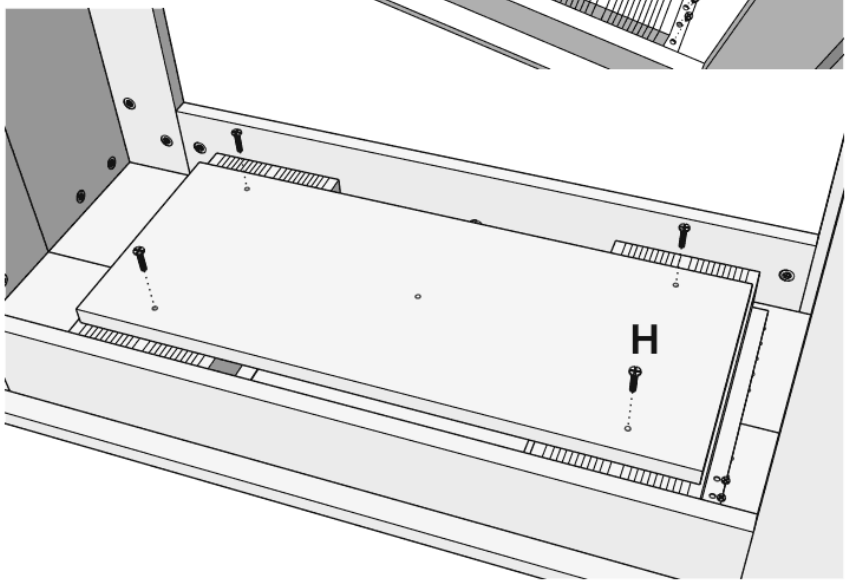

**Istruzioni del produttore · pagina 10 di 13**

# 7

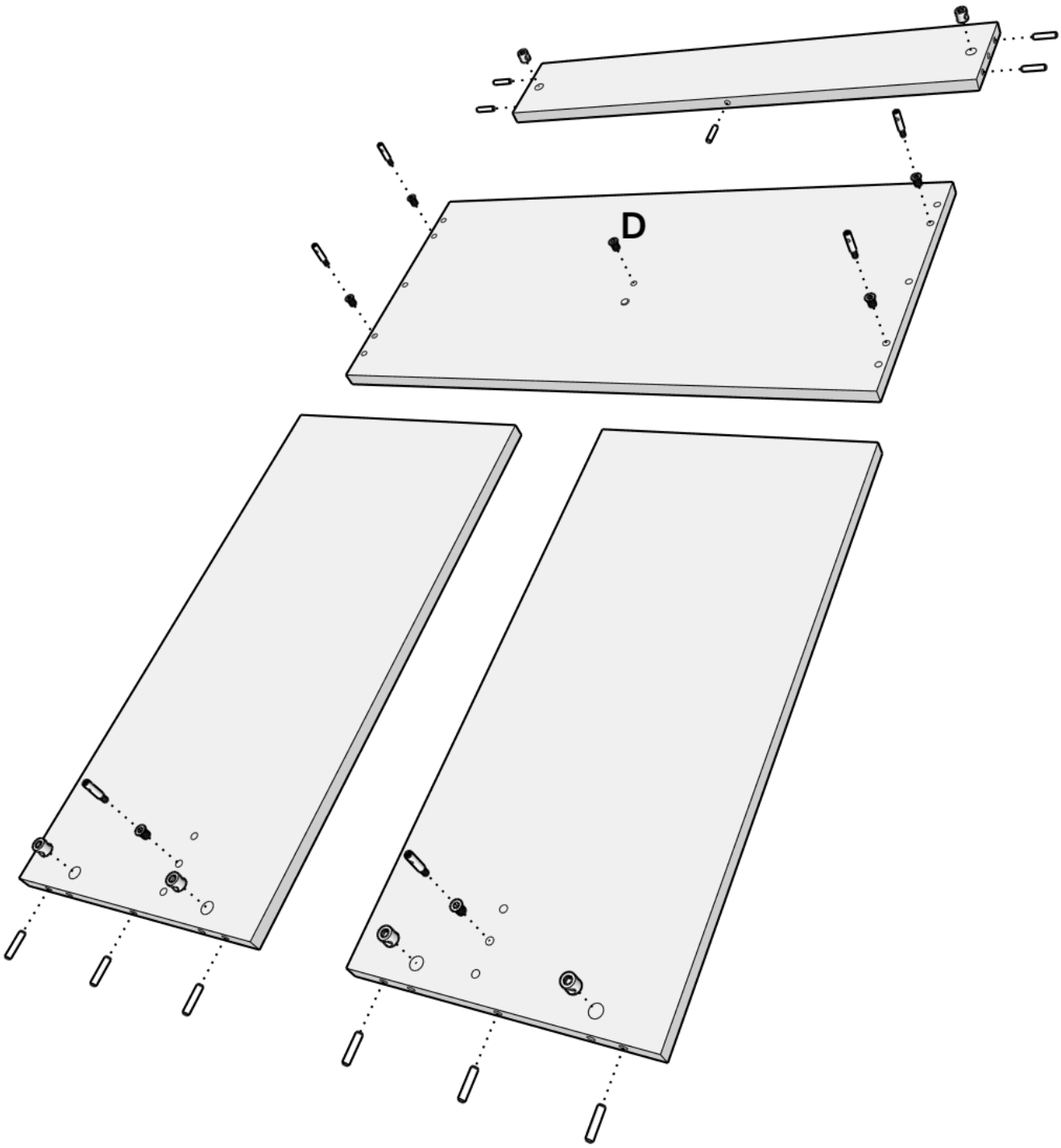

**Istruzioni del produttore · pagina 11 di 13**

# 8

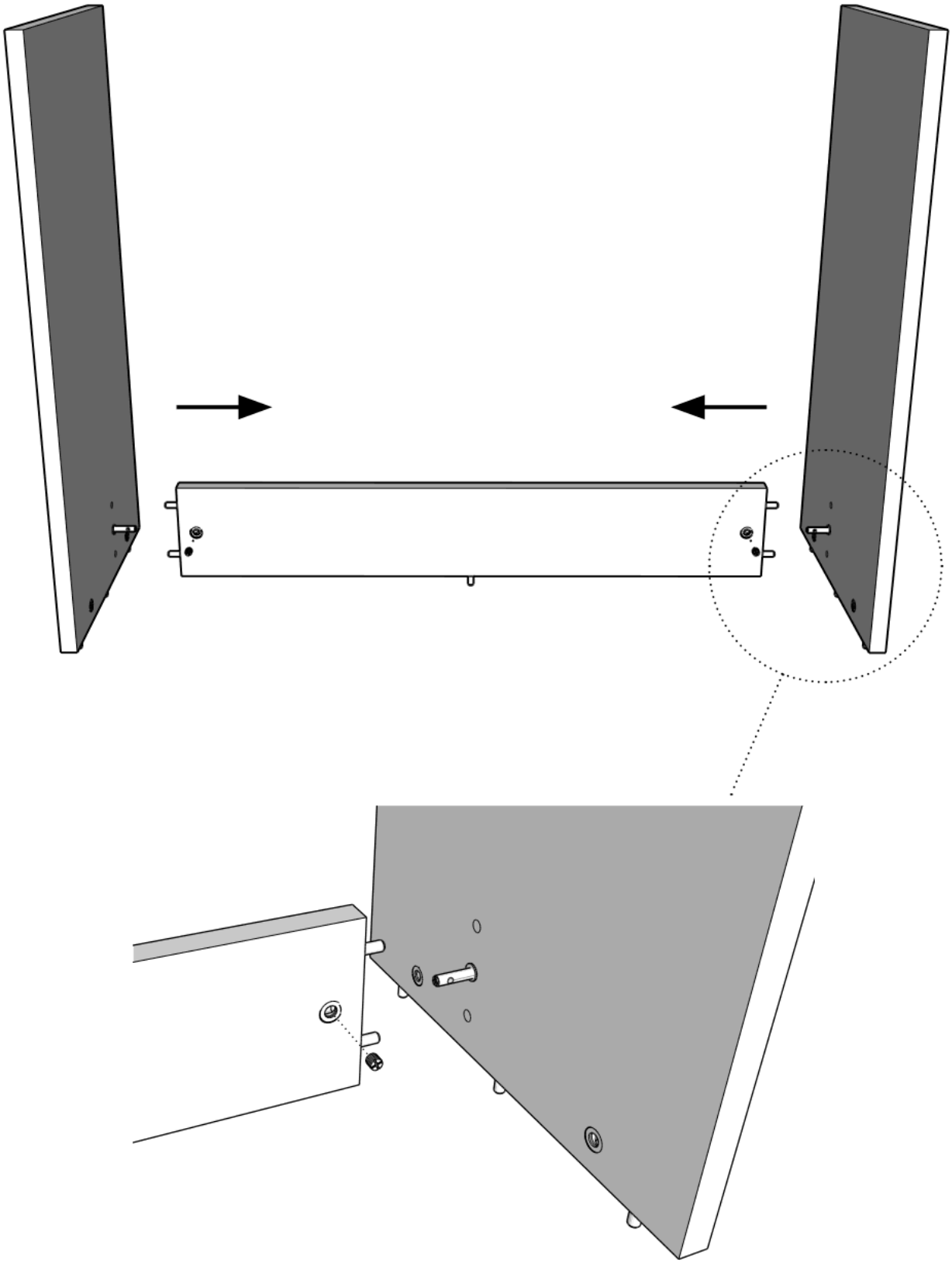

## Istruzioni del produttore · pagina 12 di 13

# 9

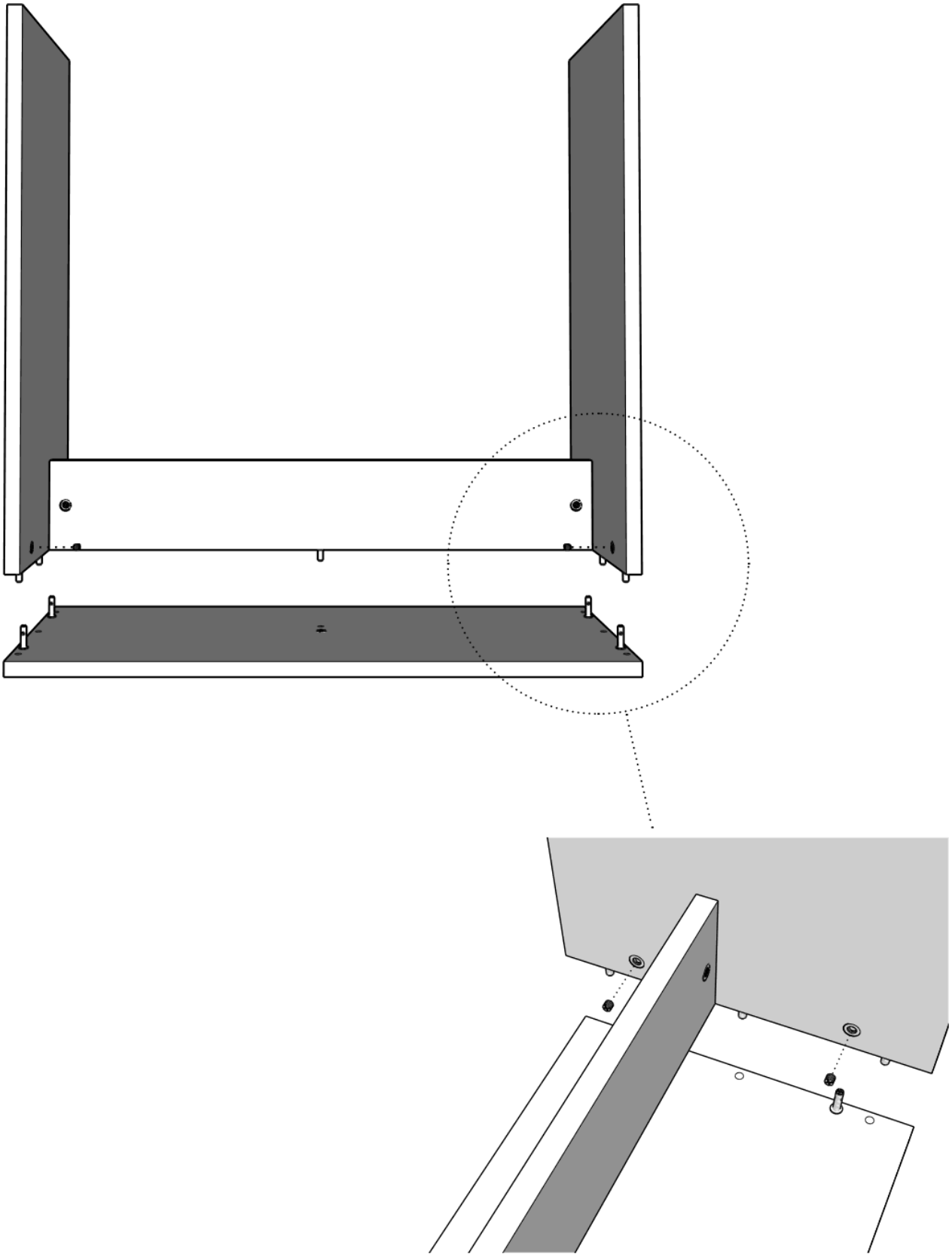

**Istruzioni del produttore · pagina 13 di 13**

# 10

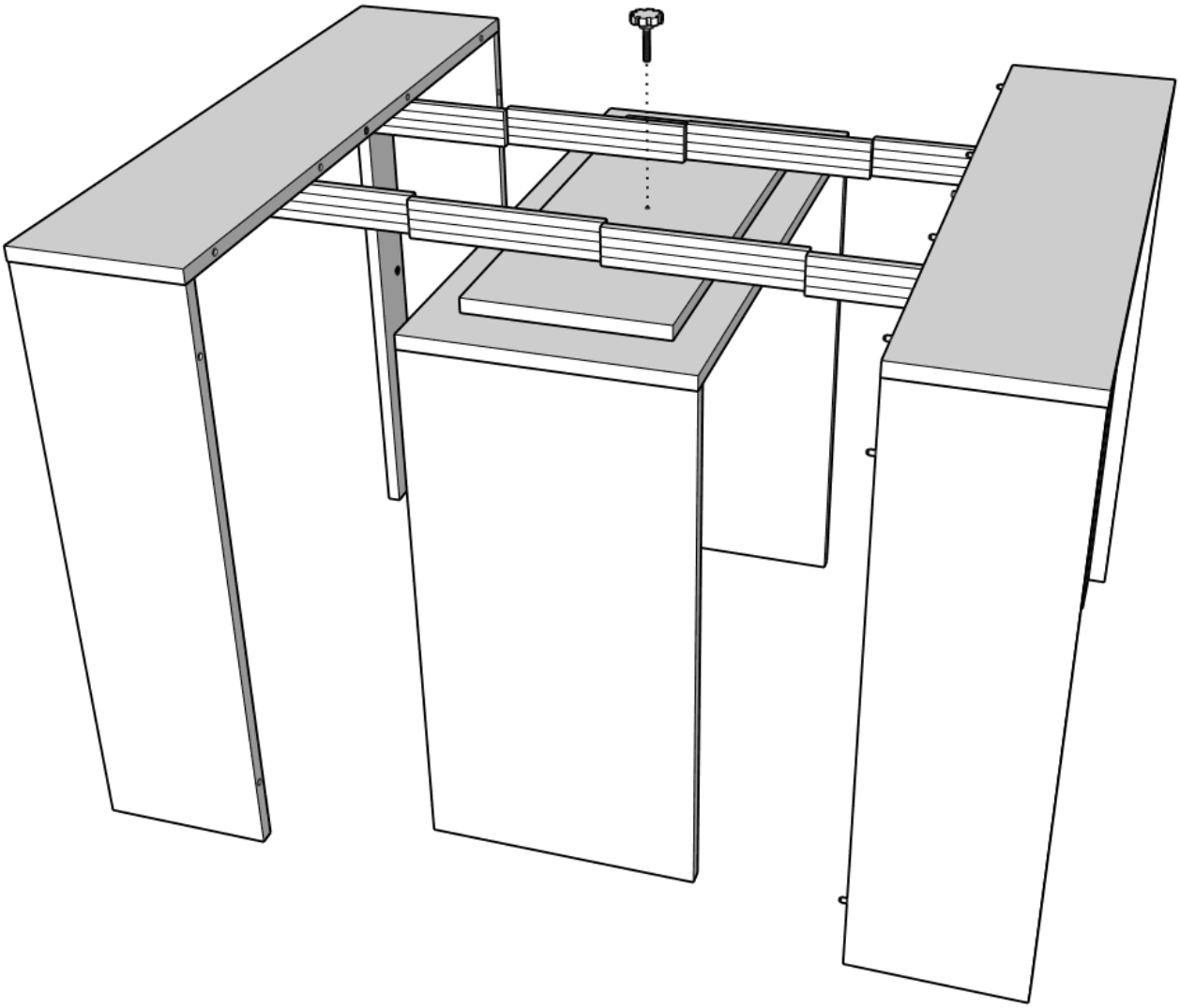

# Avvertenze, cura e garanzia

## Avvertenze del produttore

- Il prodotto va montato solo da adulti, dopo aver letto queste istruzioni.
- Se non segui le istruzioni puoi farti male o rovinare il prodotto. Il produttore non risponde di danni da montaggio o fissaggio sbagliati.
- Prima di iniziare controlla che ci sia tutta la ferramenta e che niente sia rotto.
- Uso solo in casa, come previsto. Non modificare il prodotto: il produttore non risponde delle modifiche.
- Usato come previsto, il prodotto non è tossico per persone e ambiente.

## Per farlo durare

- Pulisci con un panno morbido e un detergente delicato. Non servono cere.
- Niente solventi né prodotti abrasivi. Asciuga subito acqua o liquidi.
- Tienilo lontano da calore e sole diretto: il colore può sbiadire.
- Ogni tanto controlla che le viti siano strette.

## Garanzia

Garanzia legale di conformità di **24 mesi** dalla consegna (Codice del Consumo, D.Lgs. 206/2005).

Non copre: montaggio con pezzi mancanti o rotti, usura normale, danni da sole, acqua, calore o uso sbagliato, modifiche al prodotto.

Conserva l'imballo finché il prodotto non è montato: serve in caso di reso o danno da trasporto.

**Hai bisogno di aiuto?**

Scrivi a aiuto@kery.it con il numero d'ordine.

**Produttore**

itamoby

**itamoby s.r.l.**

Via Monte Napoleone 8, 20121 Milano · P.IVA 02531680417 · REA MI 2521415

www.itamoby.com · info@itamoby.com

**Venduto da**

Kery

kery.it · aiuto@kery.it