# Istruzioni di montaggio

## ISOKA

Base Ribalta a terra in Nobilitato

itamoby

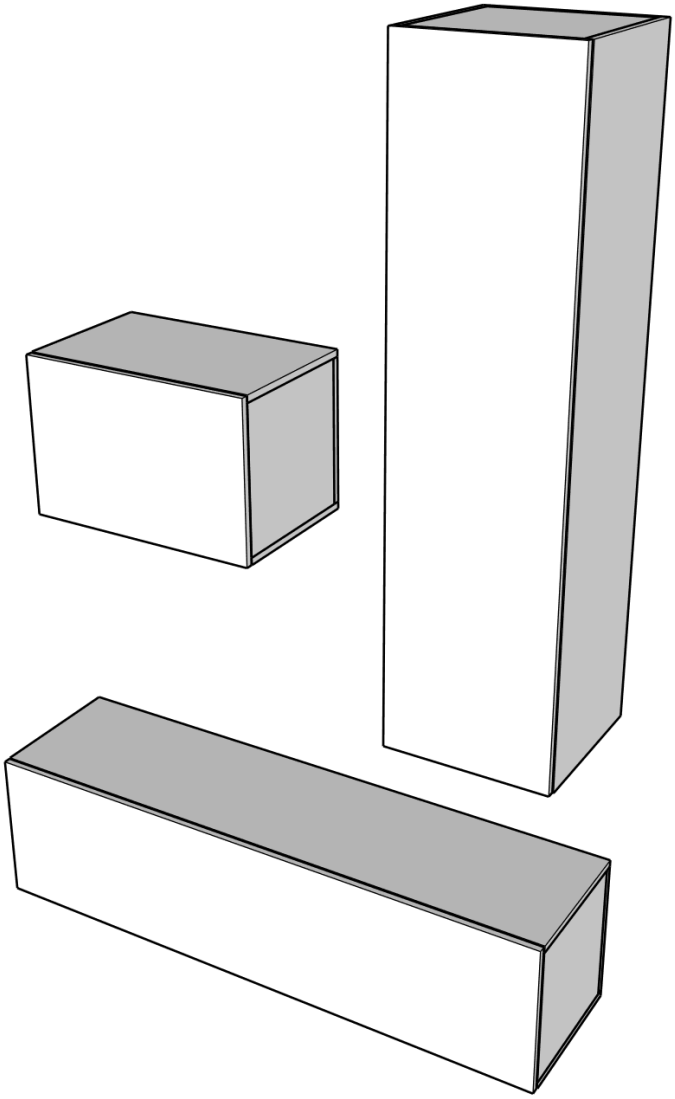

ISOKA

Prodotto da

itamoby

itamoby s.r.l. · Via Monte Napoleone 8, 20121 Milano

Tieni questo libretto: ti servirà se sposti il mobile.

Guida al montaggio a cura di Kery

# Prima di iniziare

**Un pezzo è rotto o manca?**

Non montare il prodotto. Scrivi a **aiuto@kery.it** con il numero d'ordine e una foto.

## Cosa ti arriva: 3 colli

| Collo | Misure (cm) | Peso |
|---|---|---|
| **1** | 67 × 47 × 12 | **19 kg** |
| **2** | 30 × 5 × 5 | **1 kg** |
| **3** | 12 × 6 × 6 | **1 kg** |

Apri tutti i colli e controlla i pezzi con l'elenco del produttore.

## Cosa ti serve

- Cacciavite a croce e la chiave nel sacchetto
- Avvitatore (facoltativo): usa la forza più bassa
- Due persone: il collo più pesante è 19 kg
- Un tappeto o il cartone dei colli, per non graffiare

## In che ordine si monta

**Parte 1** I pensili

**Parte 2** La parete

**Parte 3** La parete

**Come leggere le istruzioni**

Nelle pagine che seguono trovi i disegni originali del produttore, in ordine. Segui i numeri dei passi. Le lettere indicano le viti e i pezzi dell'elenco.

**Per montare in sicurezza**

Monta il prodotto solo da adulti, su un pavimento piano e libero. Usa guanti e occhiali da lavoro. Stringi le viti senza forzare. Tieni viti e sacchetti lontano dai bambini.

**Parte 1 di 3 · I pensili · pagina 1 di 10**

itamoby

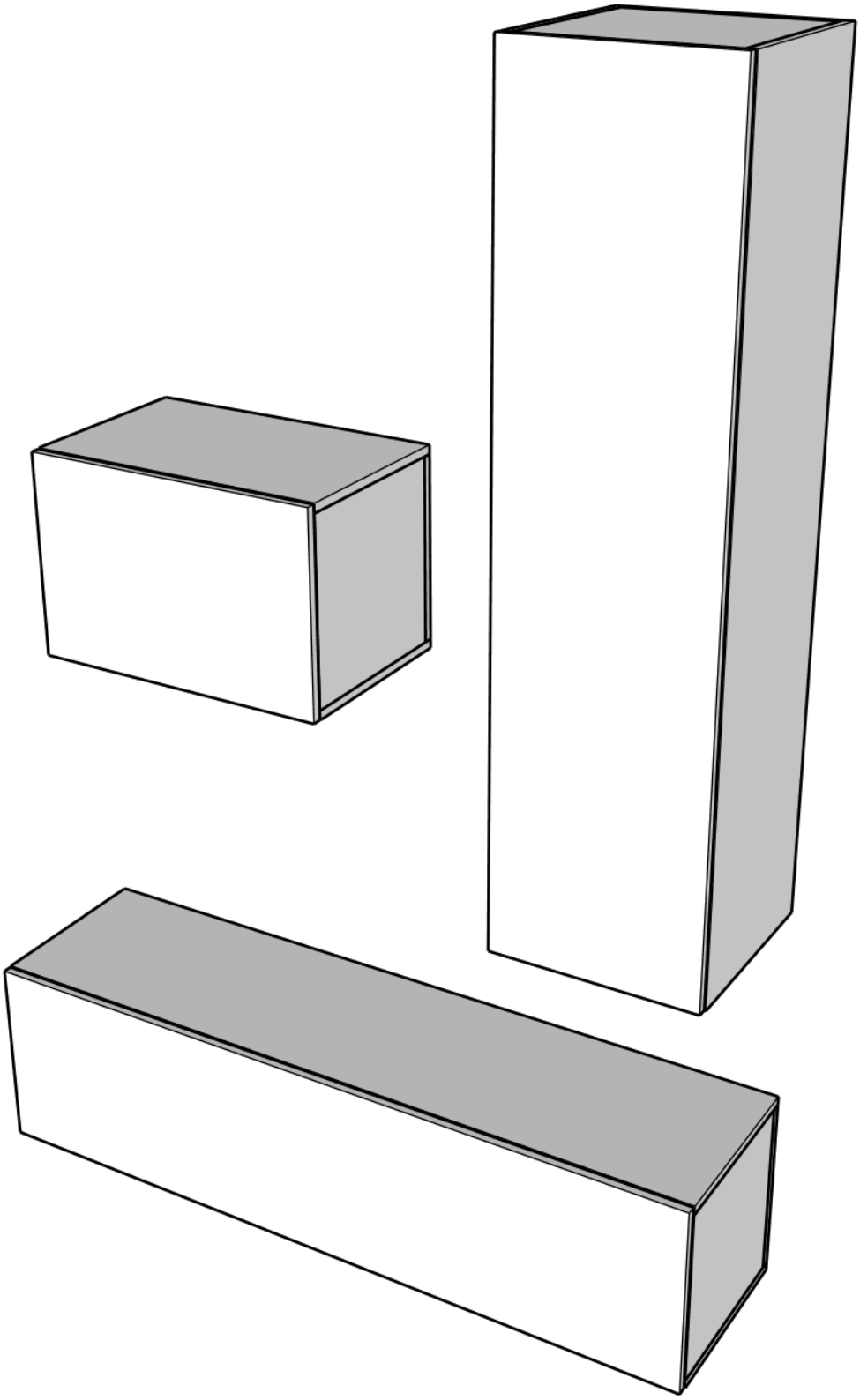

# ISOKA

## Parte 1 di 3 · I pensili · pagina 2 di 10

**ATTENZIONE**
**Se uno o più elementi risultano danneggiati non procedere al montaggio, segnalare al venditore.**

**ATTENTION**
**If one or more elements are damaged, do not proceed with the assembly, report to the seller.**

**ATTENTION**
**Si un ou plusieurs éléments sont endommagés, ne pas poursuivre le montage et signalez-le au vendeur.**

**VORSICHT**
**Wenn eines oder mehrere Bestandteile beschädigt sind, fahren Sie nicht mit der Montage fort und melden Sie sich beim Verkäufer.**

**ATENCIÓN**
**Si uno o más elementos están dañados, no proceda con el montaje, informe al vendedor.**

**AANDACHT**
**Als een of meer elementen beschadigd zijn, ga dan niet verder met de montage, maar meld dit bij de verkoper.**

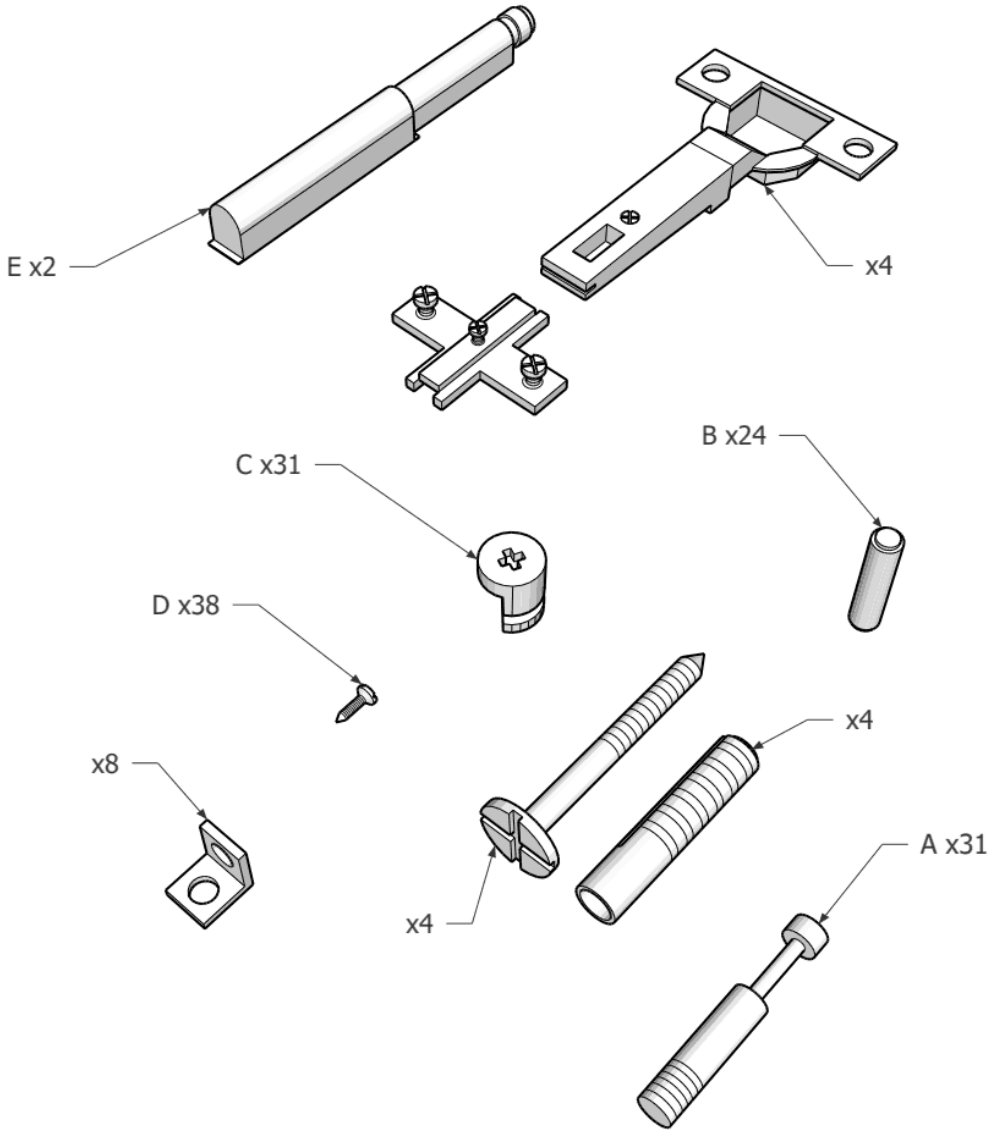

## Parte 1 di 3 · I pensili · pagina 3 di 10

# 1

PRIMA DI FISSARE A MURO VERIFICARE SE I FISHER IN DOTAZIONE SONO ADATTI ALLA VOSTRA PARETE

BEFORE FIXING IT TO THE WALL, CHECK IF THE FISHERS SUPPLIED ARE SUITABLE FOR YOUR WALL

AVANT DE LE FIXER AU MUR, VÉRIFIEZ SI LES PÊCHEURS FOURNIS SONT ADAPTÉS À VOTRE MUR

PRÜFEN SIE VOR DEM BEFESTIGEN AN DER WAND, OB DIE MITGELIEFERTEN FISCHER FÜR IHRE WAND GEEIGNET SIND

ANTES DE FIJARLO A LA PARED, COMPRUEBE SI LOS PESCADORES SUMINISTRADOS SON ADECUADOS PARA SU PARED

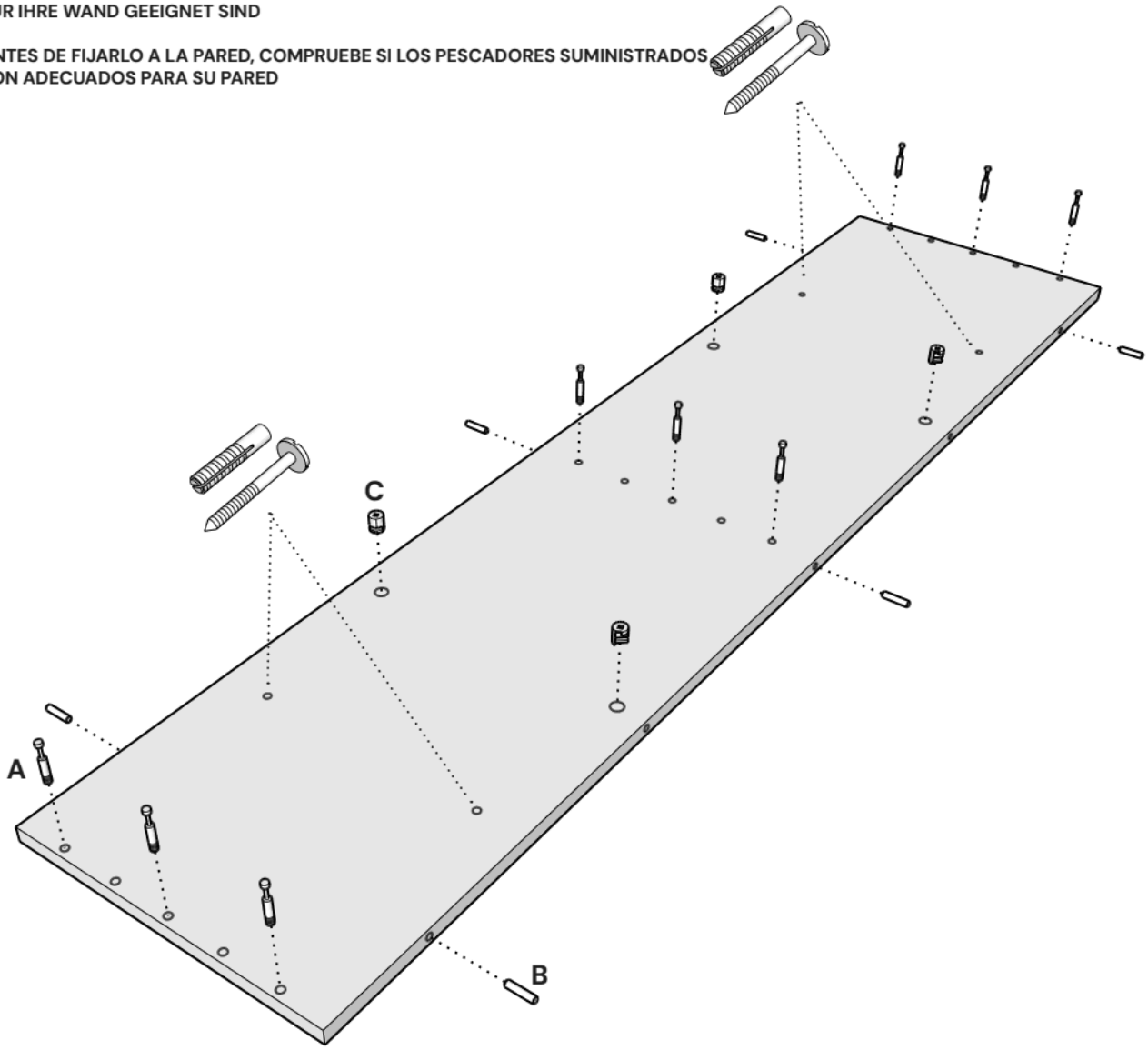


**PUOI MONTARE IL PENSILE DIRETTAMENTE SULLA PARETE**
**YOU CAN MOUNT THE CABINET DIRECTLY ON THE WALL**
**VOUS POUVEZ MONTER L'ARMOIRE DIRECTEMENT SUR LE MUR**
**SIE KÖNNEN DEN SCHRANK DIREKT AN DER WAND MONTIEREN**
**PUEDES MONTAR EL ARMARIO DIRECTAMENTE EN LA PARED**

**Parte 1 di 3 · I pensili · pagina 4 di 10**

# 2

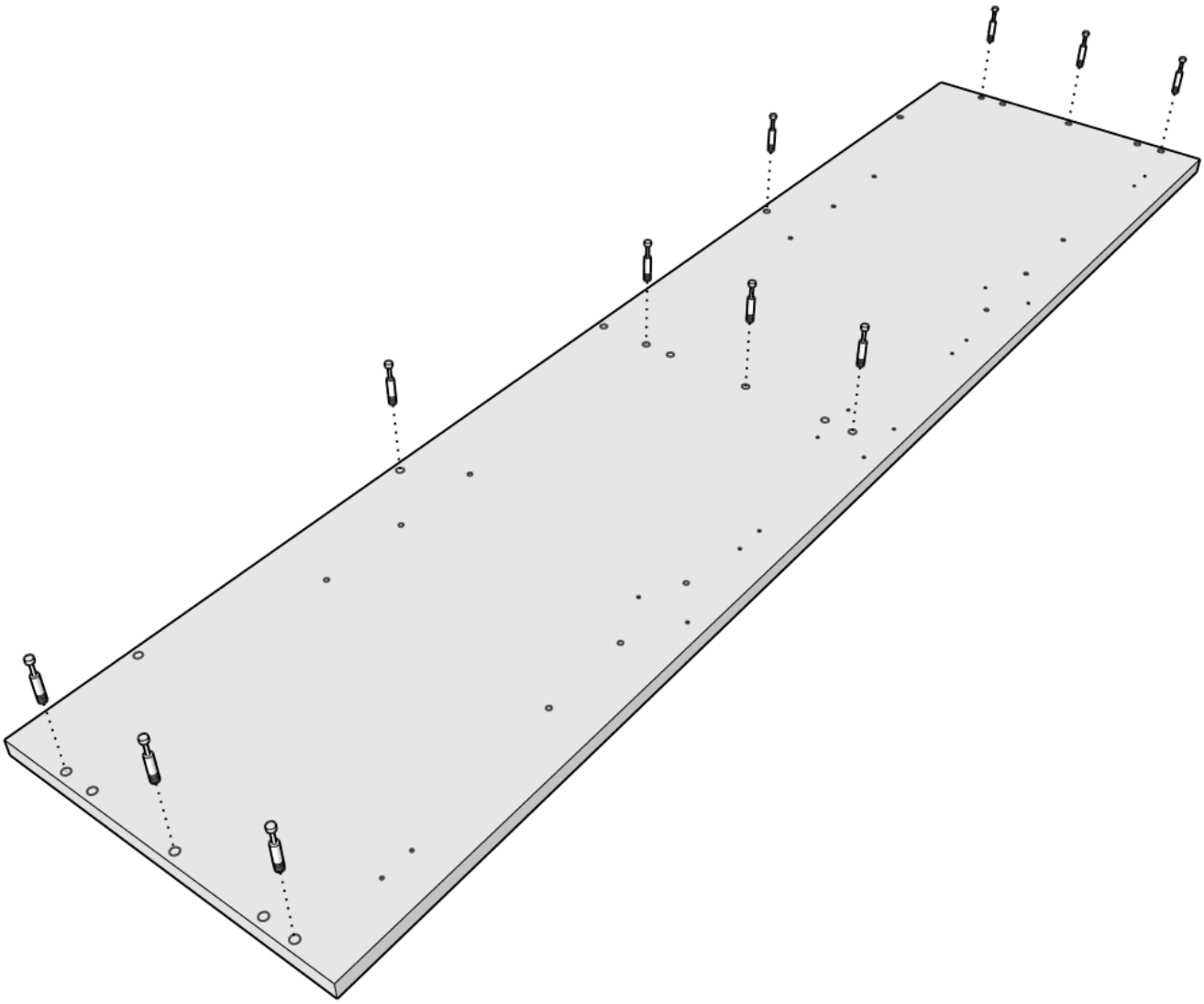

## Parte 1 di 3 · I pensili · pagina 5 di 10

3

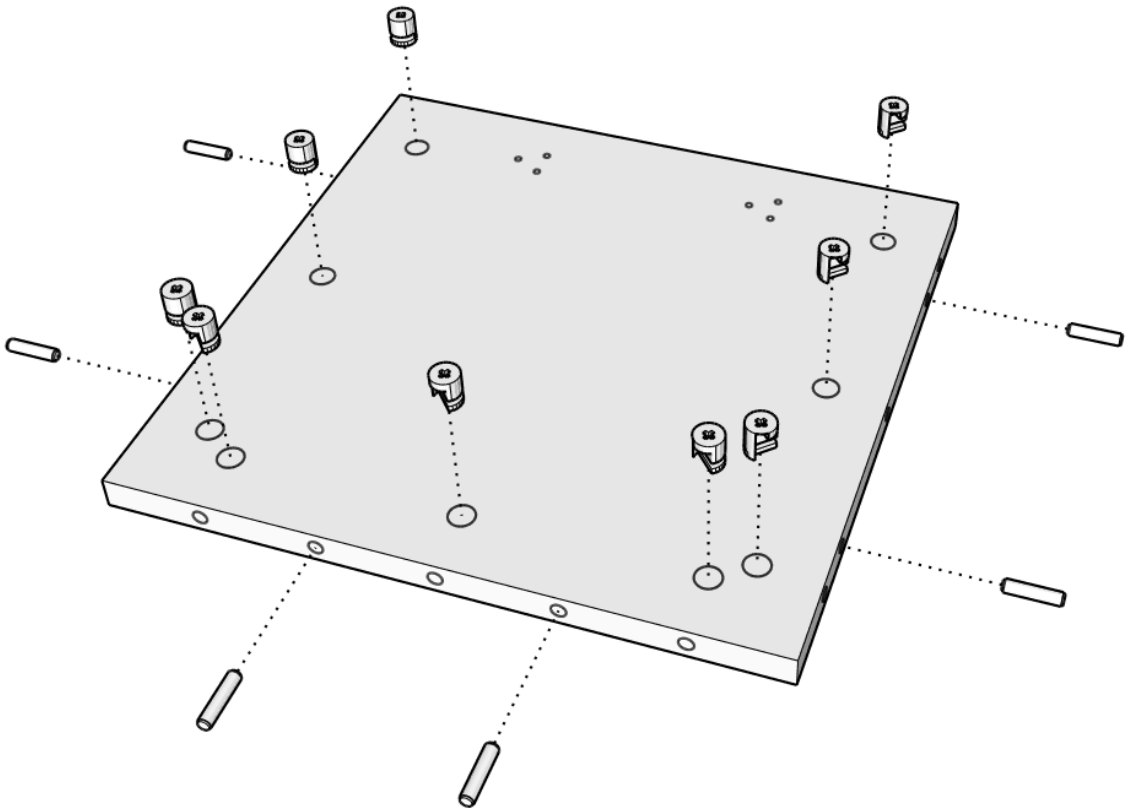

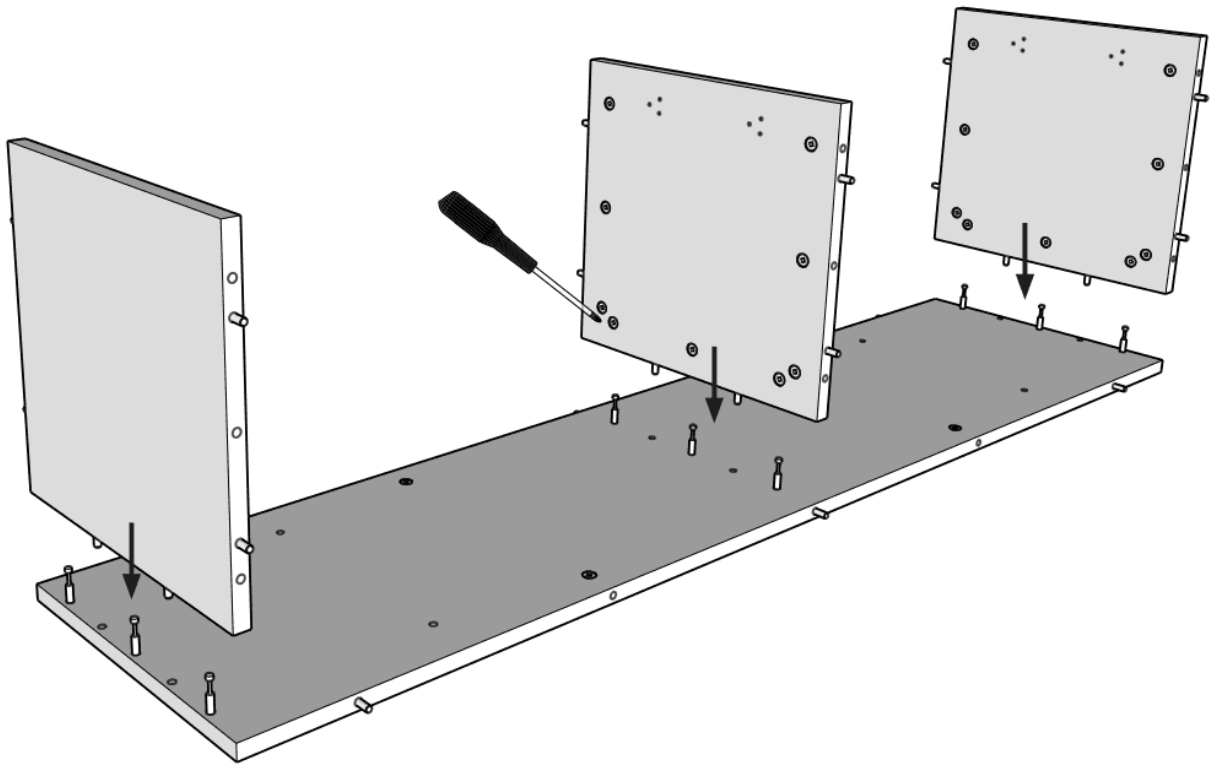

**Parte 1 di 3 · I pensili · pagina 6 di 10**

# 4

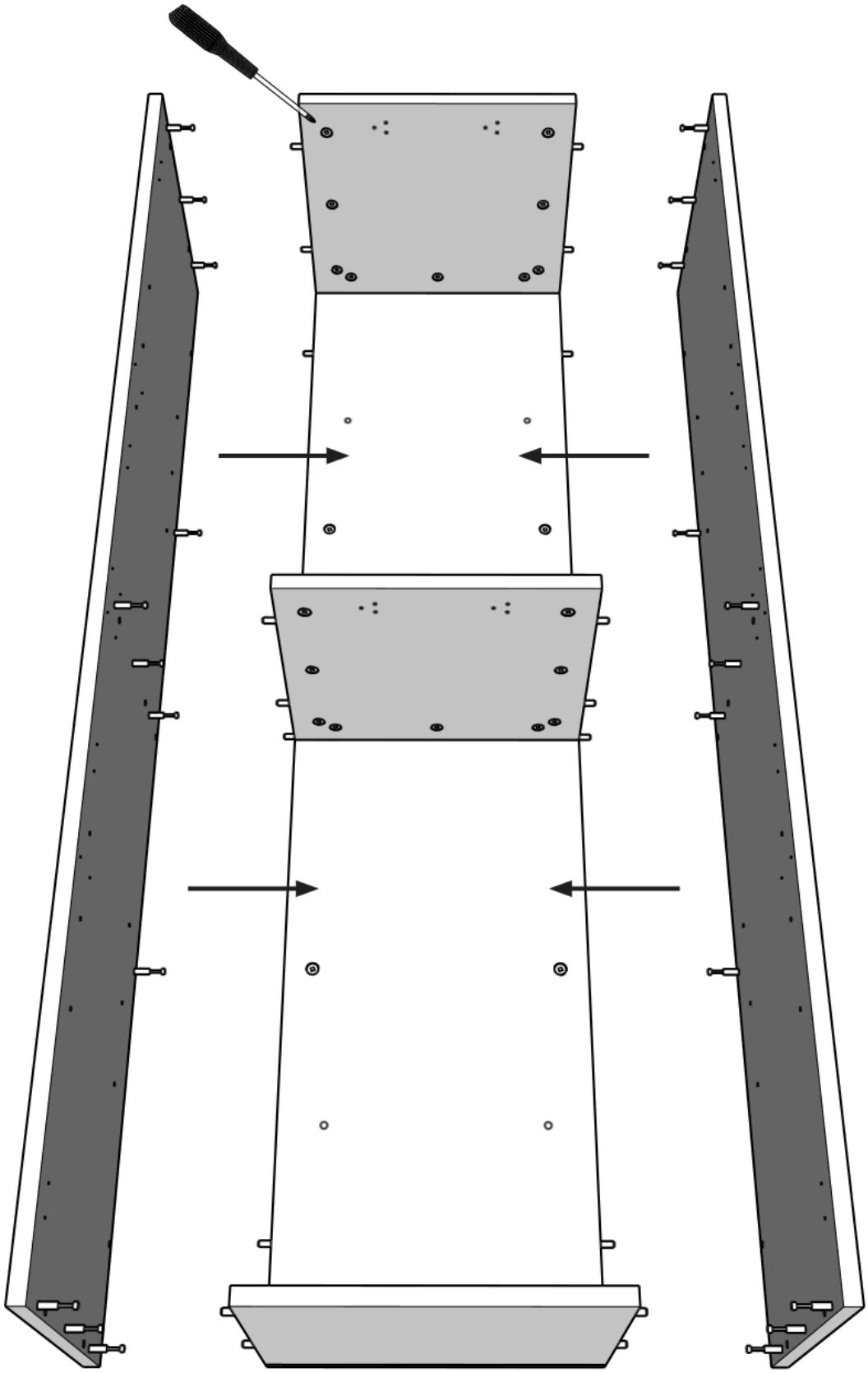

**Parte 1 di 3 · I pensili · pagina 7 di 10**

# 5

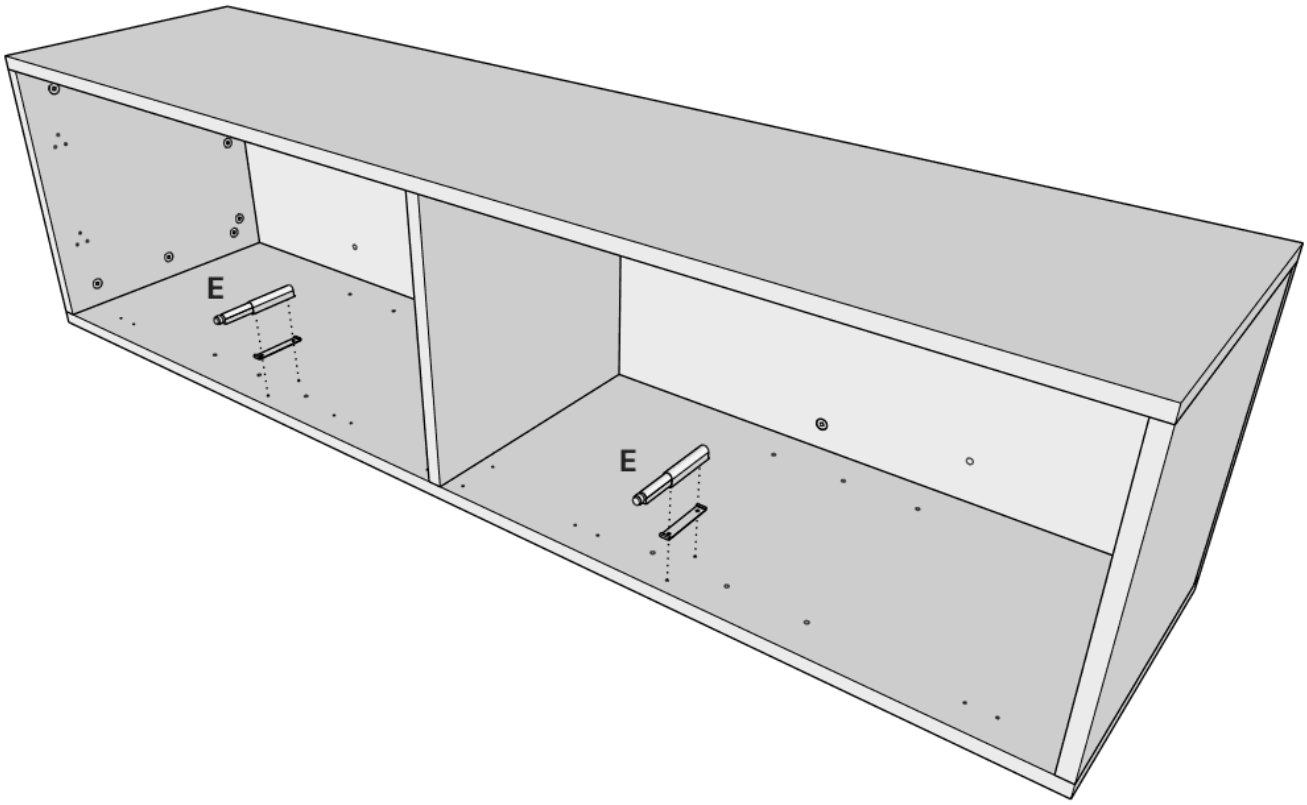

## Parte 1 di 3 · I pensili · pagina 8 di 10

# 6

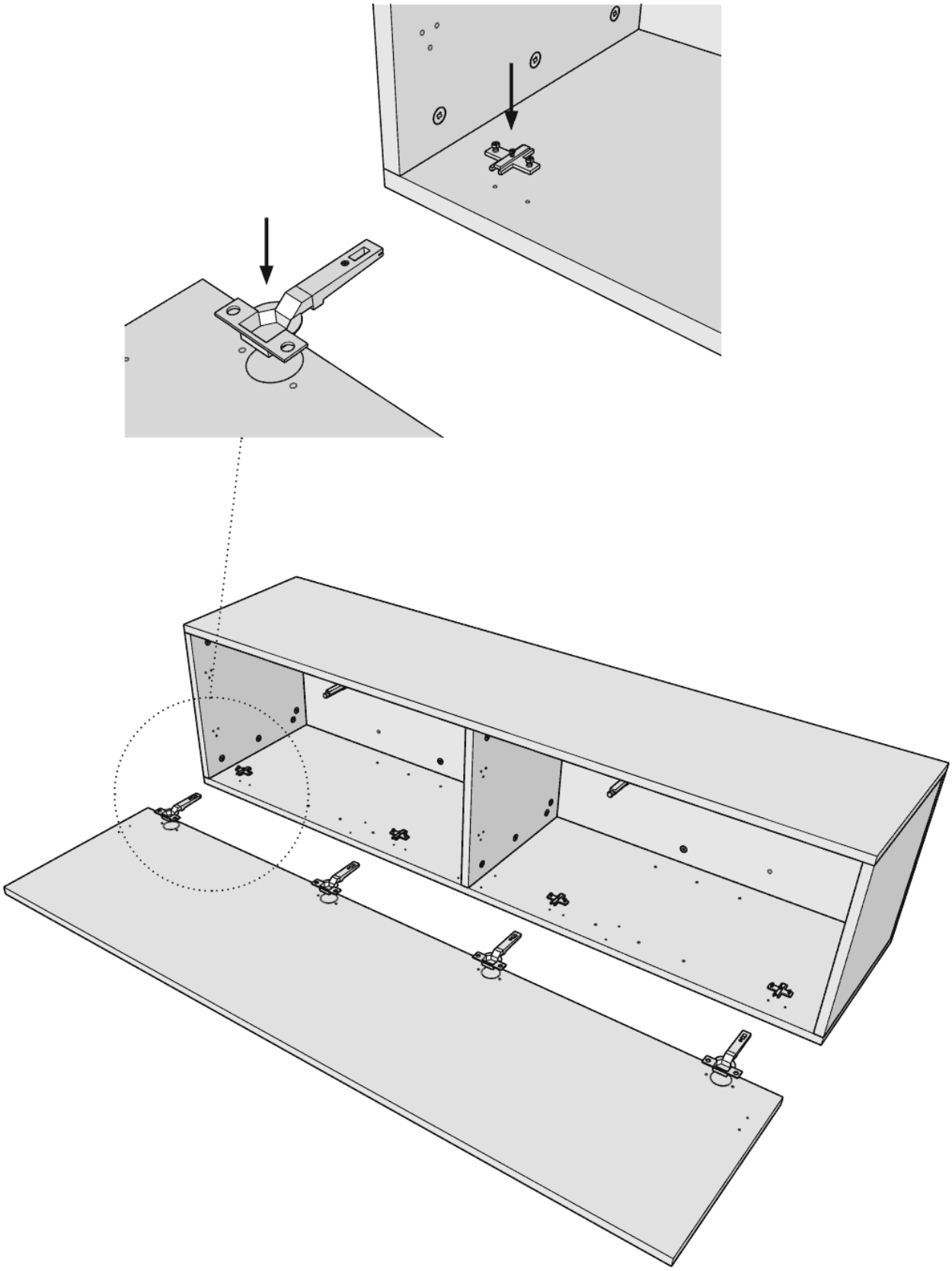

**Parte 1 di 3 · I pensili · pagina 9 di 10**

# 7

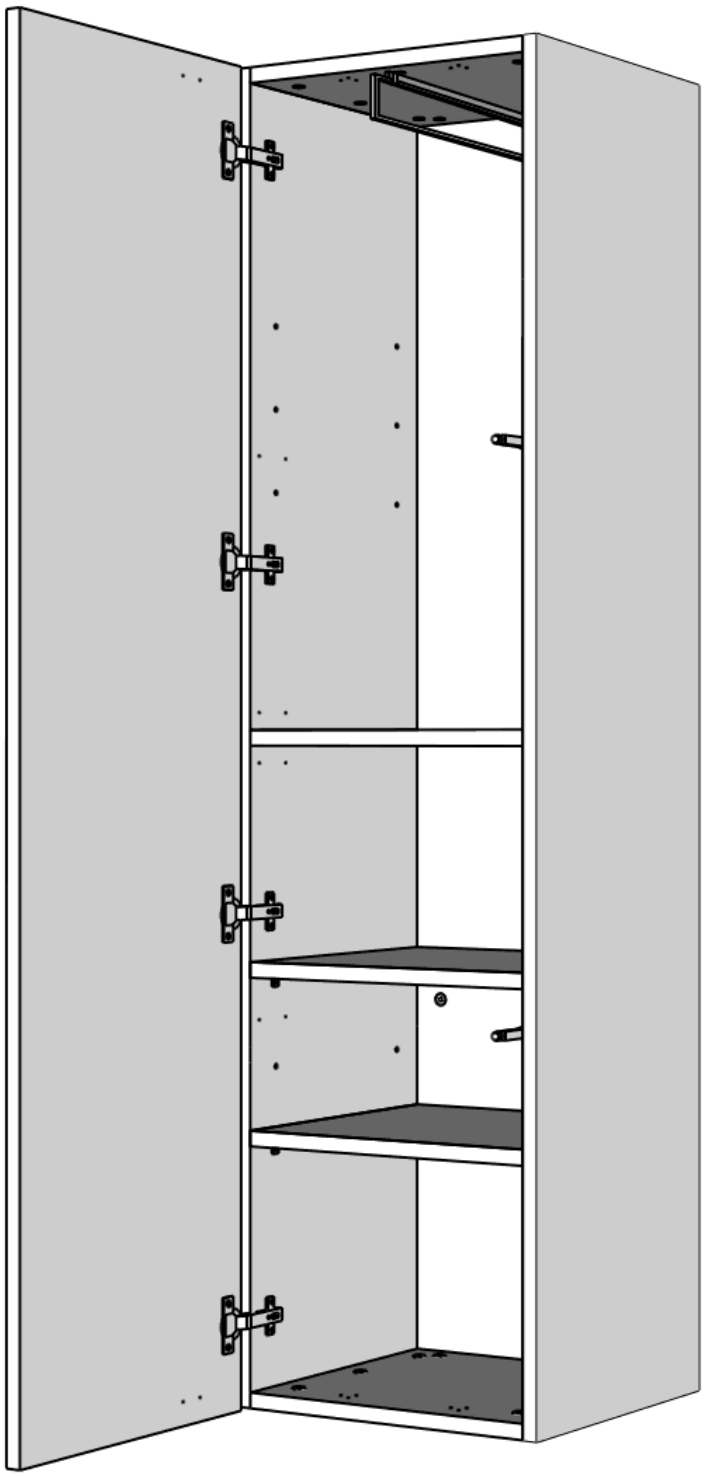

## Parte 1 di 3 · I pensili · pagina 10 di 10

# 8

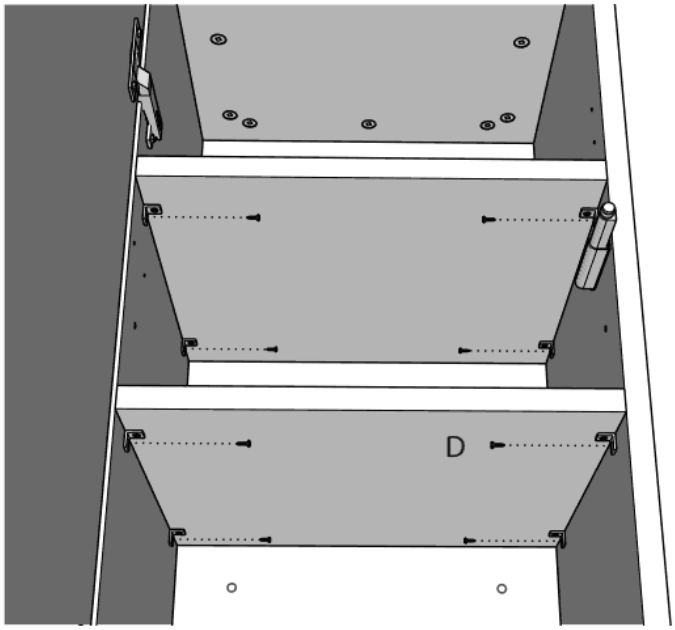


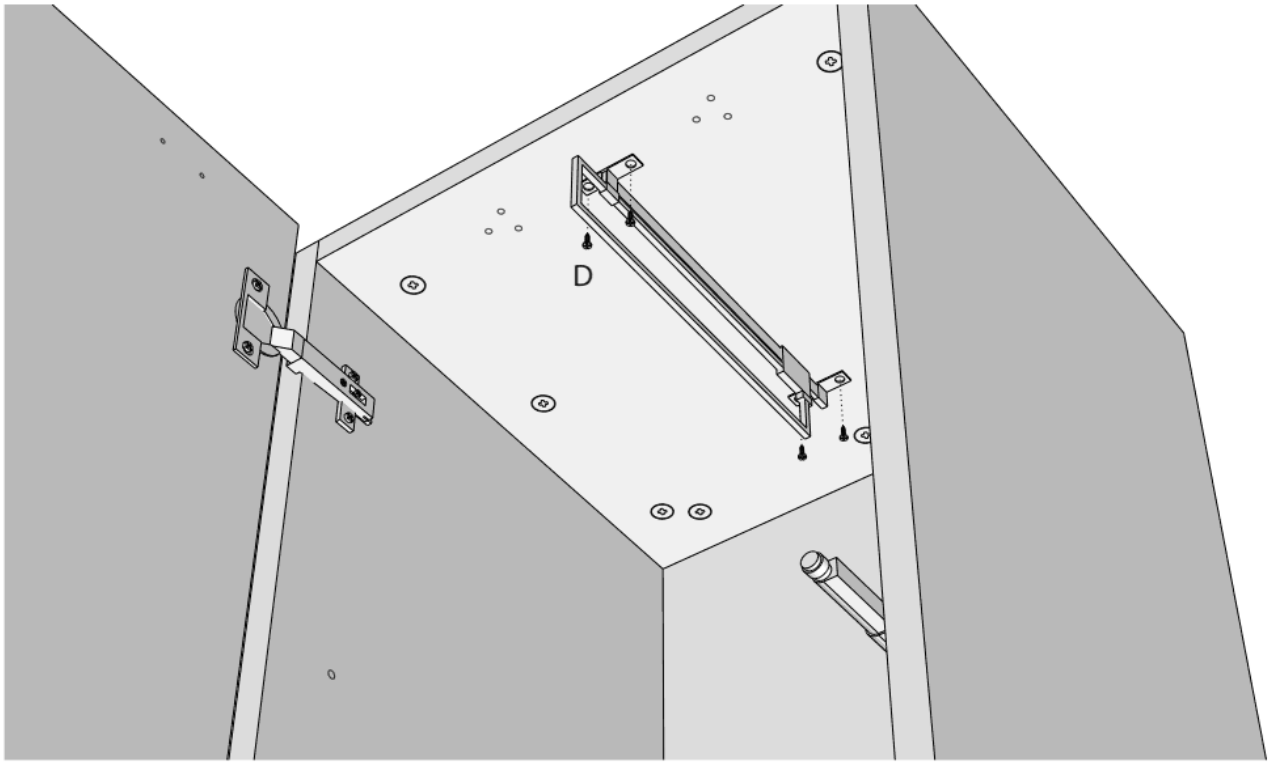

## Parte 2 di 3 · La parete · pagina 1 di 1

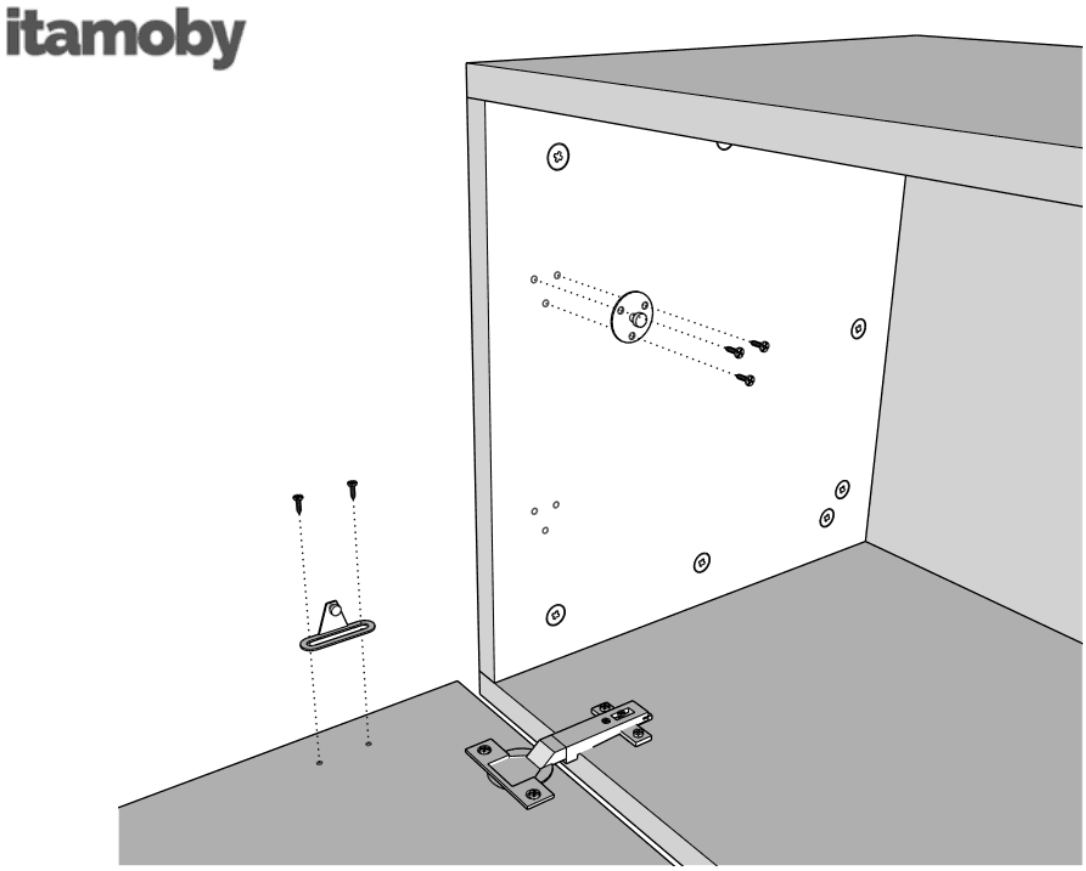


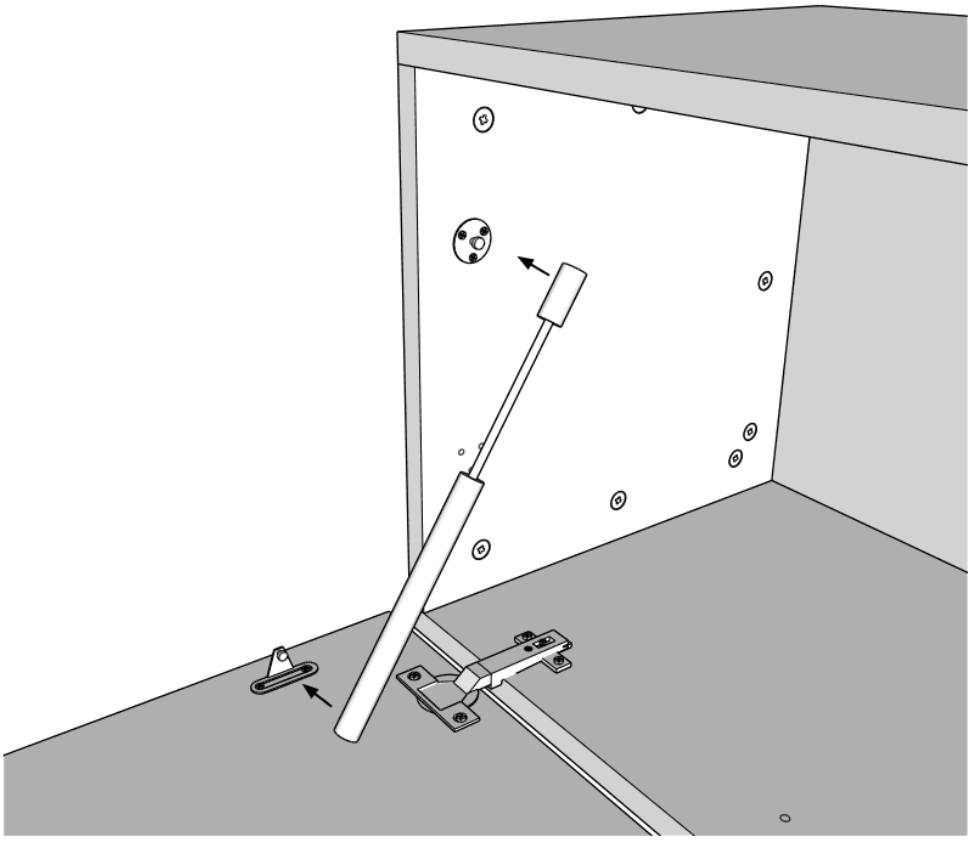

## Parte 3 di 3 · La parete · pagina 1 di 1

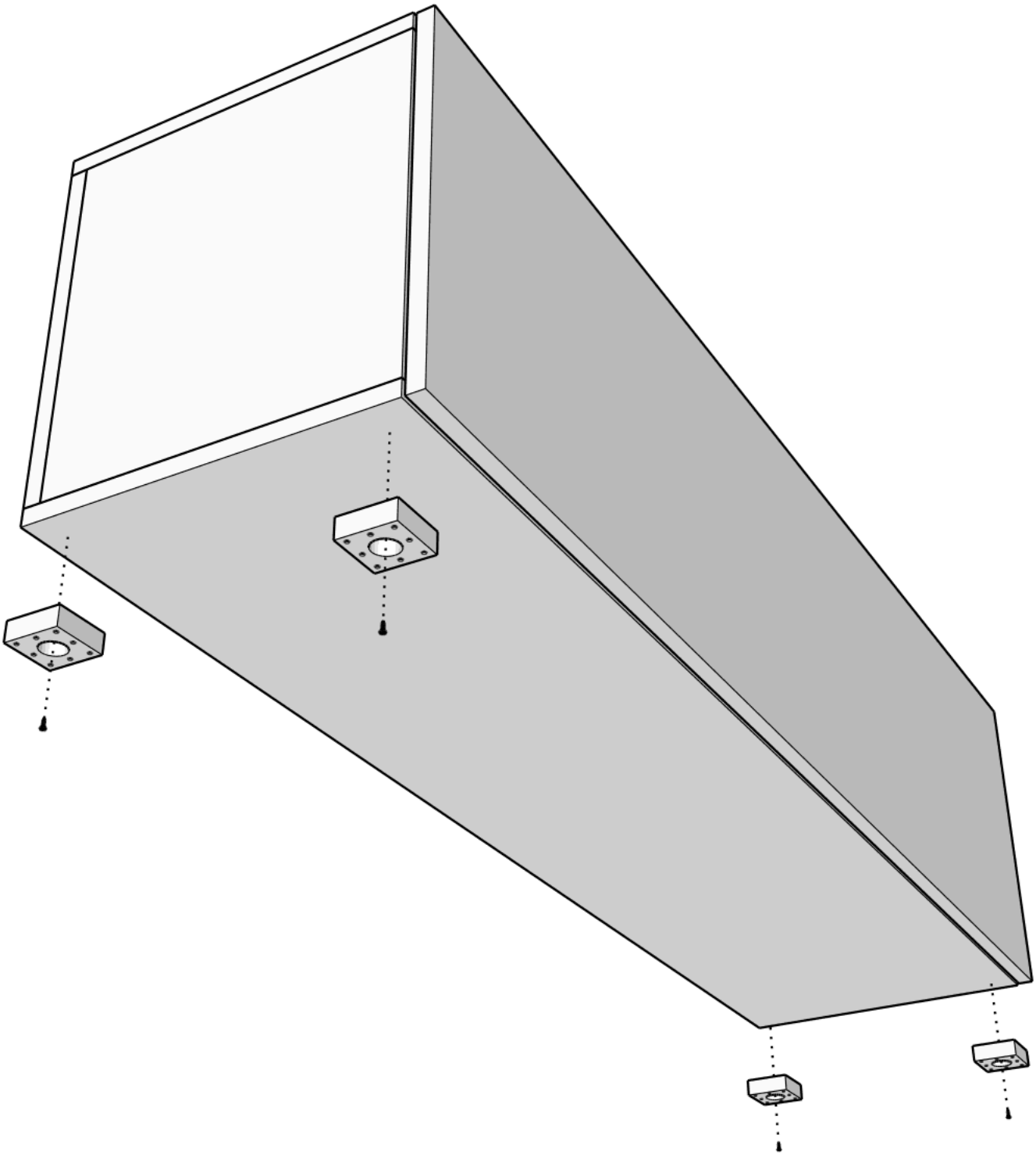

# Avvertenze, cura e garanzia

## Avvertenze del produttore

- Il prodotto va montato solo da adulti, dopo aver letto queste istruzioni.
- Se non segui le istruzioni puoi farti male o rovinare il prodotto. Il produttore non risponde di danni da montaggio o fissaggio sbagliati.
- Prima di iniziare controlla che ci sia tutta la ferramenta e che niente sia rotto.
- Uso solo in casa, come previsto. Non modificare il prodotto: il produttore non risponde delle modifiche.
- Usato come previsto, il prodotto non è tossico per persone e ambiente.

## Per farlo durare

- Pulisci con un panno morbido e un detergente delicato. Non servono cere.
- Niente solventi né prodotti abrasivi. Asciuga subito acqua o liquidi.
- Tienilo lontano da calore e sole diretto: il colore può sbiadire.
- Ogni tanto controlla che le viti siano strette.

## Garanzia

Garanzia legale di conformità di **24 mesi** dalla consegna (Codice del Consumo, D.Lgs. 206/2005).

Non copre: montaggio con pezzi mancanti o rotti, usura normale, danni da sole, acqua, calore o uso sbagliato, modifiche al prodotto.

Conserva l'imballo finché il prodotto non è montato: serve in caso di reso o danno da trasporto.

**Hai bisogno di aiuto?**

Scrivi a aiuto@kery.it con il numero d'ordine.

**Produttore**

itamoby

**itamoby s.r.l.**

Via Monte Napoleone 8, 20121 Milano · P.IVA 02531680417 · REA MI 2521415

www.itamoby.com · info@itamoby.com

**Venduto da**

Kery

kery.it · aiuto@kery.it